TOMTAR®

TSU-2 / TSU-4

Fauteuil roulant de toilettes universel

Notice d'utilisation version 3.1 FR

FR

Relevé des données d'identification du produit

Nous vous recommandons de noter dans le tableau figurant ci-dessous les données d'identification de votre produit que vous trouverez sur sa plaque signalétique. Ainsi disposerez-vous de ces informations en cas de questions sur le produit.

(Voir chapitre « Étiquetage du produit »)

TYP Type / modèle :	
REF N° d'article / RÉF. :	
UDI Numéro de série (21) :	
Date de fabrication :	
Autres indications/notes :	

Nous vous remercions d'avoir choisi le fauteuil roulant de toilettes TSU-2/-4 de DIETZ.

Ce fauteuil roulant de toilettes est un dispositif médical. Il est nécessaire que vous vous familiarisiez très précisément avec son maniement afin d'en faire un bon usage et d'éviter tout risque provoqué par une utilisation impropre.
Veuillez lire attentivement la présente notice d'utilisation avant d'utiliser votre nouveau TSU-2/-4. Vous y trouverez des informations importantes qui vous permettront de tirer pleinement partie de ses avantages techniques.
Vous y trouverez également des informations concernant la sécurité et le meilleur entretien possible de votre fauteuil roulant de toilettes.
Si vous souhaitez des informations plus détaillées en matière d'assistance, veuillez contacter votre revendeur spécialisé.
Vous trouverez toujours la version la plus récente de la documentation concernant votre produit sur notre site internet. Pour toute remarque ou question concernant la sécurité liée au produit ou les rappels de produit, adressez-vous par écrit ou par téléphone à DIETZ. Les coordonnées pour nous contacter figurent au dos de la notice d'utilisation.
Le TSU-4 ne diffère du TSU-2 que par le nombre de freins et est équipé de quatre au lieu de deux freins sur les roulettes. Par souci de simplicité, seul le TSU-2 est mentionné ci-après.

REMARQUE

Pour les personnes atteintes de déficience visuelle, la notice d'utilisation est disponible sur **shop.dietz-group.de** au format PDF aux fins d'affichage grossi.

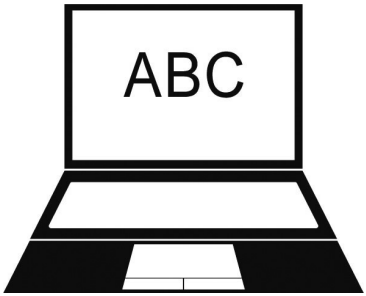

01 Informations importantes

Informations d'ordre général 5
Utilisation prévue 5
Indications médicales 5
Contre-indications. 5
Symboles 5

02 Description du produit

Ensemble fourni 6
Accessoires (en option) 6
Représentation exemplaire TSU-2 6

03 Mise en service du fauteuil roulant de toilettes

Outils 7
Instructions de montage 7
3.1 Montage des roulettes 7
3.2 Montage du dossier 8
3.3 Montage de l’assise / du rembourrage 8
3.4 Accrocher/décrocher les repose-jambes . .9
3.5 Réglage en hauteur des repose-pieds . . .9

04 Utilisation du fauteuil roulant de toilettes

Conseils d’utilisation 9
4.1 Frein de blocage total 10
4.2 S’asseoir et se lever par le côté 10
4.3 S’asseoir et se lever par devant 11
4.4 Utilisation comme fauteuil roulant de toilettes 11
4.5 Transport 12
4.6 Accessoires et pièces rapportées d’autres marques 12

05 Caractéristiques techniques

Dimensions du produit 13
Dimensions et poids 14
Conformités 14
Autres données. 15
Matières du produit. 15

06 Consignes de sécurité

Consignes de sécurité 16

07 Conseils d'utilisation

Entretien / maintenance 17
Plan de maintenance 18
Recherche des défauts et dépannage. 19
Réparation / remplacement d’une roue de guidage 19
Nettoyage. 20
Désinfection 20
Remise à autrui et réutilisation 20
Entreposage 21
Mise au rebut 21
Étiquetage du produit 21

08 Déclarations du fabricant

Garantie 23
Durée de vie 23
Responsabilité du fait du produit. 23

INFORMATIONS D'ORDRE GÉNÉRAL

La présente notice d'utilisation fait partie intégrante de l'ensemble fourni. Elle doit être conservée à portée de main chez l'utilisateur et remise avec le produit en cas de transfert à autrui. En cas de perfectionnements techniques, nous nous réservons le droit de procéder à des modifications des explications figurant dans la présente notice d'utilisation. Toute réimpression, traduction ou reproduction sous quelque forme que ce soit, même partielle, n'est autorisée qu'avec l'accord écrit de DIETZ GmbH. Les droits d'auteur sont la propriété du fabricant. Veuillez contacter DIETZ GmbH pour connaître la version la plus récente de votre notice d'utilisation.

UTILISATION PRÉVUE

Le fauteuil roulant de toilettes (charge utilisateur maxi admissible 120 kg) a été conçu pour des personnes à mobilité réduite qui ont besoin d'avoir près d'elles un dispositif de toilettes mobile, en raison de leur handicap ou de leur maladie. Il sert exclusivement à faire ses besoins ou à titre de fauteuil roulant de salon pour un usage temporaire. Il est conçu pour une utilisation en intérieur. L'accompagnant en charge du maniement du fauteuil roulant de toilettes doit être physiquement capable de le pousser et le freiner lorsqu'il est à l'état chargé. Le fauteuil roulant de toilettes ne doit pas être utilisé par des enfants ou des personnes de taille inférieure à 146 cm ou pesant moins de 40 kg (IMC < 17). Le TSU-2 n'est pas conçu pour servir de siège permanent.

INDICATIONS MÉDICALES

Le TSU-2 est recommandé comme fauteuil roulant de toilettes pour les personnes à mobilité réduite qui ne peuvent pas utiliser les toilettes normales, ou ont du mal à s'y rendre, pour cause de :

- paralysie
- amputation / dysfonctionnement / déformation d'un membre
- contractures et/ou lésions articulaires

CONTRE-INDICATIONS

L'utilisation du fauteuil de toilettes n'est pas indiquée dans les cas suivants :

- troubles de la perception
- troubles importants de l'équilibre
- incapacité à s'asseoir
- poids de l'utilisateur supérieur à 120 kg

SYMBOLES

Ces symboles repèrent les passages de texte utiles au fonctionnement et à l'utilisation du produit au quotidien.

AVERTISSEMENT

Tenez impérativement compte des avertissements et respectez-les ! Ils signalent que leur non-respect peut entraîner des risques de blessures et/ou de dommages au produit ou à l'espace environnant.

REMARQUE

Conseils et astuces facilitant l'utilisation des différentes fonctions.

FR

ENSEMBLE FOURNI

Le fauteuil roulant de toilettes est partiellement monté en usine et emballé dans un carton.
Après réception de la marchandise, veuillez contrôler immédiatement qu'elle comprend tous les éléments devant être fournis et qu'ils sont en parfait état. Si vous constatez que le contenu est endommagé, veuillez en informer immédiatement votre fournisseur.
La livraison comprend :

- 1 chaise de toilettes TSU-2, comprenant une assise avec évidement et un coussin d'assise fermé
- 1 notice d'utilisation
- Emballés séparément : 2 repose-jambes, repose-pieds avec bande de retenue des talons compris, 1 clé hexagonale universelle (13, 10, 8, 6 et 4 mm) et 2 vis de blocage, 4 roulettes avec kits de vissage fournies et/ou déjà montées sur le cadre
- 1 seau hygiénique
- Accessoires (si commandés)

AVERTISSEMENT

Risque d'empoisonnement : La combustion de films d'emballage peut entraîner le dégagement de gaz toxiques.

Risque d'étouffement : Conservez les sacs en plastique hors de portée des enfants.

ACCESSOIRES (EN OPTION)

Accessoires proposés par le fabriquant :

- Assise rembourrée noire, avec évidement pour le siège de toilettes
- Seau de rechange

REPRÉSENTATION EXEMPLAIRE TSU-2

fig.1

1. Accoudoirs
2. Coussin d'assise fermé (noir)
3. Repose-jambes escamotables et amovibles
4. Roues de guidage sans frein de blocage total
5. Barre de poussée
6. Rembourrage de dossier
7. Dossier (éléments latéraux, poignée de poussée et rembourrage de dossier compris)
8. Vis de blocage
9. Assise avec évidement (grise)
10. Seau hygiénique
11. Roues de guidage avec freins de blocage total

OUTILS

Outils nécessaires pour le TSU-2 :

- ▼ Clé hexagonale/clé à fourche (13, 10, 8 mm)
- ▼ Clé Allen (5 & 4 mm)
- ▼ Clé dynamométrique (10 mm)

INSTRUCTIONS DE MONTAGE

Le montage et le contrôle fonctionnel doivent être réalisés par un revendeur spécialisé.

AVERTISSEMENT

Risque de déplacement intempestif : Actionnez les freins de blocage total avant toute intervention à l'arrêt sur le fauteuil roulant de toilettes.

Risque de pincement : Faites attention à vos mains lorsque vous réglez les pièces mobiles.

3.1 Montage des roulettes

REMARQUE : Le montage des roulettes n'est nécessaire que si elles sont livrées dans un sachet séparé.
Outils nécessaires :
Clé à fourche et clé dynamométrique 10 mm

a) Roulette pivotante standard (a, fig. 2)
b) Roulette pivotante avec frein de blocage total (b, fig. 2)
c) 4 x kits de vissage avec vis, écrou et 2 rondelles (c, fig. 2)

Agencement des roulettes :
Les deux roulettes à frein de blocage total (b) sont montées sur le cadre arrière, sous le dossier. Les 2 roulettes pivotantes standards (a) sont montées sur le cadre avant (fig. 1 & 2).

1. Placez le cadre sur une table de montage, avec la surface d'assise dirigée vers le bas
2. Retirez les capuchons de protection à l'extrémité des tubes du cadre
3. Insérez chaque roulette dans le cadre (fig. 2)
4. Fixez chaque roulette avec une vis, un écrou et deux rondelles (fig. 2, c)
5. Contrôlez le couple de serrage des vissages. Il doit se situer entre 10 et 13 Nm.
6. La procédure doit être répétée pour chaque roulette.
7. Pour finir, contrôlez le fonctionnement des roulettes et des freins de blocage total (voir l'avertissement)

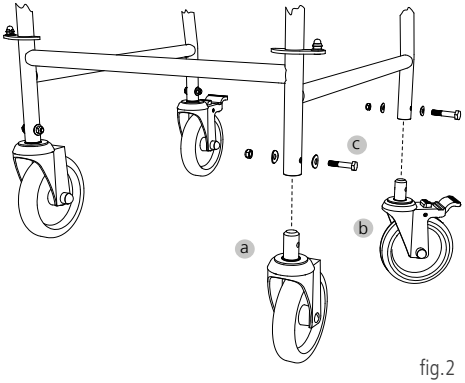

fig.2

AVERTISSEMENT

Lorsque les freins de blocage total sont enclenchés, les roulettes pivotantes ne doivent pas pouvoir tourner.
Les roulettes pivotantes doivent avoir une trajectoire rectiligne et pouvoir pivoter librement.
Si un frein de blocage total est endommagé ou si une roulette pivotante est défectueuse, il faut remplacer la roulette.

FR

3.2 Montage du dossier

1. Soulevez le dossier des deux mains latéralement au niveau du rembourrage et guidez les tubes du dossier verticalement par le haut dans les tubes prévus pour les accueillir (1, fig. 3).

2. Fixez le dossier à l'aide des vis de blocage, voir « Ensemble fourni » (2, fig. 3).

3. Relevez les éléments latéraux en position d'utilisation (3, fig. 3). Assurez-vous que les axes de verrouillage s'encliquettent.

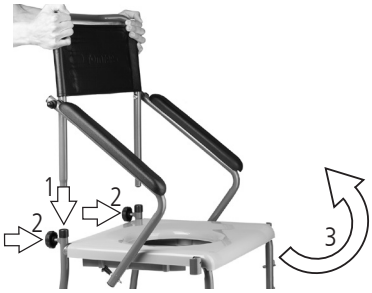

fig. 3

3.3 Montage de l'assise / du rembourrage

1. Retirez le film plastique de l'assise. Poussez ensuite la plaque d'assise sur la structure jusqu'à ce qu'elle s'encliquette complètement (fig. 4).

2. Posez le coussin d'assise fermé (voire Ensemble fourni) en l'ajustant sur l'évidement de l'assise.

3. L'assise rembourrée avec évidement (en option) sera également posée en l'ajustant sur l'évidement de l'assise.

fig.4

AVERTISSEMENT

Risque de pincement : Veillez à ce que l'assise s'encliquette entièrement sur la structure.

3.4 Accrocher/décrocher les repose-jambes

1. Pour accrocher latéralement le repose-jambe, prenez-le par son tube et emboîtez-le sur sa goupille de support située sur la structure (1, fig. 5).

2. Faites pivoter le repose-jambes vers l'avant jusqu'à ce que le levier de blocage s'encliquette (2, fig. 5.)

3.5 Réglage en hauteur des repose-pieds

1. À l'aide d'une pince, retirez le cache de protection noir du vissage situé sur le tube inférieur du repose-jambe (1, fig. 6).

2. Desserrez le vissage à l'aide de la clé hexagonale universelle fournie (13 mm).

3. Réglez la hauteur souhaitée du repose-pied en le tirant vers le bas hors du tube de repose-jambe (2, fig. 6).

4. Resserrez ensuite le vissage.

REMARQUE

Le réglage est correct lorsque, une fois les pieds posés sur les repose-pieds, les cuisses sont à l'horizontale sur l'assise.

fig.5

fig.6

FR

CONSEILS D'UTILISATION

AVERTISSEMENT

Risque de déplacement intempestif : Actionnez les freins de blocage total avant toute intervention à l'arrêt sur le fauteuil roulant de toilettes.

Risque de pincement : existe au niveau de toutes les pièces mobiles !

4.1 Frein de blocage total

Le TSU-2 est équipé de quatre roues de guidage 5 pouces. Suivant le modèle choisi, les deux, ou quatre, roues de guidage sont dotées chacune d'un frein de blocage. Lorsque le frein de blocage total respectif est actionné, la roue de guidage est freinée et sa rotation empêchée. Pour assurer un bon arrêt et prévenir tout déplacement latéral du fauteuil roulant de toilettes, il faut dans tous les cas serrer les deux freins de blocage total arrière.

1. Actionnez les freins de blocage total en donnant un coup de pied sur leur languette basculante (1, fig. 7).
2. Pour relâcher un frein de blocage total, appuyez avec le pied sur le petit levier basculant (2, fig. 7).

4.2 S'asseoir et se lever par le côté

1. Placez le fauteuil roulant de toilettes le plus près possible de l'endroit où vous voulez effectuer un transfert vers le fauteuil ou hors du fauteuil.
2. Actionnez les freins de blocage total.
3. Pour escamoter l'élément latéral, débloquez l'axe de verrouillage en le tirant vers l'arrière (1, fig. 8).
4. Il est alors possible de faire pivoter l'élément latéral vers le bas pour l'escamoter (2, fig. 8).
5. Vous pouvez alors effectuer un transfert latéral vers ou depuis le fauteuil roulant de toilettes.

Pour le transfert hors du fauteuil roulant de toilettes, nous recommandons d'avoir recours à l'aide d'un aidant.

AVERTISSEMENT

Risque en cas d'utilisation : N'utilisez plus la chaise de toilettes si les freins de blocage total sont endommagés ou inutilisables.

fig.7

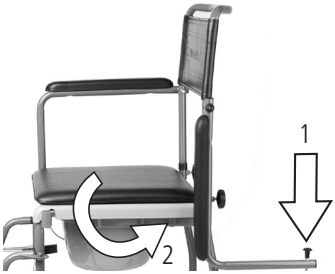

fig.8

AVERTISSEMENT

Risque de pincement : Il y a risque de se pincer ou de pincer des vêtements lors de l'escamotage des éléments latéraux.

4.3 S'asseoir et se lever par devant

1. Amenez, si possible, le fauteuil roulant de toilettes contre un mur ou un meuble solide.
2. Actionnez les freins de blocage total.
3. Escamotez les repose-pieds vers le haut (1,fig. 9).
4. Pour escamoter le repose-jambe, actionnez le levier (1, fig. 10), puis faites pivoter latéralement le repose-jambe (2, fig. 10).
5. Pliez lentement les genoux et essayez de vous saisir des accoudoirs des éléments latéraux.
6. Vous pouvez à présent vous asseoir sur le fauteuil roulant de toilettes.
7. Ramenez les repose-jambes à leur position de service jusqu'à ce qu'ils s'encliquettent. Puis, rabattez les repose-pieds vers le bas et posez les pieds devant les bandes de retenue des talons.
8. Procédez dans le sens inverse pour vous lever du fauteuil roulant de toilettes.

fig.9

fig.10

AVERTISSEMENT

Risque de chute : Pour s'asseoir et se relever, il faut impérativement escamoter latéralement les repose-pieds. Ne vous mettez jamais debout sur les repose-pieds.

4.4 Utilisation comme fauteuil roulant de toilettes

Avant l'utilisation :

1. Actionnez tout d'abord les freins de blocage total.
2. Placez le seau sans couvercle sous le siège, en le faisant coulisser sur son rail par l'arrière jusqu'en butée (1, fig. 11).
3. Retirez le coussin d'assise s'il est posé.

fig.11

FR

Après l'utilisation :

1. Sortez le seau prudemment par l'arrière pour le vider.
2. Après avoir vidé le seau hygiénique, nettoyez / désinfectez-le, ainsi que l'assise, comme décrit.
3. Reposez le coussin d'assise.

AVERTISSEMENT

Risque de pincement : Ne pas pousser ou retirer le seau tant qu'une personne est assise sur la chaise de toilettes.

4.5 Transport

Le fauteuil roulant de toilettes n'est pas conçu pour être transporté souvent. S'il est nécessaire de transporter le fauteuil, nous recommandons de le désassembler dans le sens inverse de celui indiqué dans le descriptif de montage figurant ci-dessus. Il faut emballer le fauteuil de manière qu'il soit stable et qu'il n'y ait pas de risque en cas de secousses brusques ou dangereuses durant le transport.

Si vous devez porter le fauteuil roulant de toilettes à l'état assemblé, nous vous conseillons de retirer les repose-pieds avant de soulever le fauteuil par les deux côtés de sa structure.

AVERTISSEMENT

Risque de blessures : Ne soulevez jamais le fauteuil roulant par les suspensions des repose-pieds ou par les repose-jambes.

4.6 Accessoires et pièces rapportées d'autres marques

Seule l'utilisation des accessoires d'origine de DIETZ GmbH est permise a priori. En cas de montage sur le fauteuil roulant de toilettes de produits d'autres marques, la responsabilité quant à la sécurité du produit est transférée à la personne ayant monté l'accessoire ou la pièce rapportée. La personne qui monte un accessoire ou une pièce rapportée doit faire une nouvelle déclaration de conformité pour l'ensemble formé par ces nouveaux accessoires/pièces et le produit. En effet, la déclaration de conformité faite par DIETZ selon le MDR 2017/745, annexe II, n'est alors plus valide.

AVERTISSEMENT

Risque de sécurité : La sécurité du produit ne peut pas être garantie en cas d'utilisation de pièces rapportées ou d'accessoires non distribués par DIETZ.

Si des accessoires ou des pièces sont montés/rapportés au fauteuil roulant de toilettes, il faut impérativement respecter les consignes de sécurité figurant dans la notice d'utilisation de ces accessoires ou pièces.

DIMENSIONS DU PRODUIT

Les données dimensionnelles se réfèrent à la configuration standard du fauteuil roulant de toilettes.

fig.12

REMARQUE

Les dimensions mesurées sur pièces en textile (par ex. hauteur du dossier) sont données à titre indicatif, avec une tolérance de +/-10 mm.

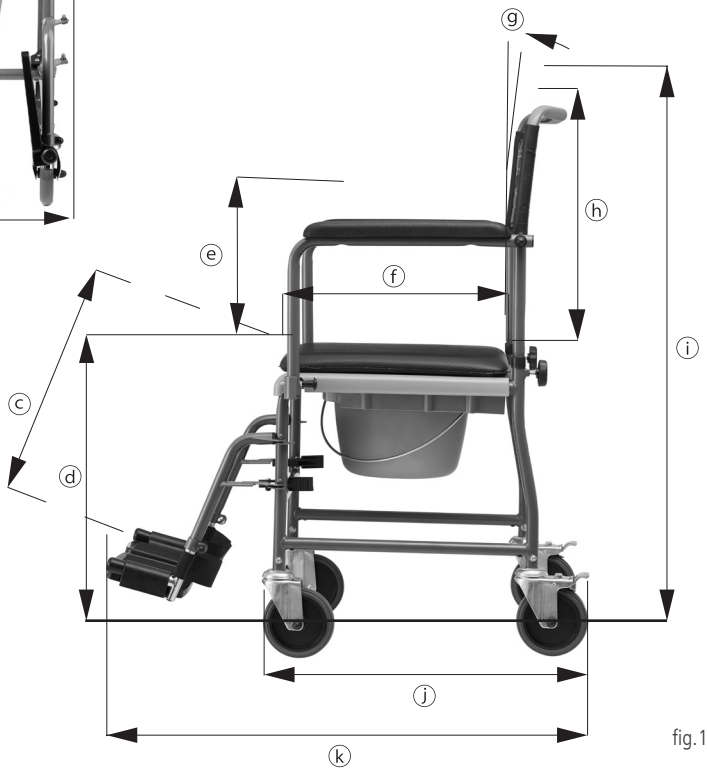

fig.13

FR

DIMENSIONS ET POIDS

	Spécifications		TSU-2	
			mini	maxi
k	Longueur totale avec repose-jambes	mm	815	825
j	Longueur totale sans repose-jambes	mm	555	
b	Largeur totale	mm	560	
i	Hauteur totale	mm	980	
	Poids de l'élément le plus lourd[1]	kg	6,06	6,26
a	Largeur d'assise utile	mm	470	
f	Profondeur d'assise utile	mm	440	
d	Hauteur d'assise (bord avant)[2]	mm	510	
g	Angle du dossier	°	3	
h	Hauteur du dossier	mm	450	
c	Hauteur entre les repose-pieds et l'assise[2]	mm	37	48
e	Hauteur des accoudoirs	mm	270	
	Stabilité statique en avant	°	10	
	Stabilité statique en arrière	°	10	
	Stabilité statique latérale	°	10	
	Longueur accoudoir à partir du cadre de dossier	mm	370	
	Diamètre de braquage minimal	mm	1050	1050
	Rayon de braquage intérieur	mm	950	1000
	Poids total[2]	kg	12,9	13,1
	Poids maximal admissible de l'utilisateur[3]	kg	120	

CONFORMITÉS

ISO 17966	contrôlé conformément aux exigences et méthodes d'essai des produits d'assistance pour l'hygiène personnelle
EN 1021-2	contrôle de résistance à l'inflammation de matériaux comme les rembourrages et les plastiques, lorsqu'ils sont exposés à une flamme.
ISO 10993-5	contrôle de la toxicité dans la matière
Poids mannequin d'essai	120 kg

[1] poids du fauteuil roulant de toilettes sans les pièces amovibles (ici, sans dossier, éléments latéraux, repose-jambes, assise, coussin et seau hygiénique)
[2] sans coussin d'assise
[3] Poids maximal admissible de l'utilisateur avec charge supplémentaire / Le poids de la charge supplémentaire abaisse d'autant le poids maximal admissible de l'utilisateur.

AUTRES DONNÉES

Spécifications		TSU-2
Référence HMV (registre des produits d'assistance)		18.46.02.0064
Couleurs		Gris manganèse métallisé
maxi Hauteur sous assise	mm	420
Accoudoir (l × L)	mm	50 x 360
Évidement de l'assise	mm	258 x 225
Seau hygiénique (diamètre)	mm	305
Couvercle du seau hygiénique (diamètre)	mm	288
Seau hygiénique (h)	mm	165
Hauteur des poignées de poussée	mm	980
Roues de guidage (diamètre x largeur)	mm/"	127 × 28 | 5 x 1,1
Nombre de freins de blocage total		2
Repose-jambe avec bande de retenue des talons	kg	0,78
Dossier, éléments latéraux compris	kg	2,34
Assise	kg	1,96
Coussin d'assise	kg	1,21
Seau hygiénique avec couvercle	kg	0,55
Température ambiante d'utilisation		10 °C à +40 °C
Conditions ambiantes d'entreposage		de 0 °C à 45 °C // humidité relative de l'air de 20 % à 75 %

MATIÈRES DU PRODUIT

Structure	Acier (revêtement par poudre)
Rembourrage de dossier	PVC
Assise (grise)	PP
Coussin d'assise	PVC
Accoudoirs	Plastique (PU)
Vis, raccords	Acier inoxydable
Pneus	Plastique (PU)
Bande retenue talons	Nylon (PA)
Partie supérieure des repose-jambes	Acier (revêtement par poudre)
Partie inférieure des repose-jambes	Acier (chromé) + plastique (PP)
Fourches	Acier galvanisé

Remarque : Tous les matériaux utilisés sont résistants à la corrosion et sans latex.

CONSIGNES DE SÉCURITÉ

Lors de l'utilisation du fauteuil roulant de toilettes, veillez à toujours respecter les consignes de sécurité suivantes afin d'éviter toute chute, situation dangereuse et toute détérioration du fauteuil roulant de toilettes :

- Le fauteuil roulant de toilettes ne peut être utilisé qu'en intérieur, sur un sol plan et non meuble.
- Bloquez systématiquement le fauteuil roulant de toilettes pour l'empêcher de rouler de manière intempestive, y compris quand il n'est pas utilisé.
- Le fauteuil roulant de toilettes ne doit pas être utilisé pour le transport de plusieurs personnes ou de charges. Respectez l'utilisation prévue.
- Le fauteuil roulant de toilettes doit être stable sur les quatre roues.
- N’oubliez jamais que toutes les pièces mobiles (repose-jambes, éléments latéraux, seau hygiénique, etc.) présentent a priori un risque de se coincer les doigts, d'autres membres du corps ou ses vêtements. Par conséquent, faites preuve de la prudence qui convient en utilisant le fauteuil roulant de toilettes.
- Utilisez impérativement des rampes pour franchir des obstacles. Il y a un risque accru de basculement dans toutes les directions lorsqu’une pente présente un angle de déclivité supérieur à 10°. Sans occupant, il est possible de soulever le fauteuil roulant de toilettes par la structure sous l'assise. Dans ces deux cas, assurez-vous que le seau hygiénique est vide.
- Risque de basculement ! Ayez toujours conscience que les mouvements corporels entraînent un déplacement du centre de gravité, ce qui peut augmenter le risque de basculement du fauteuil roulant de toilettes.
- Évitez les surfaces humides – il y a risque de glissement.
- Ne dépassez jamais la charge maximale admissible de 120 kg qui englobe l’utilisateur, la charge supplémentaire et les pièces rapportées.
- N'utilisez jamais le fauteuil roulant de toilettes sous l’emprise de l'alcool ou d'autres produits qui pourraient affecter votre attention ou vos facultés de réaction.
- Évitez d’exposer le fauteuil roulant de toilettes pendant une période prolongée aux rayons du soleil (par ex. à travers une fenêtre ou sur un balcon) ou à de basses températures, car certaines pièces du produit (p. ex. la structure, les repose-jambes et les éléments latéraux) peuvent chauffer extrêmement (> 41 °C) ou refroidir très fortement (< 0 °C), ce qui pourrait causer des lésions cutanées.
- Les incidents graves survenant en lien avec le produit doivent être signalés au fabricant et à l'autorité compétente.

ENTRETIEN / MAINTENANCE

Nous vous recommandons d'effectuer régulièrement les contrôles indiqués dans le plan de maintenance pour que la sécurité du fauteuil roulant de toilettes puisse être systématiquement garantie.
En cas de soin ou d'entretien insuffisant ou négligé du fauteuil roulant de toilettes, la responsabilité du fait du produit sera limitée. Le plan de maintenance ne fournit pas d'informations sur l'étendue des interventions réellement nécessaires à réaliser sur le fauteuil roulant de toilettes.

REMARQUE

En votre qualité d'utilisateur, vous êtes le premier à remarquer les éventuelles détériorations. Si vous constatez un défaut qui est décrit dans le plan de maintenance ou tout autre défaut ou une entrave au bon fonctionnement, veuillez contacter immédiatement un revendeur spécialisé agréé.

AVERTISSEMENT

Aux fins de maintien de la fiabilité du fauteuil roulant de toilettes, seul le revendeur spécialisé est autorisé à effectuer des réparations sur le fauteuil roulant de toilettes, avec des pièces de rechange d'origine DIETZ. Le catalogue des pièces de rechange correspondant est à votre disposition sur notre site internet, à la rubrique informations sur le produit.

REMARQUE

Sauf indication contraire, les contrôles et mesures préconisés dans le plan de maintenance doivent être effectués par l'utilisateur ou l'aidant.

REMARQUE DESTINÉE AU REVENDEUR SPÉCIALISÉ :

Si l'utilisateur constate des anomalies sur le fauteuil roulant de toilettes, veuillez effectuer le contrôle de tous les points énumérés dans le plan de maintenance. Ces contrôles doivent également être effectués avant chaque réutilisation et après un entreposage prolongé du produit (> 4 mois).

PLAN DE MAINTENANCE

Intervention	Description	avant l'utilisation	une fois par mois
Frein de blocage total sur roue de guidage contrôler le bon fonctionnement	• Lorsque les freins de blocage total sont enclenchés, les roues de guidage ne doivent pas pouvoir tourner. ⚠ Si un frein de blocage total est endommagé, il faut faire remplacer la roue de guidage par le revendeur spécialisé.	x	
Assises et rembourrages contrôler l'état de propreté / le bon état	• En cas de salissure, nettoyez l'assise et les rembourrages selon les consignes de nettoyage. • Faites remplacer les assises et les rembourrages s'ils sont endommagés.	x	
Pièces mobiles contrôler le bon fonctionnement et l'usure	• Vérifiez que toutes les pièces mobiles (repose-jambes, dossier avec les éléments latéraux et le seau hygiénique) sont mobiles et fonctionnent sans bruit.	x	
	• Les éléments latéraux doivent pouvoir être bloqués sans problème et s'escamoter sans jeu. • Il doit être possible d'enlever, de mettre en place et de bloquer sans problème les repose-jambes. • En cas de défaillance ou de surfaces endommagées, les pièces doivent être changées auprès du revendeur spécialisé.		x
Raccords à vis contrôler la solidité de la fixation	• Tous les raccords à vis doivent être serrés à fond. ⚠ Les vis et écrous autobloquants perdent de leur efficacité lorsqu'ils sont dévissés et revissés de manière répétée. C'est pourquoi il est nécessaire de les faire remplacer par un revendeur spécialisé agréé.		x
Roues de guidage contrôler le bon fonctionnement et l'état	• Les roues de guidage doivent avoir une trajectoire rectiligne et pouvoir pivoter en toute souplesse. • Faites remplacer les roues de guidage lorsqu'elles sont endommagées ou très usées.	x	
	• Éliminez la saleté et les dépôts qui se sont accumulés sur les roues de guidage.		x
Structure entière contrôler la fiabilité et l'état	• Les éléments de la structure et les charnières ne doivent présenter ni dommages ni fissures. • En cas de défaillance ou de défauts de surface, les pièces doivent être réparées.		x
Contrôle visuel Vérification pour détection de pièces desserrées, cassées, corrodées ou autrement endommagées	⚠ N'utilisez plus le fauteuil roulant de toilettes si vous constatez une détérioration de cette nature, car un maniement sûr n'est alors plus garanti !		x

Intervention	Description	une fois par mois	avant l'utilisation
Fauteuil roulant de toilettes, complet contrôler l'état de propreté	• L'assise et le seau hygiénique doivent être nettoyés et désinfectés après chaque utilisation.	x	
	• Il convient de nettoyer le fauteuil roulant de toilettes entier en fonction de son degré d'encrassement, mais au minimum une fois par mois (voir chapitre « Nettoyage et désinfection »).		x

RECHERCHE DES DÉFAUTS ET DÉPANNAGE

Intervention	Causes possibles	Mesures à prendre
Le fauteuil roulant de toilettes n'a pas une trajectoire rectiligne	• Les axes des roues de guidage sont sales.	Éliminez les saletés
	• Les roues de guidage sont usées ou endommagées. • Les roues de guidage ne peuvent pas tourner librement.	Contactez un revendeur spécialisé agréé
Le fauteuil roulant de toilettes est difficile à pousser	• Les axes des roues de guidage sont sales.	Éliminez les saletés
	• La fourche des roues de guidage est endommagée ou bien la suspension des roues n'est plus fixée correctement. • Les freins de blocage total sont endommagés.	Contactez un revendeur spécialisé agréé
La fonction de blocage est insuffisante et irrégulière	• Les freins de blocage total sont endommagés.	Contactez un revendeur spécialisé agréé
Grincements et bruits de frottement	• Différentes causes possibles	Contactez un revendeur spécialisé agréé

RÉPARATION / REMPLACEMENT D'UNE ROUE DE GUIDAGE

Doit être effectué par du personnel qualifié :

1. Desserrez le vissage de la roue de guidage sur letube de structure à l'aide d'une clé à fourche de 10 mm et d'une dynamométrique 10 mm.
2. Retirez du tube de structure la roue de guidage située sur la fourche en procédant par le bas, puis mettez la roue de guidage neuve en place. Pour finir, vissez la roue neuve sur le tube de structure. Contrôlez le couple de serrage des vissages. Il doit se situer entre 10 et 13 Nm.

NETTOYAGE

Pour nettoyer le produit, utilisez de l'eau tiède additionnée d'un nettoyant doux (sans solvant et d'un pH de 5 à 9). Après le nettoyage, rincez la chaise à l'eau claire et séchez avec un chiffon.
Les roues peuvent être nettoyées avec une brosse souple humidifiée, à poils en plastique souples (n'utilisez pas de brosse métallique !).

AVERTISSEMENT

Détérioration matérielle : Pour le nettoyage, n'utilisez pas de nettoyeur haute pression, ni de produits chimiques agressifs ou caustiques, ou d'additifs abrasifs.
Risque de corrosion : Pour éviter la corrosion, assurez-vous que tous les éléments sont entièrement secs après le nettoyage.

DÉSINFECTION

Essuyez ou vaporisez soigneusement toutes les pièces avec un désinfectant de surface disponible dans le commerce. Les surfaces sur lesquelles les mains et la peau sont en contact fréquent, comme l'assise, le seau hygiénique, le coussin d'assise et le dossier, doivent être désinfectées avec un soin minutieux.
Les désinfectants compatibles avec les matières sont les suivants :

- ▼ désinfectant sans aldéhyde à base d'alcools (70 % d'alcool propylique maximum)

AVERTISSEMENT

Détérioration matérielle : Pour la désinfection, veillez à respecter les instructions d'utilisation et de mise en œuvre du fabricant des produits d'entretien.
Risque d'infection : Le fauteuil roulant de toilettes doit être désinfecté avant chaque utilisation par une autre personne.

REMISE À AUTRUI ET RÉUTILISATION

Vous pouvez remettre votre produit à autrui en vue de sa réutilisation. Le nombre de réutilisations possibles dépend de l'état d'usure des matières et de l'état de fonctionnement du produit concerné.

Si vous remettez le fauteuil roulant de toilettes à un nouvel utilisateur ou au revendeur spécialisé aux fins de réutilisation, veillez à lui donner l'ensemble des documents techniques requis pour une utilisation sûre.
Avant la réutilisation du fauteuil roulant de toilettes, le revendeur spécialisé doit le nettoyer, le désinfecter, contrôler son état, puis donner son feu vert.
Tous les points de contrôle énumérés dans le plan de maintenance doivent être vérifiés sur le fauteuil roulant de toilettes.

ENTREPOSAGE

Si vous souhaitez entreposer le fauteuil roulant de toilettes, veillez à le placer dans un environnement sec, protégé d'un fort ensoleillement et à une température comprise entre 0 °C et +45 °C. Activez les freins de blocage total des roues afin de prévenir tout déplacement intempestif du fauteuil roulant de toilettes.
Les éléments amovibles (dossier, assise, rembourrage et repose-jambes) peuvent être retirés en vue de leur stockage à un endroit sûr.
Si vous souhaitez réutiliser le fauteuil roulant de toilettes après un entreposage prolongé (> 4 mois), veuillez contrôler tous les points énumérés dans le plan de maintenance.

AVERTISSEMENT

N'entreposez pas le fauteuil roulant de toilettes à proximité d'une source de chaleur et ne déposez aucun objet dessus pendant l'entreposage.

MISE AU REBUT

Si vous n'avez plus besoin du fauteuil roulant de toilettes, veuillez contacter votre revendeur spécialisé qui viendra le chercher pour le mettre au rebut dans les règles ou assurer sa réutilisation. Si cela n'est pas possible, veuillez porter le fauteuil roulant de toilettes à votre déchetterie locale.

ÉTIQUETAGE DU PRODUIT

La plaque signalétique et les panneaux d'avertissement apposés sur le fauteuil roulant de toilettes doivent rester lisibles. Faites remplacer immédiatement les plaques illisibles ou manquantes par votre revendeur spécialisé.
Le numéro de série qui identifie sans ambiguïté un produit figure sur la plaque signalétique apposée sur le tube latéral inférieur de la structure. Celle-ci ne doit pas être retirée.

Plaque signalétique

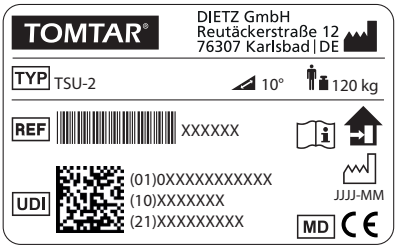

fig.14

Marquages sur le produit :

TOMTAR®	Marque commerciale
TYP	TYPE/modèle
REF	RÉF. = référence de l'article
UDI	UDI = Identifiant unique du dispositif (01) UDI-DI/GTIN (10) Numéro de lot (21) Numéro de série
	Fabricant/marque du fabricant/ adresse de contact
	Poids maximal admissible de l'utilisateur, charge supplémentaire comprise
	Date de fabrication
	Pente maximale autorisée pour un déplacement sécurisé du fauteuil roulant de toilettes.
	Le fauteuil roulant de toilettes n'est homologué que pour une utilisation en intérieur
	Respecter la notice d'utilisation
MD	Medical Device / dispositif médical
CE	Marquage CE

GARANTIE

Les prestations de la garantie s'appliquent à tous les vices du produit qui sont dus à un problème de fabrication ou un défaut de matière. La durée de la garantie est de 24 mois à compter de la réception de l'avis de livraison, ou commence à courir au plus tard après la livraison. Les dommages causés par l'usure naturelle, intentionnellement, par négligence ou en raison d'une utilisation inappropriée sont exclus de l'obligation de garantie. Il en va de même en cas d'utilisation de produits d'entretien, d'huiles lubrifiantes ou de graisses inappropriés.

DURÉE DE VIE

La durée de vie prévisionnelle de ce produit est de cinq ans dans le cadre d'une utilisation quotidienne et conforme. Le respect des consignes de maintenance et de sécurité indiquées dans la présente notice d'utilisation constitue une condition préalable à cette durée de vie.
La durée de vie indiquée ne constitue pas une garantie supplémentaire.

RESPONSABILITÉ DU FAIT DU PRODUIT

La responsabilité de DIETZ GmbH est engagée uniquement si les produits sont utilisés dans les conditions spécifiées et aux fins spécifiées. Nous recommandons de manipuler les produits de manière appropriée et de les utiliser conformément aux instructions. La responsabilité de DIETZ GmbH n'est pas engagée en cas de dommages causés par des composants ou des pièces de rechange qui n'ont pas été agréés par DIETZ GmbH. Seul un revendeur spécialisé agréé, ou le fabricant lui-même, est autorisé à effectuer les réparations du produit.

TOMTAR®

CE

Groupe de produits : salle de bain & WC
Produit : TSU-2/-4

Notice d'utilisation version 3.1 FR

Version 2022-07 (BLA)

DIETZ GmbH
Reutäckerstraße 12
76307 Karlsbad
Allemagne

Tél. : +49 7248.9186-0
Fax : +49 7248.9186-86
info@dietz-group.de
www.dietz-group.de

TOMTAR est une marque déposée de Dietz GmbH.

Les produits TOMTAR sont distribués par DIETZ GmbH.

Sous réserve d'erreurs d'impression, d'informations erronées et de modifications des prix ou des produits.
© DIETZ GmbH, Karlsbad.
Toute reproduction, même partielle, n'est autorisée qu'avec l'accord écrit de
DIETZ GmbH, Karlsbad.