BADEWANNENLIFTER CHECKLISTE
SERVICE

DE EN

MODELL NAME / MODEL NAME:	TYP / TYPE:	BAUGRUPPE / ASSEMBLY GROUP:
KANJO / DELTIS / SONARIS2 / CAPRI3	BLVX / XL / SL	BADEWANNENLIFTER / BATHLIFT

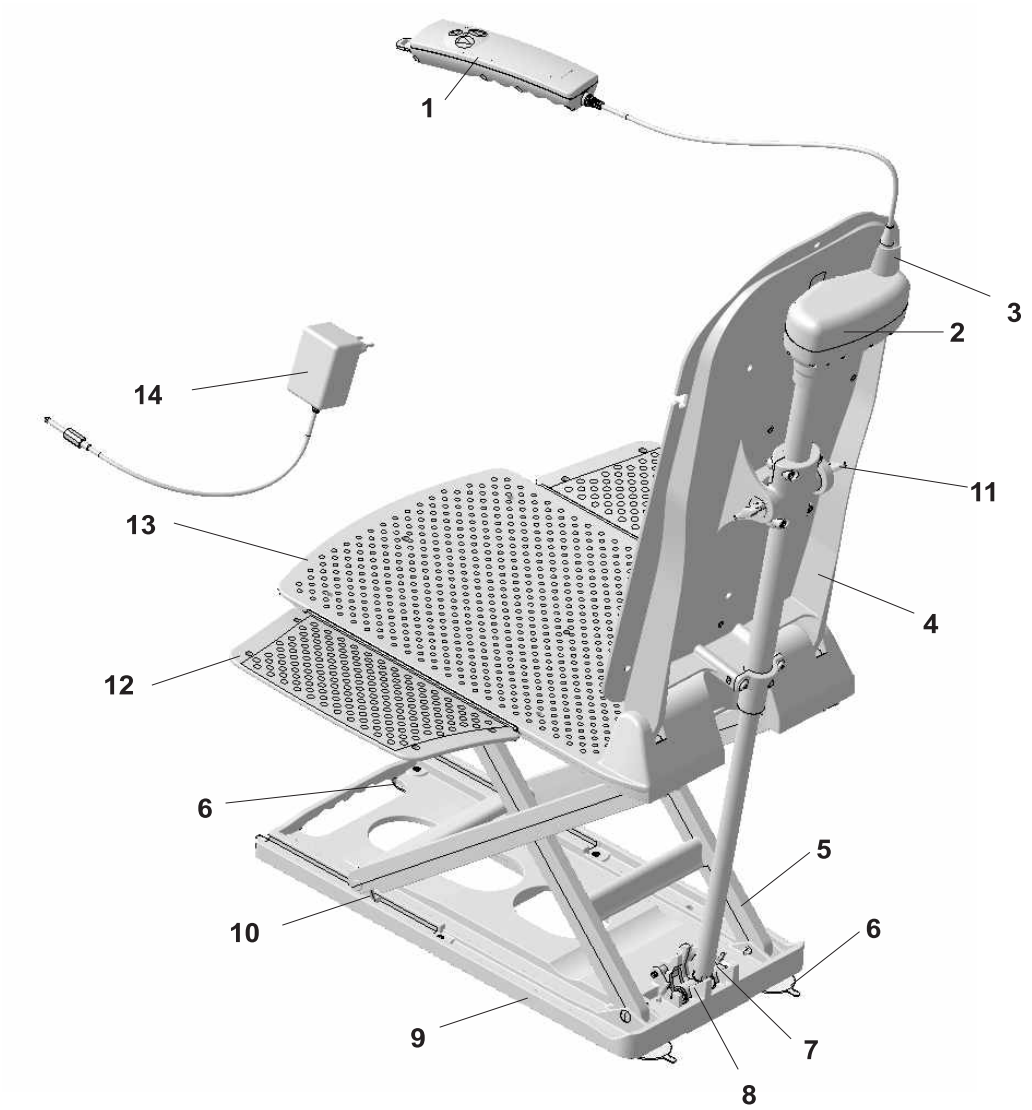

ÜBERSICHT / OVERVIEW

NR	A-NR / ITEM	BEZEICHNUNG BLVX	DESIGNATION BLVX
1		Handsteuerung	Hand control
2		Antrieb LAV 3	Actuator LAV 3
3		Klinkenstecker	Socket
4		Rückenlehne	Back rest
5		Hubschere	Lifting scissor
6		Saugfüße, 4 Stück	Suction feet, 4 pcs
7		Antriebsfuß	Actuator drive
8		Antriebsfußaufnahme	Drive foot retainer
9		Bodenplatte	Baseplate
10		Gleitschuhe	Gliding shoe
11		Bolzen Spindelsicherung, 2 Stück	Bolt bracket, 2 pcs
12		Seitenklappen	Side flaps
13		Sitzplatte	Seat plate
14		Ladegerät	Power supply unit

eureha GmbH
Rehabilitationstechnik
Zeppelinstrasse 10, D-88353 Kisslegg

Technische Änderungen vorbehalten.
© 2010 eureha GmbH / Stand 01/17

BADEWANNENLIFTER CHECKLISTE
SERVICE

DE EN

MODELL NAME / MODEL NAME:	TYP / TYPE:	BAUGRUPPE / ASSEMBLY GROUP:
KANJO / DELTIS / SONARIS2 / CAPRI3	BLVX / XL / SL	HANDSTEUERUNG / HAND CONTROL NETZTEIL / POWER SUPPLY UNIT

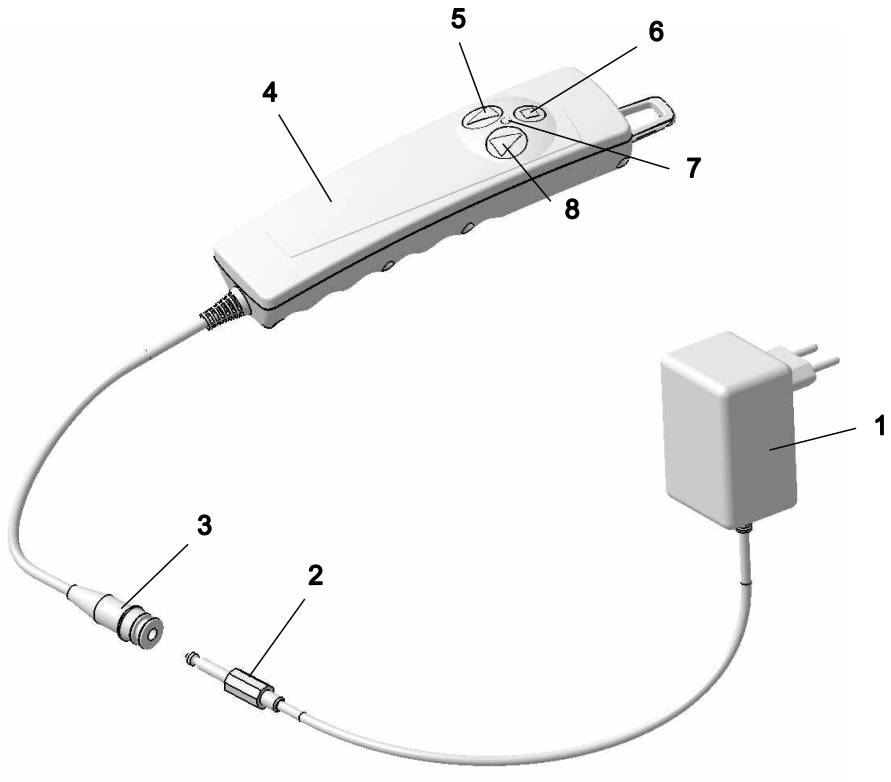

ÜBERSICHT / OVERVIEW

NR	A-NR / ITEM	BEZEICHNUNG BLVX	DESIGNATION BLVX	MATERIAL
1		Netzteil	Power supply unit	
2		Klinkenstecker (Ladegerät)	Socket (Power supply unit)	
3		Klinkenbuchse (Handsteuerung)	Jack plug (Hand control)	
4		Handsteuerung	Hand control	
5		Abwärts-Taste	Down pad	
6		Not-Aus-Taste	Emergency stop	
7		Leuchdiode	LED	
8		Aufwärts-Taste	Up pad	

F U N K T I O N S T E S T / FUNCTIONAL TEST

A	Keine sichtbaren Bruchstellen und Risse?	☐ YES	☐ NO **(Ersatz NR 1/NR4)**
B	Typenschild auf der Unterseite der Handsteuerung?	☐ YES	☐ NO **(SN _____)**
C	Klinkenbuchse (3) der Handsteuerung mit dem Klinkenstecker (2) des Ladegerätes verbinden. Ladegerät (1) in geeignete Netzsteckdose stecken.	☐ YES	☐ NO
D	Die rote LED (7) flackert ca. 4 sec. = automatischer Selbsttest!	☐ YES	☐ NO **(Ersatz NR 1)**
E	Neustart - mit neuem Ladegerät!	☐ YES **(Fehler NR 1)**	☐ NO **(Fehler NR 4)**
F	Ladevorgang ist gestartet, wenn die rote LED (7) dauerhaft leuchtet.	☐ YES	☐ NO **(Fehler NR 4)**
G	Keine Geräusche beim Start der Ladung!	☐ YES	☐ NO **(Fehler NR 4)**
H	Nach dem Ladevorgang (max. 60 min.) erlischt die rote LED (7).	☐ YES	☐ NO **(Fehler NR 4)**
I	Danach die Handsteuerung in **umgekehrter** Reihenfolge abstecken.		

eu**reha** GmbH
Rehabilitationstechnik
Zeppelinstrasse 10, D-88353 Kisslegg

Technische Änderungen vorbehalten.
© 2010 eureha GmbH / Stand 01/17

BADEWANNENLIFTER CHECKLISTE
SERVICE

DE EN

MODELL NAME / MODEL NAME:	TYP / TYPE:	BAUGRUPPE / ASSEMBLY GROUP:
KANJO / DELTIS / SONARIS2 / CAPRI3	BLVX / XL / SL	SITZEINHEIT / SEAT

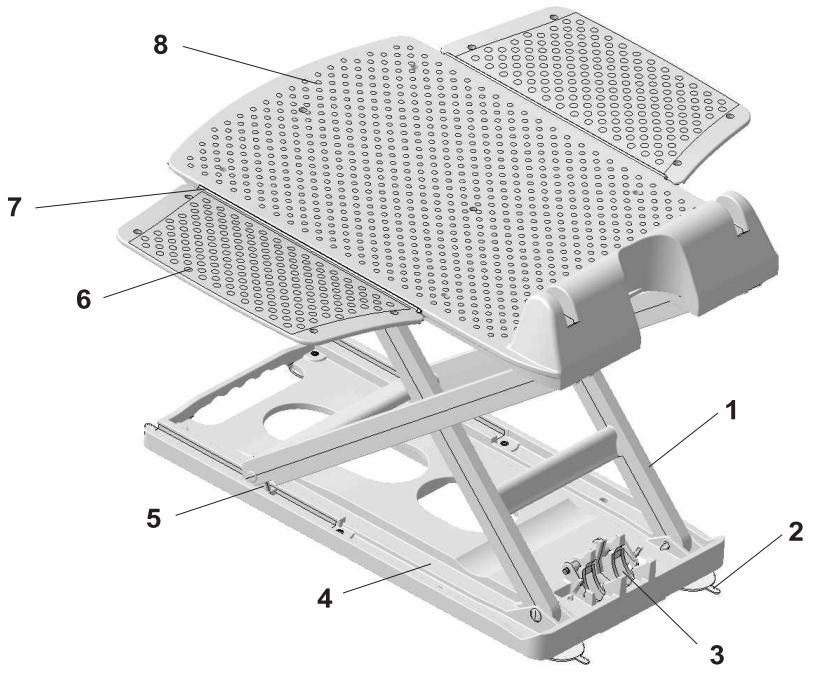

ÜBERSICHT / OVERVIEW

NR	A-NR / ITEM	BEZEICHNUNG BLVX	DESIGNATION BLVX	MATERIAL
1		Hubschere	Lifting scissor	
2		Saugfüße, 4 Stück	Suction feet, 4 pcs	
3		Antriebsfußaufnahme	Drive foot retainer	
4		Bodenplatte	Base plate	
5		Gleitschuhe	Gliding shoe, 4 pcs	
6		Seitenklappen	Side flap, 2 pcs	
7		Filmscharnier	Integral hinge, 2 pcs	
8		Sitzplatte	Seat plate	

F U N K T I O N S T E S T / FUNCTIONAL TEST

A	Die Sitzeinheit ist vollständig, siehe Übersicht?	☐ YES	☐ NO **(Ersatz)**
B	Keine sichtbaren Bruchstellen und Risse?	☐ YES	☐ NO **(Ersatz)**
C	Funktionstest der Schere durch Auf-/ Zubewegung. Quetschgefahr! (**Bitte Sitzverriegelung beachten / lösen**) In Ordnung?	☐ YES	☐ NO **(Ersatz)**
D	Alle Bolzen in den Verbindungen der Sitzplatte / Schere und Bodenplatte / Schere sind intakt?	☐ YES	☐ NO **(Ersatz)**
E	Die Saugfüße (2) sind vollständig und ohne sichtbare Schäden?	☐ YES	☐ NO **(Ersatz)**
F	Die Antriebsfußaufnahme (3) ist vollständig und ohne sichtbare Schäden?	☐ YES	☐ NO **(Ersatz)**

eu**reha** GmbH
Rehabilitationstechnik
Zeppelinstrasse 10, D-88353 Kisslegg

Technische Änderungen vorbehalten.
© 2010 eureha GmbH / Stand 01/17

BADEWANNENLIFTER CHECKLISTE
SERVICE

DE EN

MODELL NAME / MODEL NAME:	TYP / TYPE:	BAUGRUPPE / ASSEMBLY GROUP:
KANJO / DELTIS / SONARIS2 / CAPRI3	BLVX / XL / SL	RÜCKENEINHEIT / BACK REST UNIT

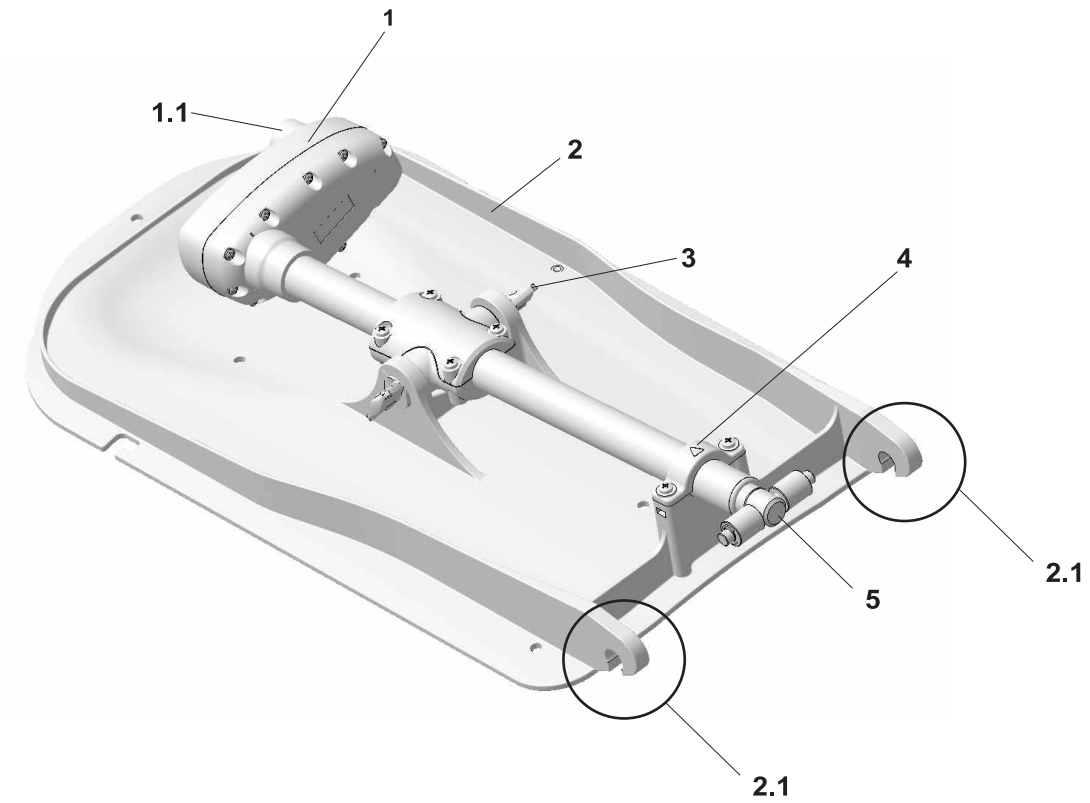

ÜBERSICHT / OVERVIEW

NR	A-NR / ITEM	BEZEICHNUNG BLVX	DESIGNATION BLVX	MATERIAL
1		Antrieb LAV 3	Actuator LAV 3	
2		Rückenlehne	Back rest	
3		Bolzen Spindelsicherung, 2 Stück	Bolt bracket, 2 pc	
4		Klemmung Rückenlehne	Pipe clamp actuator backrest	
5		Antriebsfuß	Actuator drive	
1.1		Klinkenstecker	Socket	
2.1		Haken an der Rückenlehne	Hooks on the back rest	

F U N K T I O N S T E S T / FUNCTIONAL TEST

A	Die Rückeneinheit ist vollständig, siehe Übersicht?	☐ YES	☐ NO **(Ersatz)**
B	Keine sichtbaren Bruchstellen und Risse? Wichtig (2.1)!	☐ YES	☐ NO **(Ersatz)**
C	Klinkenstecker (1.1) keine sichtbare Schäden!	☐ YES	☐ NO **(Ersatz NR 1)**
D	Typenschild am Antrieb (1) und der Rückenlehne (2) vorhanden?	☐ YES	☐ NO **(SN _____)**
E	Klinkenbuchse der Handsteuerung auf den Klinkenstecker (1.1) am Antrieb (1) stecken. Mit der Auf-/ Abtaste die Antriebsfunktionen überprüfen! Der Funktionstest **muss** unter maximaler Belastung durchgeführt werden!	☐ YES	☐ NO **(Ersatz NR 1)**
F	Die rote LED in der Handsteuerung blinkt ca. 5 sec. = Kurzschluss! ***(Steckerverbindung der Handsteuerung zum Antrieb prüfen!)**	☐ YES **(Prüfen*)**	☐ NO
G	Der Antriebsfuß (5) muss **ganz** eingefahren sein und die **Position** wie abgebildet!	☐ YES	☐ NO **(Korrektur)**
H	Die Klebeverbindung Antriebsfuß (5) mit Drehmomentschlüssel **gegen Uhrzeigersinn** mit **20 Nm** prüfen!	☐ YES	☐ NO **(Ersatz NR 1)**

eu**reha** GmbH
Rehabilitationstechnik
Zeppelinstrasse 10, D-88353 Kisslegg

Technische Änderungen vorbehalten.
© 2010 eureha GmbH / Stand 01/17