DIETZ GROUP

Bestellbogen
Adaptiv-Rollstuhl AS[01]/RF

Stand 2024-02 / Version 15.3

AS[01]

AS[01]RF

Wir gestalten Mobilität.

Bestellbogen analog bearbeiten

Drucken Sie den Bestellbogen aus, konfigurieren Sie durch Ankreuzen der einzelnen Komponenten das Produkt und faxen Sie den unterschriebenen Bestellbogen an: Fax: +49 7248.9186 - 86

Bestellbogen digital bearbeiten

Sichern Sie das Formular auf Ihrem Computer mit einem frei wählbaren Namen und schicken Sie es per E-Mail an: info@dietz-group.de oder drucken Sie es danach aus und faxen es an: +49 7248.9186 - 86

× Felder mit einem blauen × zeigen eine Kombinations- oder Vorauswahl an.

■ Quadratische ausgefüllte Auswahlfelder weisen darauf hin, dass diese Artikel im Standard mitgeliefert werden.

☐ Quadratische Auswahlfelder unterliegen keiner Bedingung und sind frei an- und abwählbar.

Druckfehler, Irrtümer und Preis- oder Produktänderungen vorbehalten. © DIETZ GmbH REHA-PRODUKTE, Karlsbad
Unsere Allgemeinen Geschäftsbedingungen finden Sie unter https://shop.dietz-group.de/allgemeine-geschaeftsbedingungen-agb

Angaben zur Bestellung:

☐ Auftrag
☐ Angebot Basis VK
☐ Angebot Basis EK

Sanitäts-Fachhaus	
Kunden-Nr.	
Name des Patienten/Kommission	
Lieferanschrift	
Bemerkung	
Krankenkasse	
Stempel	
Datum und Unterschrift	

Abb. mit Kleiderschutz Kobalt Blau, Vicair Active O2
und 24" Leichtlaufrad

Abb. mit Kleiderschutz Perlweiß, Vicair Active O2
und 24" Leichtlaufrad

TECHNISCHE DATEN	AS[01]		AS[01]RF	
HMV-Nr.	18.50.03.0213	18.50.03.0222	18.50.03.0248	18.50.03.0247
Farbe	Rahmen Mattschwarz, Seitenteile Perlweiß / Petrol / Atomic-Umbra / Titan Grau / Kobalt Blau / Schwarz			
Sitzbreite (mm)	360 – 540 in Schritten von 20 mm			
Sitztiefe (mm)	360 – 450	480 – 570	360 – 450	480 – 510
Sitzhöhe vorn (mm)	412,5 – 525			
Sitzhöhe hinten (mm)	387,5 – 525			
Rückenhöhe (mm)	290 – 500 in Schritten von 30 mm			
Rückenwinkel (Grad)	einstellbar –5° / 0° / 5° / 10° / 15°			
Schiebegriffhöhe (mm)	860 – 980 je nach Rückenhöhe (optional +100 verstellbar)			
Gesamtbreite (mm)	Sitzbreite +200 mm			
Gesamtbreite gefaltet (mm)	280 mit Rädern / 300 mit Rädern und Trommelbremse			
Gesamthöhe (mm)	790 – 1140			
Gesamtlänge mit Beinstützen (mm)	ST +450 mm		Vorderrahmen 98° ST + 520 mm Vorderrahmen 103° ST + 550 mm	
Gesamtlänge ohne Beinstützen (mm)	ST +330 mm			
Lenkbereich (mm)	min. 1010 (ST 45)	min. 1150 (ST 57)	min. 960 (ST 45)	min. 1060 (ST 51)
Armlehnenhöhe (mm)	220 – 260			
Armlehnenbreite (mm)	60			
Armlehnenlänge (mm)	250 Desk / 350 Long			
Unterschenkellänge (mm)	290 – 510 in Schritten von 15 mm		370 – 510 in Schritten von 15 mm	
Antriebsräder (Ø Zoll)				
Lenkräder (Ø mm/Zoll)	125 / 150 / 175 // 5 / 6 / 7		125 / 150 // 5 / 6	
Kippstabilität (Grad)	10°			
Max. Belastbarkeit (kg)	125	150	125	150
Gewicht (kg)	ab 12,8		ab 12	ab 12,5

Für alle Maße gilt eine Fertigungstoleranz von 10 mm

Produktdetails Basiskonfiguration

- Rahmen und Kreuzstrebe aus Aluminium
- Anpassrücken (Klett) gepolstert
- Radsturz einstellbar 0° / 3°
- AS[01] Rahmenwinkel wählbar offen, komfort und geschlossen
- AS[01]RF Rahmenwinkel wählbar komfort und geschlossen
- Seitenteil wählbar in drei unterschiedlichen Typen (Kleiderschutz, PU-Armauflagen, Desk & Long)
- Extrem stabile Vorderradanbindung
- Vielfältige Einstellmöglichkeiten ohne zusätzlich erforderliche Bauteile wie Sitzhöhe vorne/ hinten und Rückenwinkel
- Seitenteile in 6 Farben verfügbar
- Crash-test zertifiziert nach ISO 7176-19 zugelassen für den Personentransport im Fahrzeug

Preis Basiskonfiguration (EUR zzgl. 7% MwSt) **ab 2.296,00**

AS[01] inkl. Seitenteile und geteilte Beinstützen / AS[01]RF inkl. Seitenteile

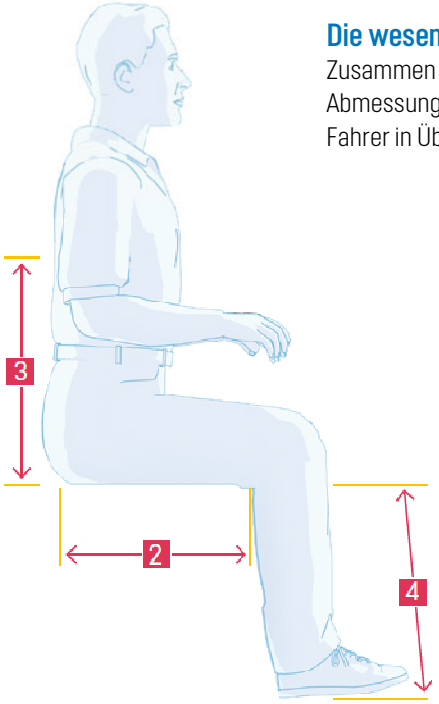

Die wesentlichen Messpunkte und Angaben

Zusammen mit der Größe und dem Gewicht der Person sind dies die wesentlichen Abmessungen für eine optimale Anpassung, die zwischen Rollstuhl und Fahrerin oder Fahrer in Übereinstimmung gebracht werden müssen.

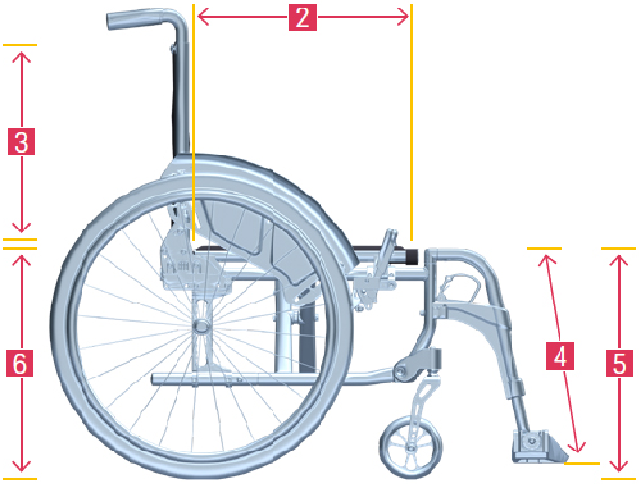

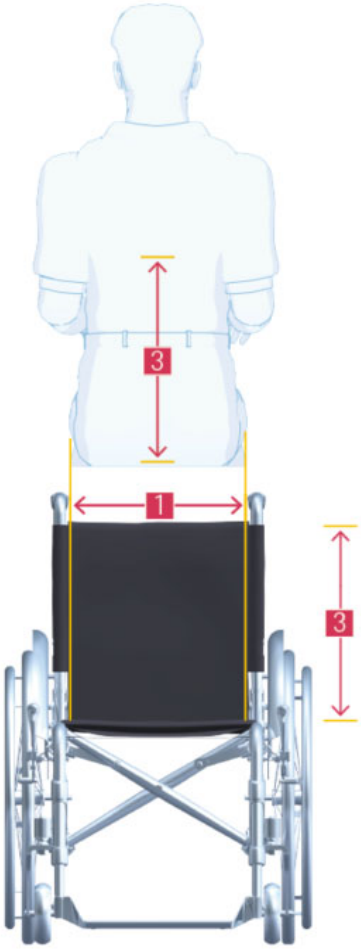

		WERTE
	Alter des Kunden	
	Körpergröße (mm)	
	Gewicht (kg)	
1	Sitzbreite (mm)	
2	Sitztiefe (mm) Oberschenkellänge minus zwei Finger breit	
3	Rückenpolsterhöhe (mm)* Sitzfläche bis unter die Schulterblätter	
4	Unterschenkellänge (mm) Für die korrekte Höhe der Fußplatte	
5	Sitzhöhe vorn (mm)* Unterschenkellänge + ausreichend Abstand der Fußplatte zum Boden (min. 40 mm)	
6	Sitzhöhe hinten (mm) Abhängig von Sitzhöhe vorn, dem Sitzwinkel und der Sitztiefe	

* Gemessen ohne Sitzkissen. Bitte beachten Sie die Sitzkissenhöhe.

Den richtigen Rahmentyp finden

Die Vorderrahmenlänge (1) definiert den Einstellungsbereich des Kniewinkels. Die Vorderrahmenlänge wird gemessen von der vorderen Kante der Sitzfläche (a) als neutralem Punkt bis zur Mitte der Fußplatte (b).
Je länger die Vorderrahmenlänge, desto größer wird der Einstellungsbereich des Kniewinkels. Der Kniewinkel ist abhängig von der Sitzposition (weiter hinten oder weiter vorne im Rollstuhl) und der jeweiligen Sitzhöhe. Daher geben wir einen Winkel-Einstellungsbereich und keine exakten Kniewinkel an.

Für die Adaptiv-Rollstühle AS[01] und AS[01]RF bietet DIETZ verschiedene Auswahlmöglichkeiten mit abnehmbaren oder integrierten Beinstützen an. So finden Sie den passenden Kniewinkel für Ihre Anforderungen.

AS[01] Rahmen geteilt mit abnehmbaren Beinstützen

Beinstütze, Rahmenwinkel offen
Kniewinkeleinstellung von ca. 110° - 115°

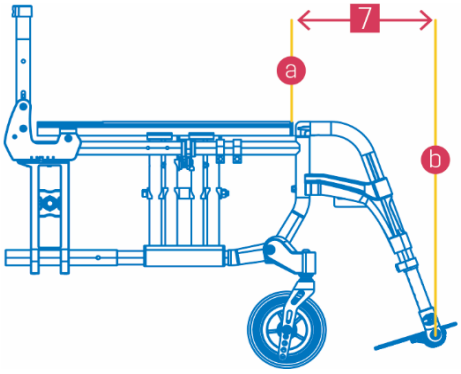

Beinstütze, Rahmenwinkel komfort
Kniewinkeleinstellung von ca. 100° - 105°

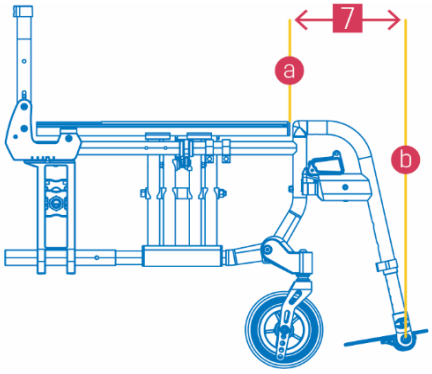

Beinstütze, Rahmenwinkel geschlossen
Kniewinkeleinstellung von ca. 90° - 95°

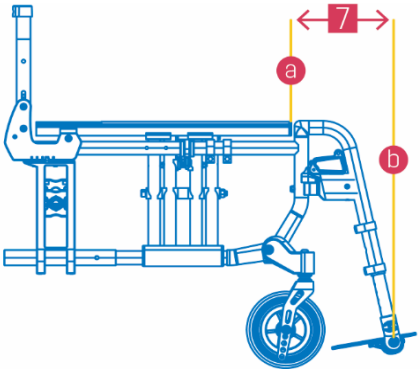

AS[01]RF Rahmen mit integrierten Beinstützen

Beinstütze, Rahmenwinkel komfort
ohne Rahmeneinzug

Kniewinkeleinstellung von ca. 95° - 100°

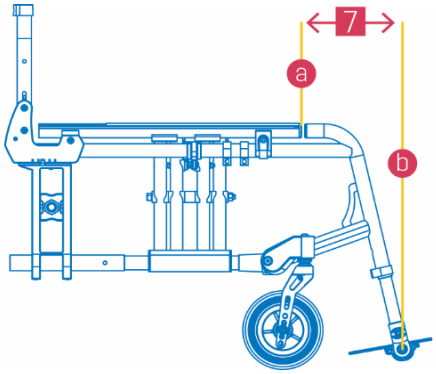

Beinstütze, Rahmenwinkel komfort
Rahmeneinzug (30 mm je Seite)

Kniewinkeleinstellung von ca. 93° - 97°

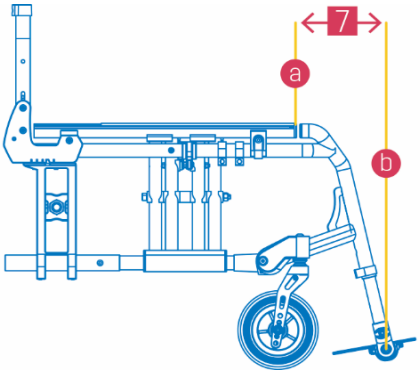

Beinstütze, Rahmenwinkel geschlossen
Rahmeneinzug (30 mm je Seite)

Kniewinkeleinstellung von ca. 90° - 95

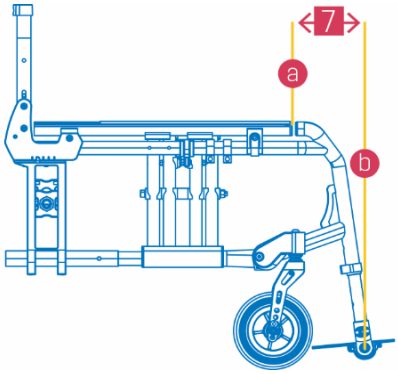

Art.-Nr.	Beschreibung	Preise (€)*

Sitzbreiten/Sitztiefen Kombinationen (mm)

Sitztiefe \ Sitzbreite	360	380	400	420	440	460	480	500	520	540
(360) 390	×	×	×	×	×	×	×	×	×	
(420) 450	×	×	×	×	×	×	×	×	×	×
(480) 510		×	×	×	×	×	×	×	×	×
(540) 570			×	×	×	×	×	×	×	×
Maximale Belastbarkeit					125 kg bei Sitztiefen (360) 390 / (420) 450 einfache Kreuzstrebe 150 kg bei Sitztiefen (480) 510 / (540) 570 doppelte Kreuzstrebe					

Sitztiefe (540) 570 nicht möglich für AS[01]RF, Rahmen mit integrierten Beinstützen

RAHMENTYP 7

☐ 180250	**AS[01]** Rahmen geteilt, Rahmenwinkel über Beinstützen wählbar	**2.296,00**
☐ 180251	**AS[01]RF** Rahmen mit integrierten Beinstützen, ohne Rahmeneinzug, Rahmenwinkel komfort	**2.296,00**
☐ 180252	**AS[01]RF** Rahmen mit integrierten Beinstützen, mit Rahmeneinzug (30 mm je Seite), Rahmenwinkel komfort	**2.544,00**
☐ 180253	**AS[01]RF** Rahmen mit integrierten Beinstützen, mit Rahmeneinzug (30 mm je Seite), Rahmenwinkel geschlossen	**2.544,00**

SITZBREITE (mm) 1

Sitzbreite	360	380	400	420	440	460	480	500	520	540
Auswahl	☐	☐	☐	☐	☐	☐	☐	☐	☐	☐
Art.-Nr.	180300	180301	180302	180303	180304	180305	180306	180307	180308	180309

SB 360 mm nicht wählbar für AS[01]RF Rahmeneinzug 30 mm

SITZTIEFE (mm) 2

Rahmen kurz, einfache Kreuzstrebe, max. Benutzergewicht 125 kg

Sitztiefe	360	390	420	450	
Auswahl	☐	☐	☐	☐	
Art.-Nr.	180310		180311		**0,00**

Rahmen lang, doppelte Kreuzstrebe, max. Benutzergewicht 150 kg

Sitztiefe	480	510	540	570	
Auswahl	☐	☐	☐	☐	
Art.-Nr.	180312		180313		**153,00**

Die Sitztiefe ist um jeweils 30 mm werkzeuglos über Klettband justierbar.

SITZHÖHE VORNE (vSH) 5

vSH (mm) in Verbindung zum Lenkrad-Durchmesser (mm/Zoll)

Einstellbar in Schritten von 12,5 mm ohne zusätzliches Montagematerial

vSH	412,5	425	437,5	450	462,5	475	487,5	500	512,5	525
125 mm / 5"	×	×	×	×	×	×	×	×		
150 mm / 6"		×	×	×	×	×	×	×	×	
175 mm / 7"				×	×	×	×	×	×	×

Die vordere Sitzhöhe ist abhängigig von der Radgröße. Die Werte sind gemessen bei 0° Sitzneigung und ohne Sitzkissen.

Sitzhöhe vorn

vSH	412,5	425	437,5	450	462,5	475	487,5	500	512,5	525
Auswahl	☐	☐	☐	☐	☐	☐	☐	☐	☐	☐
Art.-Nr.	181102	181103	181104	181105	181106	181107	181108	181109	181110	181111

ACHTUNG: Die maximale zulässige Sitzhöhendifferenz zwischen vorderer und hinterer Sitzhöhe beträgt max. 100 mm.

* Preise: VK netto zzgl. der gesetzl. MwSt.

Art.-Nr.	Beschreibung		Preise (€)*
	LENKRAD		
☐ 182001	PU Softrolle 125 mm / 5", pannensicher, Felge aus Kunststoff		**0,00**
☐ 182002	PU Softrolle 150 mm / 6", pannensicher, Felge aus Kunststoff		**0,00**
☐ 182003	PU Softrolle 175mm / 7", pannensicher, Felge aus Kunststoff	nicht wählbar für AS[01]RF	**0,00**
☐ 182004	Leichtlaufrad Alucore 125 mm / 5"silber eloxiert		**153,90**
☐ 182005	Leichtlaufrad Alucore 125 mm / 5" schwarz pulverbeschichtet		**153,90**
	Radgabel		
☐ 182006	Radgabeln (2 Stk.), silber eloxiert		**0,00**
☐ 182007	Radgabeln (2 Stk.), schwarz eloxiert		**0,00**

SITZHÖHE HINTEN (hSH) 6

hSH (mm) in Verbindung zum Antriebsrad (Zoll)

Einstellbar in Schritten von 12,5 mm ohne zusätzliches Montagematerial

hSH	387,5	400	412,5	425	437,5	450	462,5	475	487,5	500	512,5	525
22"	×	×	×	×	×	×	×	×	×	×	×	
24"			×	×	×	×	×	×	×	×	×	×
26"					×	×	×	×	×	×	×	×

Die hintere Sitzhöhe darf nicht höher gewählt werden als die vordere Sitzhöhe.
Die Kombination mit 22" und 26" Antriebsrädern muss in Abhängigkeit von der gewählten Sitzhöhe und Sitztiefe individuell geprüft werden. Unser Individual Team berät Sie gerne.

Sitzhöhe hinten

hSH	387,5	400	412,5	425	437,5	450	462,5	475	487,5	500	512,5	525
Auswahl	☐	☐	☐	☐	☐	☐	☐	☐	☐	☐	☐	☐
Art.-Nr.	181114	181115	181116	181117	181118	181119	181120	181126	181127	181128	181129	181130

ACHTUNG: Die maximale zulässige Sitzhöhendifferenz zwischen vorderer und hinterer Sitzhöhe beträgt max. 100 mm.

ANTRIEBSRAD

Antriebsräder

Alle Antriebsräder mit 12 mm Steckachse

☐ 182012	24" Felge, Greifreifen und Nabe in Aluminium, tangential gespeicht, Nabe und Felge schwarz, Greifring silber	Bereifung PU pannensicher, schwarz 24 x 1"	**0,00**
☐ 182013	24" Felge, Greifreifen und Nabe in Aluminium, tangential gespeicht, Nabe und Felge schwarz, Greifring silber	Bereifung Luft Marathon plus 24 x 1"	**73,00**
☐ 182015	24" Leichtlaufrad, Hohlkammerfelge, Greifreifen Aluminium, radial gespeicht, Nabe und Felge schwarz, Greifring atomic-umbra Zugelassen bis zu einem Nutzergewicht von 100 kg	Bereifung Luft Marathon plus 24 x 1"	**268,40**
☐ 182016	24" Leichtlaufrad, Hohlkammerfelge, Greifreifen Aluminium, radial gespeicht, Nabe und Felge schwarz, Greifring schwarz eloxiert, Zugelassen bis zu einem Nutzergewicht von 100 kg	Bereifung Luft Marathon plus 24 x 1"	**268,40**
☐ 182018	24" Felge, Greifreifen und Nabe in Aluminium, tangential gespeicht, inkl. Trommelbremse für Begleitperson, Nabe und Felge schwarz, Greifring silber	Bereifung PU pannensicher, grau 24 x 1 3/8"	**155,00**
☐ 182021	24" Felge, Greifreifen und Nabe in Aluminium, tangential gespeicht, inkl. Trommelbremse für Begleitperson, Nabe und Felge schwarz, Greifring silber	Bereifung Luft Marathon plus 24 x 1"	**232,50**

* Preise: VK netto zzgl. der gesetzl. MwSt.

Art.-Nr.	Beschreibung		Preise (€)*

ANTRIEBSRAD

Weitere Antriebsräder auf Anfrage

☐ 182070	22" Felge, Greifreifen und Nabe in Aluminium, tangential gespeicht, Nabe, Felge und Greifring schwarz eloxiert	Bereifung Luft Marathon plus 22 x 1"	**auf Anfrage**
☐ 182071	22" Felge, Greifreifen und Nabe in Aluminium, tangential gespeicht, Nabe, Felge und Greifring schwarz eloxiert	Bereifung PU pannensicher, schwarz 22 x 1"	**auf Anfrage**
☐ 182072	22" Felge, Greifreifen und Nabe in Aluminium, tangential gespeicht, inkl. Trommelbremse für Begleitperson, Nabe, Felge und Greifring schwarz eloxiert	Bereifung Luft Marathon plus 22 x 1"	**auf Anfrage**
☐ 182073	22" Felge, Greifreifen und Nabe in Aluminium, tangential gespeicht, inkl. Trommelbremse für Begleitperson, Nabe, Felge und Greifring schwarz eloxiert	Bereifung PU pannensicher, schwarz 22 x 1"	**auf Anfrage**
☐ 182074	26" Felge, Greifreifen und Nabe in Aluminium, tangential gespeicht, Nabe, Felge und Greifring schwarz eloxiert	Bereifung Luft Marathon plus 26 x 1"	**auf Anfrage**
☐ 182075	26" Felge, Greifreifen und Nabe in Aluminium, tangential gespeicht, Nabe, Felge und Greifring schwarz eloxiert	Bereifung PU pannensicher, grau 26 x 1"	**auf Anfrage**
☐ 182076	26" Felge, Greifreifen und Nabe in Aluminium, tangential gespeicht, inkl. Trommelbremse für Begleitperson, Nabe, Felge und Greifring schwarz eloxiert	Bereifung Luft Marathon plus 26 x 1"	**auf Anfrage**
☐ 182077	26" Felge, Greifreifen und Nabe in Aluminium, tangential gespeicht, inkl. Trommelbremse für Begleitperson, Nabe, Felge und Greifring schwarz eloxiert	Bereifung PU pannensicher, grau 26 x 1"	**auf Anfrage**

Gesamtbreite mit Felge 22" = +20 mm

Einhandantrieb, max. Benutzergewicht 140 kg

☐ 182280	Einhandantrieb, Antriebsräder PU	links	**836,00**
☐ 182281	Einhandantrieb, Antriebsräder PU	rechts	**836,00**
☐ 182282	Einhandantrieb, Antriebsräder Luft	links	**895,00**
☐ 182283	Einhandantrieb, Antriebsräder Luft	rechts	**895,00**

Nicht möglich in Verbindung mit 3° Sturz der Antriebsräder, Trommelbremse, TETRA/ERGO-GRIPP.
In Verbindung mit dem Anti-Kipp-Rad ist eine Montage nur in Sitzhöhe 437,5 - 500 mm möglich

Position Antriebsräder

Position Antriebsrad: +20 (hinten) bis - 80 mm (vorne) relativ zur Mitte Rückenrohr

☐ 181061	+ 20 mm	für Zusatzantriebe/Amputationsbeinstützen nicht möglich mit 22" Antriebsrad	**0,00**
☐ 181063	- 20 mm		**0,00**
☐ 181064	- 40 mm	nicht möglich mit Sitztiefe 360 mm	**0,00**
☐ 181065	- 60 mm	nicht möglich mit Sitztiefe 360 mm	**0,00**
☐ 181066	- 80 mm	nicht möglich mit Sitztiefe 360 mm	**0,00**

Ab einer Position von - 40 mm sind Anti-Kipp-Räder empfohlen, ab -80 mm sind Anti-Kipp-Räder zu verwenden

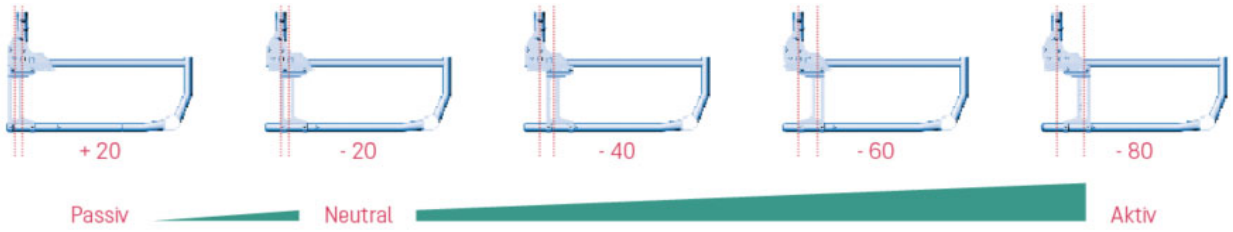

* Preise: VK netto zzgl. der gesetzl. MwSt.

Art.-Nr.	Beschreibung		Preise (€)*
	ANTRIEBSRAD		
	Sturzwinkel Antriebsräder		
	Einstellbar über Antriebsrad-Adapter ohne zusätzliches Montagematerial Antriebsräder		
☐ 181071	Sturzwinkel 0°		**0,00**
☐ 181072	Sturzwinkel 3°	nicht möglich mit Trommelbremse oder Kleiderschutz höhenverstellbar	**0,00**
	Gesamtbreite mit Sturzwinkel 3° = + 60 mm		
	Hinterrad Adapter		
☐ 182008	Hinterrad Adapter (2 Stk.), silber eloxiert		**0,00**
☐ 182009	Hinterrad Adapter (2 Stk.), schwarz eloxiert		**0,00**
	Greifreifen		
☐ 182026	Greifreifen 24" TETRA-GRIPP, schwarz, montiert	Spezialbeschichtete Greifreifen für Tetraplegiker	**304,40**
☐ 182027	Greifreifen 24" ERGO-GRIPP, schwarz eloxiert, montiert	Ergonomische Greifreifen z.B. bei MS, Paraplegie, inkomplette Tetraplegie	**304,40**
	Gesamtbreite mit TETRA-/ERGO-GRIPP = + 40 mm. Nicht möglich in Kombination mit PU Bereifung oder Einhandantrieb. Eine Nachrüstung der Artikel nur im Hause DIETZ möglich. Die Nachrüstung ist mit zusätzlichen Kosten verbunden.		
	Speichenschutz		
☐ 198069	Speichenschutz transparent, Rad 24"	Paar	**98,80**
	Nicht möglich mit dem Einhandantrieb auf der aktiven Seite		
	ZUBEHÖR RAHMEN		
☐ 182262	Hemi Kit, Distanzblock: Lenkräder 30mm ausgestellt für mehr Fußfreiheit		**356,10**
☐ 182202	Anti-Kipp-Rad, abschwenkbar	rechts	**121,30**
☐ 182201	Anti-Kipp-Rad, abschwenkbar	links	**121,30**
☐ 182241	Auftrittrohr	rechts	**42,60**
☐ 182242	Auftrittrohr	links	**42,60**
☐ 182222	Stockhalter (nur in Verbindung mit Auftrittrohr)	rechts	**18,00**
☐ 182221	Stockhalter (nur in Verbindung mit Auftrittrohr)	links	**18,00**
☐ 182250	Kraftknoten System, mit Beckengurt	nicht wählbar für AS[01]RF	**1.314,70**

* Preise: VK netto zzgl. der gesetzl. MwSt.

Art.-Nr.	Beschreibung	Preise (€)*

SITZKISSEN

Vicair Active O2 zur Positionierung und Dekubitusprophylaxe

Sitzbreite (mm) Auswahl mit Sitztiefe (mm)

Sitztiefe \ Sitzbreite	360	380	400	420	440	460	480	500	520	540
360	×	×	×	×	×					
390	×	×	×	×	×	×	×	×	×	
420	×	×	×	×	×	×	×	×	×	×
450	×	×	×	×	×	×	×	×	×	×
480		×	×	×	×	×	×	×	×	×
510			×	×	×	×	×	×	×	×
540			×	×	×	×	×	×	×	×

☐ 184726	Vicair Active O2 Kissenhöhe 60 mm	**717,60**
☐ 184727	Vicair Active O2 Kissenhöhe 90 mm	**717,60**

Abweichungen gegenüber der Rollstuhlmaße von +/-10 mm sind zu vernachlässigen.

RÜCKEN 3

Rückenpolsterhöhe
Höhe 3 mm justierbar

Schiebegriffe

☐ 183000	(350) 380 mm	höhenverstellbar + 100 mm		**243,80**
☐ 183010	(410) 440 mm	höhenverstellbar + 100 mm		**243,80**
☐ 183020	(470) 500 mm	höhenverstellbar + 100 mm		**243,80**
☐ 183060	(290) 320 mm	starr	nicht mit Trommelbremse, bis SB 440	**0,00**
☐ 183030	(350) 380 mm	starr	nicht mit Trommelbremse	**0,00**
☐ 183040	(410) 440 mm	starr	nicht mit Trommelbremse	**0,00**
☐ 183050	(470) 500 mm	starr	nicht mit Trommelbremse	**0,00**

Für Rollstühle mit SB 360 sind die Rückenpolster in den Höhen (290) 320, (350) 380 und (410) 440 mm kombinierbar.
Weitere Rückenhöhen können über einen Sonderanfertigung angefragt werden.

Rückenwinkel
Einstellbar in Schritten von 5°

☐ 181121	-5°	Bitte beachten: eingeschränkte Faltbarkeit	**0,00**
☐ 181122	0°		**0,00**
☐ 181123	5°		**0,00**
☐ 181124	10°	mit Anti-Kipp-Rädern (Art.-Nr. 182201 / 182202) empfohlen	**0,00**
☐ 181125	15°	mit Anti-Kipp-Rädern (Art.-Nr. 182201 / 182202) empfohlen	**0,00**

0° ist der Winkel 90° zum Sitz gemessen. Negative Winkel sind < 90° und positive Winkel sind > 90°

* Preise: VK netto zzgl. der gesetzl. MwSt.

Art.-Nr.	Beschreibung	Preise (€)*

ADI RÜCKENSYSTEM

ADI Rückensytem, Rückenschale aus Aluminium mit Schnellverschluss

ADI Rückenbreite (mm) / Rollstuhl Sitzbreite (mm) zu Rückenhöhe (mm)

Die Verstellbereiche der Schnellverschluss Halterung:
Sitztiefe: 30 mm
Rückenbreite: 20 mm (je Seite)
Rückenwinkel: +10° / –10°

ADI Kontur 62,5 mm

ADI Rückenhöhe mm		ADI Breite	360	380	410	430	460	480	510	
		Rollstuhl SB	360	360/380	380/400	400/420	440/460	460/480	480/500	
	250	Auswahl	☐	☐	☐	☐	☐			766,10
		Art.-Nr.	184423	184424	184425	184426	184427			
		Auswahl						☐	☐	795,20
		Art.-Nr.						184428	184429	
	330	Auswahl	☐	☐	☐	☐	☐			813,20
		Art.-Nr.	184430	184431	184432	184434	184435			
		Auswahl						☐	☐	842,40
		Art.-Nr.						184436	184437	
	410	Auswahl	☐	☐	☐	☐	☐			813,20
		Art.-Nr.	184439	184440	184441	184443	184444			
		Auswahl						☐	☐	842,40
		Art.-Nr.						184445	184446	
	460	Auswahl			☐	☐	☐			813,20
		Art.-Nr.			184448	184450	184451			
		Auswahl						☐	☐	842,40
		Art.-Nr.						184452	184453	
	510	Auswahl			☐	☐	☐			826,70
		Art.-Nr.			184455	184457	184458			
		Auswahl						☐	☐	850,30
		Art.-Nr.						184459	184460	

Die ADI Rücken (62,5 mm Kontur) können entsprechend der Sitzbreite vom Rollstuhl bis max. 30 mm breiter gewählt werden.

ADI Kontur 100 mm

ADI Rückenhöhe mm		ADI Breite		380	410	430	460	480	510	
		Rollstuhl SB		360	380/400	400/420	440	460	480/500	
	250	Auswahl		☐	☐	☐	☐			934,50
		Art.-Nr.		184493	184494	184495	184496			
		Auswahl						☐	☐	964,80
		Art.-Nr.						184497	184498	
	330	Auswahl		☐	☐	☐	☐			934,50
		Art.-Nr.		184463	184464	184466	184467			
		Auswahl						☐	☐	964,80
		Art.-Nr.						184468	184469	
	410	Auswahl		☐	☐	☐	☐			934,50
		Art.-Nr.		184472	184473	184475	184476			
		Auswahl						☐	☐	964,80
		Art.-Nr.						184477	184478	
	460	Auswahl			☐	☐	☐			934,50
		Art.-Nr.			184480	184482	184483			
		Auswahl						☐	☐	964,80
		Art.-Nr.						184484	184485	
	510	Auswahl			☐	☐	☐			970,40
		Art.-Nr.			184487	184489	184490			
		Auswahl						☐	☐	994,00
		Art.-Nr.						184491	184492	

Die ADI Rücken (100 mm Kontur) werden 10 bis max. 30 mm breiter gewählt werden, als die Sitzbreite des Rollstuhls.

* Preise: VK netto zzgl. der gesetzl. MwSt.

Art.-Nr.	Beschreibung	Preise (€)*

ADI RÜCKENSYSTEM ZUBEHÖR

Schiebegriffe

Schiebegriffhöhe (mm) zu ADI Rückenhöhe (mm)

× Von DIETZ empfohlene Vorauswahl.
■ Das Auswahlfeld gibt die Möglichkeit eine andere Kombination zu wählen.
Bitte bei der gewünschten Kombination auswählen.

	ADI Rückenhöhe	250	330	410	460	510
Schiebegriffhöhe	starr 350 mm	×	×			
	starr 410 mm/höhenverstellbar 450-550 mm	×	×			
	starr 470 mm/höhenverstellbar 510-610 mm	☐	☐	×	×	
	starr 530 mm/höhenverstellbar 570-670 mm	☐	☐	☐	☐	×

☐ 182270	Schiebegriff, starr	**0,00**
☐ 182271	Schiebegriff, höhenverstellbar 100 mm	**243,80**

Kopfstütze

☐ 185152	Ultra Kopfstütze, Hinterhaupt- und Nackenpolster getrennt, 3-fach verstellbar (W/H/T)	**880,60**
☐ 185143	Lateralpelotten, Bügel 230 mm li./re., + Halterung abschwenkbar, Polster 2 Stk., (W x H) 114 x 51 mm	**636,90**
☐ 185144	Lateralpelotten, Bügel 230 mm li., + Halterung abschwenkbar, Polster 1 Stk., (W x H) 114 x 51 mm	**440,30**
☐ 185145	Lateralpelotten, Bügel 230 mm re., + Halterung abschwenkbar, Polster 1 Stk., (W x H) 114 x 51 mm	**440,30**

Ultra Kopfstütze

Lateralpelotten links / rechts

Lateralpelotten links

Lateralpelotten rechts

Weitere Kopfstützen finden Sie auf einem separaten Bestellbogen auf unserer Website

* Preise: VK netto zzgl. der gesetzl. MwSt.

Art.-Nr.	Beschreibung		Preise (€)*

SEITENTEILE

☐ 182037	Kleiderschutz und Radabdeckung aus Aluminium, fest montiert, nicht abschwenkbar		**0,00**
☐ 182038	Kleiderschutz und Radabdeckung aus Aluminium, fest montiert, nicht abschwenkbar, inkl. höhenverstellbarer Armauflagen (PU), Long oder Desk montierbar	nicht möglich mit 3° Sturz	**220,20**
☐ 182061	Kleiderschutz aus Kunststoff, nach hinten abschwenkbar, inkl. höhenverstellbarer Armauflagen (PU), Long oder Desk montierbar, Mattschwarz	nicht möglich mit 3° Sturz	**220,20**

Gesamtbreite mit Kleiderschutz inkl. Armauflagen = + 30 mm / Kleiderschutz abschwenkbar = 30 mm

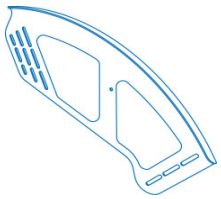

Kleiderschutz/Radabdeckung Aluminium

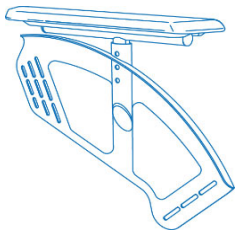

Kleiderschutz/Radabdeckung Aluminium höhenverstellbare Armauflage (PU)

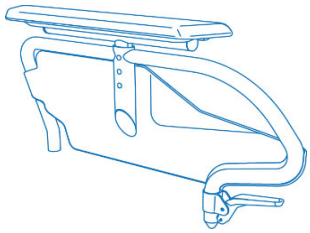

Kleiderschutz Kunststoff nach hinten abschwenkbar höhenverstellbare Armauflage (PU)

Farbe für den Kleiderschutz Aluminium

☐ 182078	Schwarz	**0,00**
☐ 182079	Perlweiß	**0,00**
☐ 182080	Titangrau	**0,00**
☐ 182081	Atomic Umbra	**0,00**
☐ 182082	Kobaltblau	**0,00**
☐ 182083	Petrol	**0,00**
☐ 182084	Garnet red	**0,00**

Nicht möglich für den Kleiderschutz aus Kunststoff

Schwarz

Perlweiß

Titangrau

Atomic Umbra

Kobaltblau

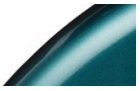

Petrol

Garnet red

ZUBEHÖR SEITENTEILE

Hemi Armauflagen

☐ 182064	HEMI Armauflage, Handstück flach links, PU, 360° drehbar	465 mm (L)	**423,50**
☐ 182067	HEMI Armauflage, Handstück flach rechts, PU, 360° drehbar	465 mm (L)	**423,50**
☐ 182065	HEMI Armauflage, Handstück ergo. links, PU, 360° drehbar	477 mm (L)	**450,40**
☐ 182066	HEMI Armauflage, Handstück ergo. rechts, PU, 360° drehbar	477 mm (L)	**450,40**
☐ 182063	Verlängerungsstück PU, Unterarmschale	70 mm (L)	**77,50**

HEMI Armauflage, Handstück flach

HEMI Armauflage, Handstück ergonomisch

Verlängerungsstück

☐ 182231	Therapietisch bis SB 440 mm	**168,50**
☐ 182232	Therapietisch ab SB 460 mm	**193,20**

Nicht möglich mit dem Kleiderschutz/Radabdeckung Aluminium

* Preise: VK netto zzgl. der gesetzl. MwSt.

Art.-Nr.	Beschreibung		Preise (€)*

BEINSTÜTZEN 4 7

Beinstützen-Oberteil

Vorderrahmenwinkel und Unterschenklelänge (Ul)

☐ 182102	Beinstütze, Rahmenwinkel offen	Auslösehebel unten, seitlich abschwenkbar, Ul 370 – 510 mm	**0,00**
☐ 182101	Beinstütze, Rahmenwinkel komfort	Auslösehebel oben, seitlich abschwenkbar, Ul 370 – 510 mm	**0,00**
☐ 182103	Beinstütze, Rahmenwinkel geschlossen	Auslösehebel oben, seitlich abschwenkbar, Ul 370 – 510 mm nicht möglich in Verbindung mit 6" / 7" Vorderrad	**149,30**

Nicht möglich für AS[01]RF, Rahmen mit integrierten Beinstützen.

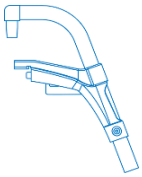
Beinstütze offen

Beinstütze komfort

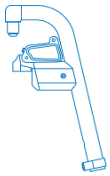
Beinstütze geschlossen

Beinstütze kürzen

☐ 182104	Beinstütze kürzen, Unterschenkellänge 330 – 470 mm		**167,30**
☐ 182105	Beinstütze kürzen, Unterschenkellänge 290 – 390 mm	nicht möglich für AS[01]RF, Rahmen mit integrierten Beinstützen	**167,30**

Nicht möglich mit der Beinstütze, Rahmenwinkel offen

Fußplatten

☐ 182181	Fußplatten geteilt, Kunststoff schwarz, Paar	hochklappbar, inkl. Fersenband	**0,00**
☐ 182191	Fußplatten geteilt, Kunststoff schwarz, Paar	hochklappbar, winkelverstellbar, inkl. Fersenband nicht möglich für Sitzbreite 360 mm	**58,40**
☐ 182184	Fußplatten geteilt, Kunststoff blau, Paar	hochklappbar, inkl. Fersenband	**0,00**
☐ 182194	Fußplatten geteilt, Kunststoff blau, Paar	hochklappbar, winkelverstellbar, inkl. Fersenband nicht möglich für Sitzbreite 360 mm	**58,40**
☐ 182131	Fußplatte durchgehend, Alu schwarz	hochklappbar, inkl. Wadenband	**361,70**

Fußplatten geteilt nicht möglich für AS[01]RF mit Rahmeneinzug (30 mm je Seite), in den Sitzbreiten 380 - 420 mm.

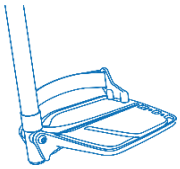
Fußplatte geteilt, hochklappbar

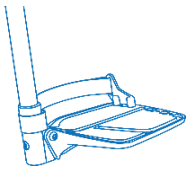
Fußplatte geteilt, hochklappbar, winkelverstellbar

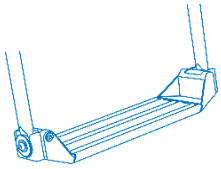
Fußplatte durchgehend, hochklappbar

Beinstützen waagerecht und Amputationsbeinstützen

☐ 182152	BW Beinstütze, waagerecht verstellbar mit Gasdruckfeder	rechts	**179,00**
☐ 182142	BW Beinstütze, waagerecht verstellbar mit Gasdruckfeder	links	**179,00**
☐ 182161	Amputationsbeinstütze, winkeleinstellbar	rechts	**159,50**
☐ 182171	Amputationsbeinstütze, winkeleinstellbar	links	**159,50**

Nicht möglich für AS[01]RF, Rahmen mit integrierten Beinstützen.

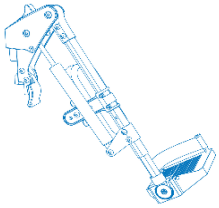
BW Beinstütze

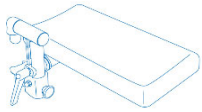
Amputationsbeinstütze

* Preise: VK netto zzgl. der gesetzl. MwSt.

Bestellbogen AS[01] und AS[01]RF

	Art.-Nr.	Beschreibung		Preise (€)*
		BREMSE		
■	Standard	Feststellbremse		**0,00**
☐	182254	Feststellbremse, Einhandbedienung, inkl. Bremshebelverlängerung 100 mm	rechts	**250,40**
☐	182255	Feststellbremse, Einhandbedienung, inkl. Bremshebelverlängerung 100 mm	links	**250,40**
☐	182212	Bremshebelverlängerung 100 mm abklappbar	rechts	**48,30**
☐	182211	Bremshebelverlängerung 100 mm abklappbar	links	**48,30**

		SONDERFARBEN		
☐	181056	Seitenrahmen und Kleiderschutz Aluminium	RAL Farbton	**539,10**
☐	181057	Seitenrahmen	RAL Farbton	**359,40**
☐	181058	Kleiderschutz Aluminium	RAL Farbton	**269,60**

Nicht möglich mit dem Kleiderschutz aus Kunststoff

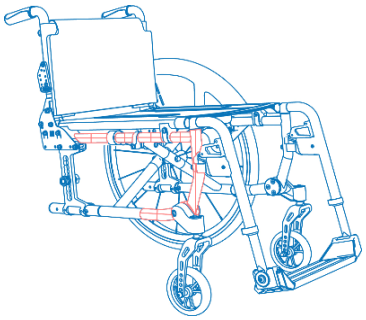

Bsp. Darstellung
Sonderfarben Seitenrahmen

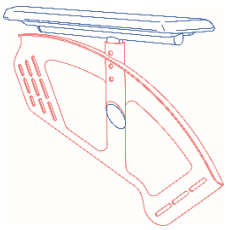

Kleiderschutz Aluminium
höhenverstellbare

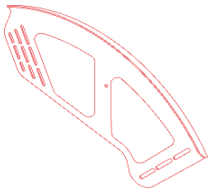

Kleiderschutz Aluminium

Rot dargestellten Bauteile sind lackierbar

* Preise: VK netto zzgl. der gesetzl. MwSt.

DIETZ GROUP

Produktgruppe: Adaptiv-Rollstuhl
Produkt: AS[01]

DIETZ GmbH
Reutäckerstraße 12
76307 Karlsbad
info@dietz-group.de
www.dietz-group.de