TSE 1

Toilettensitzerhöhung

Produktbezeichnung	Produktname	Artikelnummer	Hilfsmittelnummer	Stand
Toilettensitzerhöhung	TSE 1	000119	33.40.01.3017	09/2019

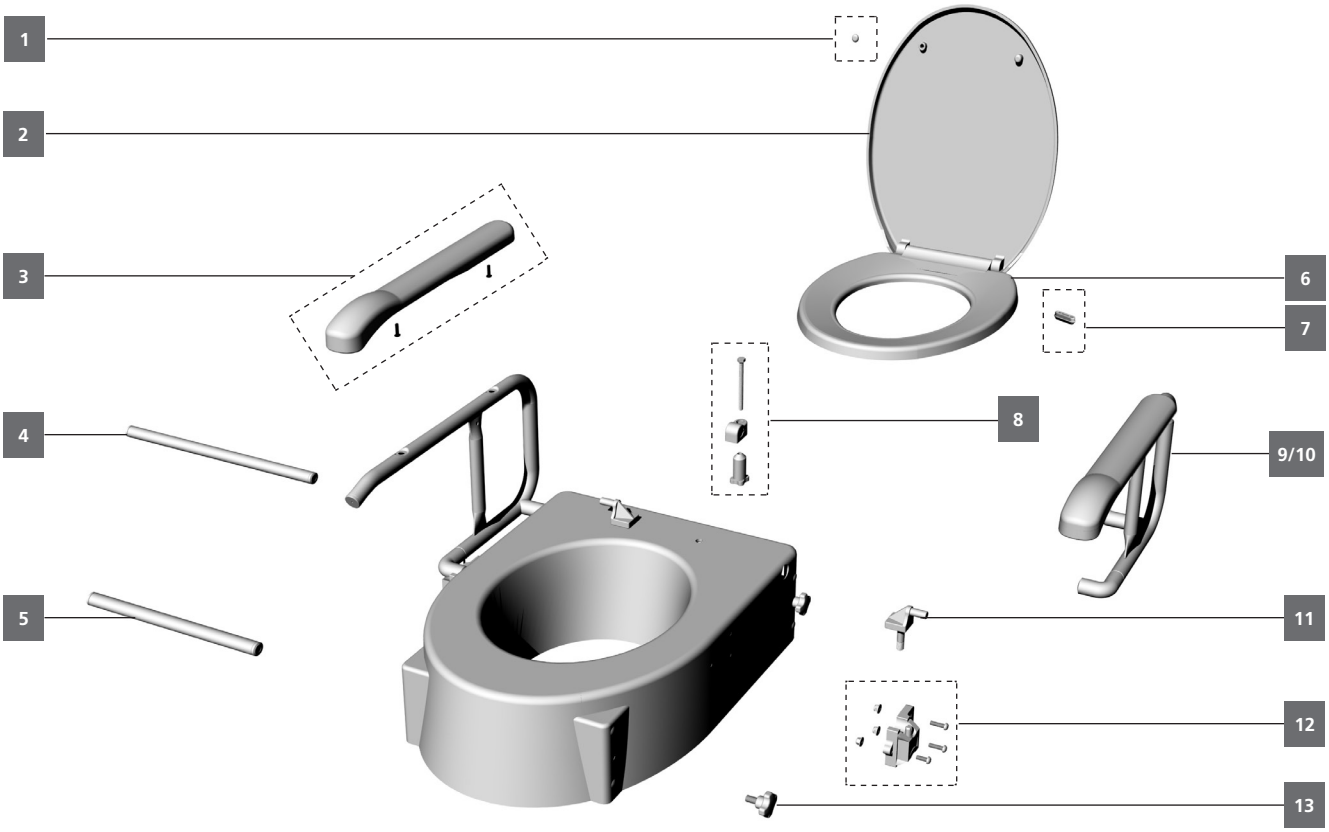

Ersatzteiliste

Objekt	Artikelnummer	Beschreibung	Anzahl
01	000185	Auflagegummi, für Deckel	1
02	000188	Deckel	1
03	000316	Armlehnenpolster, grau	1
04	000180	Auflagerohr, hinten	1
05	000187	Auflagerohr, vorne	1
06	000191	Sitzbrille	1
07	000186	Auflagegummi, für Sitzbrille	1
08	498051	Befestigungs-Kit	1
09	000280	Armlehne, rechts, kplt. mit Armlehnenpolster grau	1
10	000281	Armlehne, links, kplt. mit Armlehnenpolster grau	1
11	000173	Scharnierhalterung für Sitzbrille und Deckel	1
12	000189	Halteclip, weiß, für Armlehne, komplett mit Bolzen und Schraubensatz	1
13	000181	Sterngriffschraube, M8, für Auflagerohr	1

DIETZ GmbH
Reha-Produkte

Reutäckerstrasse 12
D-76307 Karlsbad-Ittersbach

Telefon 07248 / 91 86-0
Telefax 07248 / 91 86-86

info@dietz-reha.de
www.dietz-reha.de