DIETZ Rehab

AS(01)
AS(01)RF

Gebruikshandleiding aanpasbare rolstoel

versie 3.2.0

AS(01)

AS(01)RF

NL

Verzameling van productidentificatiegegevens

We adviseren u om de identificatiegegevens van uw product over te nemen van het typeplaatje en op de volgende regels in te vullen, zodat u deze bij de hand heeft als wij contact met u opnemen (zie het hoofdstuk Productkenmerking, afb. 67)*.

TYP Type / model:	
REF Artikelnr. /REF:	
UDI Serienummer (21):	
Productiedatum:	
Overige gegevens/ aantekeningen:	

* Bij producten op maat kunnen de identificatiegegevens of het typeplaatje afwijken

Hartelijk dank voor uw keuze voor de Aanpasbare rolstoel AS[01] | AS[01]RF van DIETZ.

Deze rolstoel is een medisch hulpmiddel. U moet uzelf bekend maken met de bediening van deze rolstoel om deze correct te kunnen gebruiken en om mogelijke gevaren door verkeerd gebruik te vermijden.

Lees deze gebruikshandleiding aandachtig door voordat u uw nieuwe AS[01] | AS[01]RF in gebruik neemt. U vindt hier belangrijke aanwijzingen die ervoor zorgen dat u de technische voordelen van de rolstoel optimaal kunt gebruiken.

Ook vindt u hier informatie die u er bij helpt om de aanpasbare rolstoel (verkeers-)veilig te kunnen gebruiken en de waarde zo goed mogelijk te behouden.

Als u meer informatie over het onderhoud nodig heeft, dan raden wij u aan uw dealer te raadplegen.

Op onze website vindt u altijd alle actuele documentatie voor uw product. Als u meer informatie over het onderhoud nodig heeft, dan raden wij u aan uw dealer te raadplegen. U vindt onze contactgegevens op de achterzijde van deze gebruikshandleiding.

OPMERKING

Een grotere weergave van de gebruikershandleiding is als pdf-bestand beschikbaar voor mensen met een verminderd gezichtsvermogen op **www.dietz-rehab.de**.

01 Belangrijke informatie

Geoogd Gebruik 6
Indicatie 6
Contra-indicatie 7
Tekens en symbolen 7

02 Productbeschrijving

Omvang van de levering 8
Accessoires 8
Opbouw van de AS[01] 9
Opbouw van de AS[01]RF 10

03 Ingebruikname rolstoel

3.1 Rolstoel uitklappen 12
3.2 Rolstoel inklappen 12
3.3 Beensteunen plaatsen (alleen AS[01]) 13
3.4 Voetplaten/voetenbord 14
3.5 Spanbandenrug afstellen 14
3.6 Zithoogte verstellen 15

04 Rolstoel gebruiken

4.1 Gaan zitten en opstaan 16
4.2 De rolstoel bewegen en afremmen met de hoepels 18
4.4 Rolstoel afremmen met de parkeerrem 20
4.5 Begeleidersrem (optioneel) 21
4.6 Parkeerrem eenhandsbediening (optioneel) 21
4.7 De rolstoel gebruiken op hellingen, verhogingen en stoepranden 22
4.8 Rolstoel beladen 23
4.9 Beensteunen wegzwenken en verwijderen 23
4.10 Anti-kiepwiel (optioneel) 24
4.11 Hoogteverstelling van duwhandvatten (optioneel) 24
4.12 Trapsteun (optioneel) 25
4.13 Achterwielen verwijderen en monteren 26
4.14 Zijpanelen omhoog draaien (optioneel) 26
4.15 Transport 27
Transport van de rolstoel zonder rolstoelgebruiker 27
De rolstoel als autostoel in een auto . . .28
Bevestiging van het rolstoel-bevestigingssysteem 29
Bevestiging van het rolstoel-bevestigingssysteem 30

05 Individuele instellingen

Belangrijke opmerking 32
5.1 Gereedschap 32
5.2 Armsteunen (optioneel) 33
5.3 Lengte onderbenen verstellen 33
5.4 Hoek van de voetplaat/ voetenbord (optioneel) 34
5.5 Beensteunen met verstelbare hoek (optioneel) 34
5.6 Amputatiesteun (optioneel) 36
5.7 Werkblad (optioneel) 37
5.8 Remverlenger (optioneel) 37
5.9 Hoek rugleuning instellen 38
5.10 Hoogte rugleuning instellen 38
5.11 De zithoogte achter instellen 39
5.12 Achterwielpositie instellen (actief/passief) 40
5.13 Camber van de achterwielen instellen 42
5.14 De zithoogte voor instellen 44
5.15 Montage van het zwenkwielens-arm boven of onder (zithoogte voor instellen) 47
5.16 Zwenkwielvorkhoek instellen 49
5.17 Parkeerremmen instellen 50
5.18 Accessoires en hulpstukken van andere fabrikanten 51

06 Technische documentatie

Zo worden de maten bij DIETZ gemeten 52
Opmerking over de totale afmetingen 52
Afmeting en gewicht AS [01] 53
Afmeting en gewicht AS [01]RF zonder frame inspringing 54
Afmeting en gewicht AS [01]RF met frame inspringing (30 mm per kant) 55
Afmeting en gewicht AS [01]RF met frame inspringing (30 mm per kant) 56
Meer informatie 57

07 Veiligheidsinstructie

Veiligheidsinstructies en rijbeperkingen 58

08 Opmerkingen over het gebruik

Onderhoud 60
Onderhoudsplan 61
Storingen zoeken en verhelpen 63
Reiniging 64
Desinfectie 64
Doorgifte en hergebruik 65
Opslag 65
Verwijderen/recycling 65
Productkenmerking 66

09 Fabrikantverklaringen

Garantie 67
Levensduur 67
Aansprakelijkheid 67

GEOOGD GEBRUIK

De AS[01] | AS[01]RF rolstoel is voor gebruik binnenshuis en buitenshuis bedoeld. De rolstoel is uitsluitend bedoeld voor het voortbewegen van personen, zelfstandig of door een ander. De maximale belasting is 125 kg of 150 kg. U kunt deze informatie ook controleren op het typeplaatje dat aan het frame is bevestigd. Zorg er bij het monteren van accessoires (bv. elektrische aandrijvingen) voor dat de maximale belasting niet wordt overschreden.

De rolstoel kan zowel voor langere tijd als voor een korte periode worden gebruikt.

De rolstoel is niet geschikt voor kinderen. De rolstoel mag niet voor het vervoer van meerdere personen of goederen worden gebruikt.

Het beoogde gebruik kan afwijken bij producten die op maat zijn gemaakt. Dit wordt in zo'n geval aangegeven. In dat geval moet ook de met dat product meegeleverde documentatie worden geraadpleegd.

INDICATIE

Deze rolstoel dient ter ondersteuning bij mobiliteitsbeperkingen door

- verlamming
- amputatie van ledematen
- afwijkingen/vervormingen van ledematen
- gewrichtsverkorting/gewrichtsschade (niet aan beide armen)
- andere aandoeningen

CONTRA-INDICATIE

Deze rolstoel mag niet worden gebruikt bij:

- waarnemingsstoornissen
- ernstige evenwichtsstoornissen
- amputatie van beide armen
- contracturen/gewrichtsschade aan beide armen
- onvermogen tot zitten
- verminderde of onvoldoende gezichtsvermogen

TEKENS EN SYMBOLEN

Deze symbolen wijzen op tekstpassages die nuttig zijn voor het alledaagse gebruik van dit product.

WAARSCHUWING

Waarschuwingen moeten altijd worden opgevolgd!

Deze wijzen u erop dat wanneer u de instructies niet opvolgt, er letselrisico voor de gebruiker en/of van schade aan de rolstoel en/of de omgeving bestaat.

OPMERKING

Hier krijgt u tips en suggesties die het gebruik makkelijker maken.

De AS[01] | AS[01]RF is af fabriek volledig gemonteerd. Bewaar de verpakking indien mogelijk. Deze kan later eventueel gebruikt worden om de rolstoel op te slaan. Om te beginnen hoeft u de rolstoel alleen uit te klappen en de beensteunen te plaatsen. In dit hoofdstuk leest u hoe u de rolstoel klaar kunt maken voor het eerste gebruik en vervolgens kunt gebruiken.

OMVANG VAN DE LEVERING

Controleer direct na ontvangst de inhoud van de verpakking op beschadigingen en volledigheid. De inhoud bestaat uit:

- Verpakking
- Rolstoel volgens de gekozen configuratie
- Beensteunen (paar, alleen bij AS [01])
- Gebruikshandleiding
- Accessoires (mits gekozen)

ACCESSOIRES

- Amputatiesteun
- Anti-kiep wielen
- Trapsteun
- Remhendelverlengstuk
- Hoekverstelbare beensteunen
- Eenhandsbediening
- Parkeerrem, eenhandsbediening
- Voetplaten, hoekverstelbaar
- Hemi-Kit
- Kledingbeschermer, in hoogte verstelbare armsteunen
- Kledingbeschermer, wegzwenkbaar
- Handvatten in hoogte verstelbaar
- Duwhandvatten, neerklapbaar
- Spaakbeschermers
- Stokhouder
- Werkblad

OPBOUW VAN DE AS[01]

De AS[01] kan in vele varianten worden geconfigureerd en dus optimaal aan de gebruiker worden aangepast. Dit overzicht toont voor alle modellen de belangrijkste onderdelen van de rolstoel.

Basiscomponenten

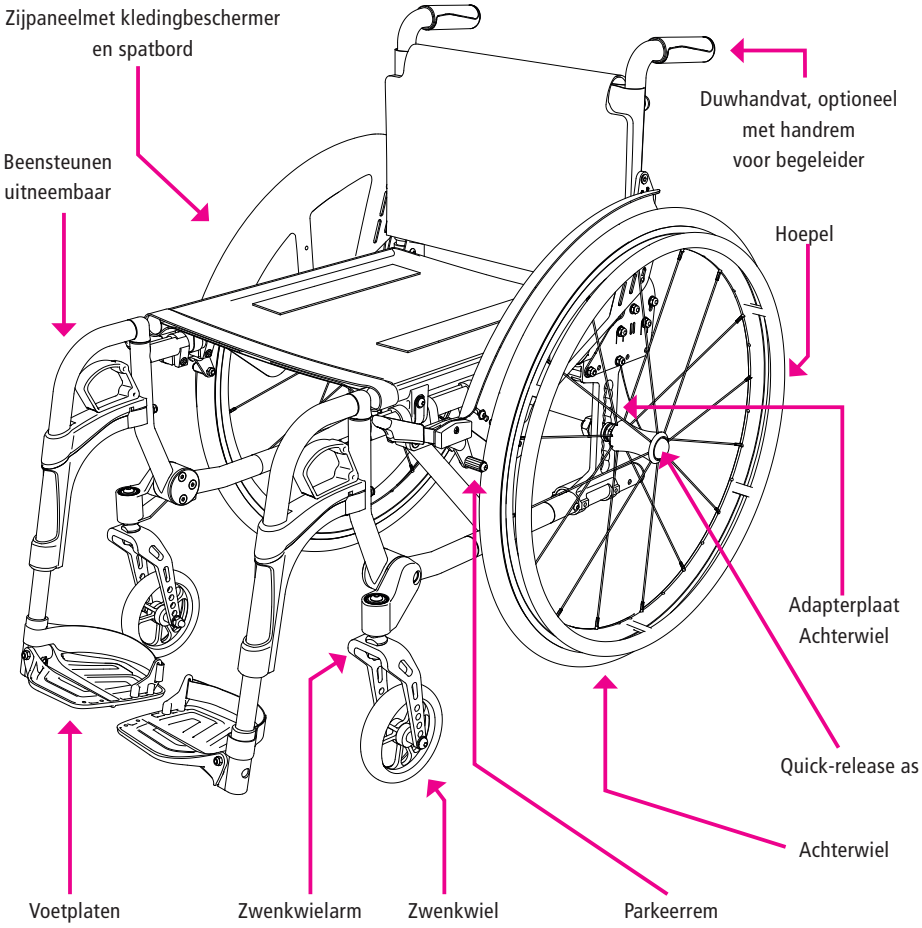

afb. 1

OPBOUW VAN DE AS[01]RF

De AS[01]RF kan in vele varianten worden geconfigureerd en dus optimaal aan de gebruiker worden aangepast. Dit overzicht toont voor alle modellen de belangrijkste onderdelen van de rolstoel.

Basiscomponenten

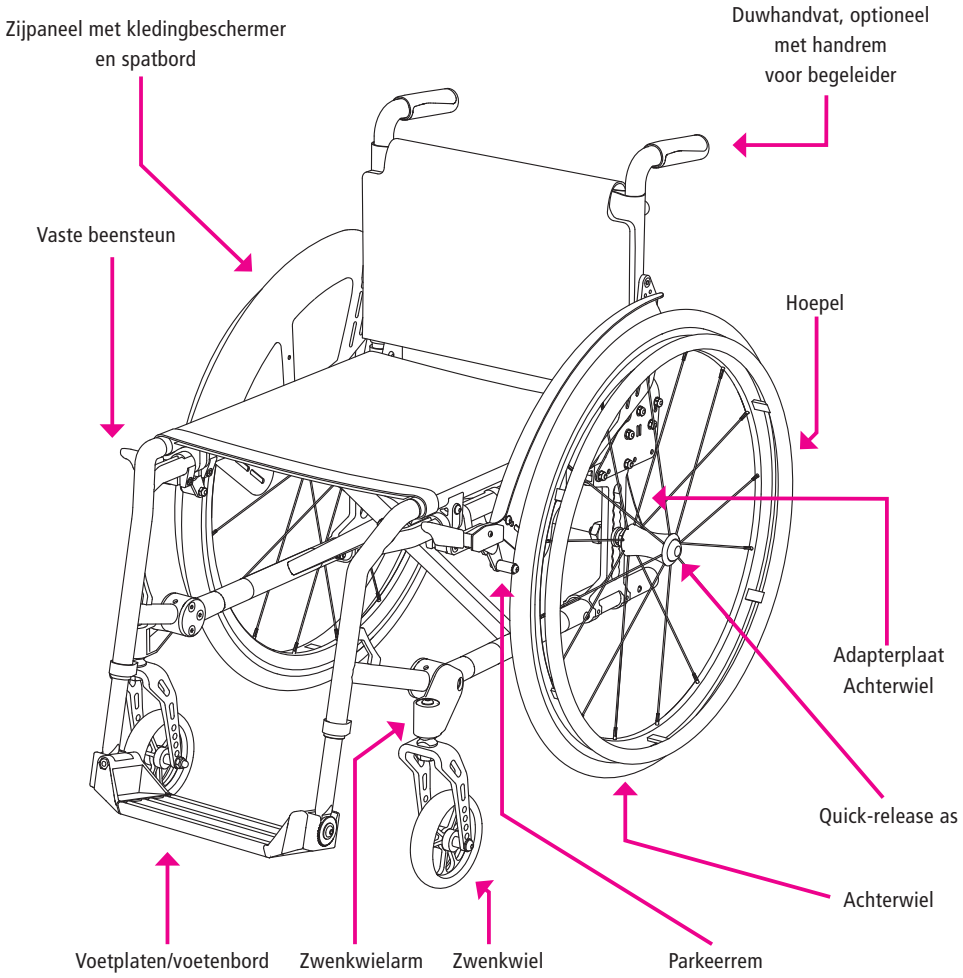

afb. 2

De AS[01] | AS[01]RF is af fabriek volledig gemonteerd. Voor het eerste gebruik hoeft u de rolstoel alleen uit te klappen en de beensteunen te plaatsen. In dit hoofdstuk leest u hoe u de rolstoel kunt uitklappen en klaar maken voor gebruik. Daarnaast vindt u uitleg over alle verstelmogelijkheden zonder gereedschap.

In hoofdstuk **“03 Ingebruikname rolstoel”** vindt u uitleg over alle mogelijke (zonder gereedschap uit te voeren) verstellingen, waarmee u de rolstoel op uw behoeften af kunt stemmen.

In hoofdstuk **“05 Instellingen/persoonlijke aanpassing”** vindt u uitleg over complexere instellingen als zithoogte, zithoek en meer voor optimale afstemming.

OPMERKING

De eerste instelling van de rolstoel moet uitgevoerd worden door vakbekwaam personeel van de dealer.

3.1 Rolstoel uitklappen

1. Duw met beide handen tegelijkertijd de linker en rechter zitbuis omlaag. De rolstoel klapt nu vanzelf uit (1, afb. 3).
2. Controleer of de rolstoel volledig is uitgeklapt en beide zitbuizen in de daarvoor bestemde montagepunten vergrendeld zijn.
3. Plaats vervolgens de rugmat en maak de klittenband van de onderrug vast aan de zitting.

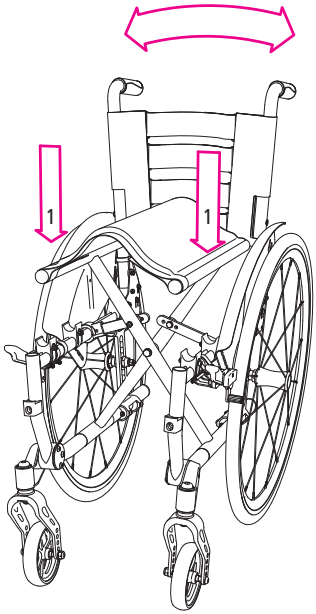

afb. 3

WAARSCHUWING

Knelgevaar!

Let bij het opvouwen en uitklappen van de rolstoel op uw vingers en raak uitsluitend de getoonde onderdelen aan.

3.2 Rolstoel inklappen

1. Maak eerst het klittenband los aan het de onderzijde van de rugmat (onder de zitting) (1, afb. 4).

OPMERKING

De rugmat mag op de stoel blijven en hoeft niet volledig te worden verwijderd.

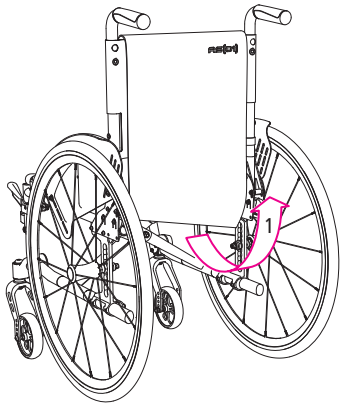

afb. 4

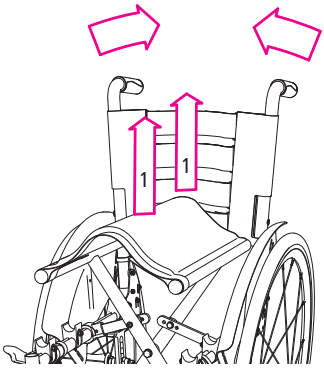

afb. 5

2. Trek nu in het midden van voor- en achterkant –de zitmat omhoog (1, afb. 5). De rolstoel klapt nu vanzelf in.

3.3 Beensteunen plaatsen (alleen AS[01])

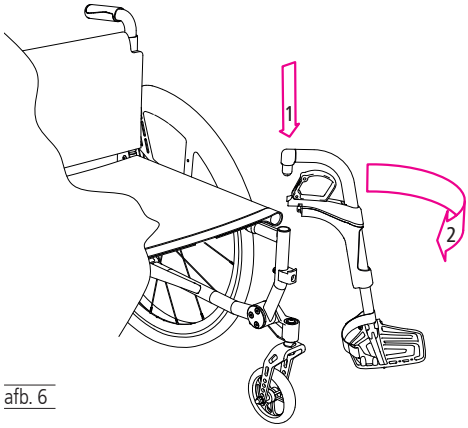

afb. 6

WAARSCHUWING

Voordat er een handeling wordt uitgevoerd met de beensteunen, moet de rolstoel op de rem worden gezet, zodat deze niet onbedoeld kan wegrollen.

1. Steek de bovenste pin van de beensteun van bovenaf in de houder op het frame (1, afb. 6).

2. Draai nu de beensteun naar voren (in de rijrichting). Hij klikt dan hoorbaar en merkbaar in zijn definitieve positie (2, afb. 6).

3.4 Voetplaten/voetenbord

1. De voetplaten (1, afb. 7) of het voetenbord (optioneel, 1, afb. 8) kunnen in de juiste stand worden gezet door deze omhoog of omlaag te draaien.
2. Afhankelijk van de montagezijde kan het voetenbord links of rechts naar boven of beneden ge- draaid worden(1, afb. 8).

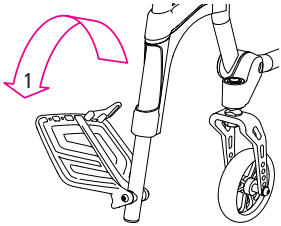

afb. 7

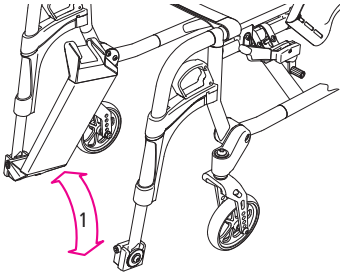

afb. 8

WAARSCHUWING

Knelgevaar! Pas op dat uw vingers niet bekneld raken wanneer u de voetplaten of het voetenbord omhoog of omlaag zet.

3.5 Spanbandenrug afstellen

1. Verwijder eerst de rugmat.
2. De vier klittenbanden zijn nu vrij toegankelijk.
3. Maak nu de spanbanden (1, afb. 9) los en pas de lengte aan (2, afb. 9) totdat u een comfortabele zitpositie gevonden heeft.
4. Plaats vervolgens de rugmat terug.

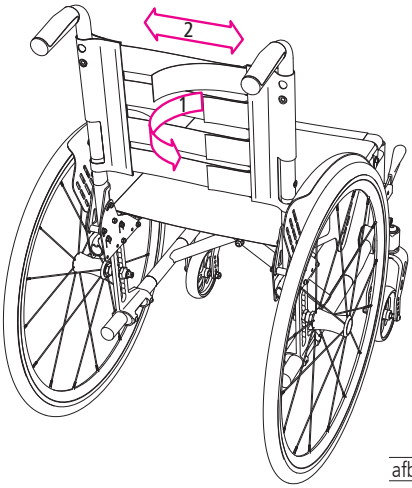

afb. 9

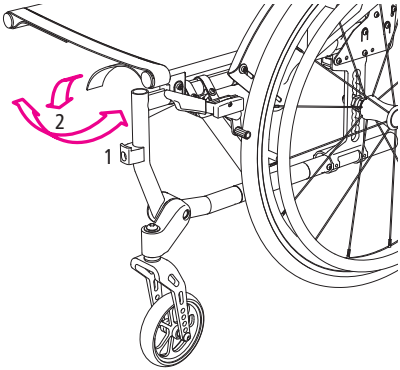

afb. 10

3.6 Zithoogte verstellen

1. Maak eerst het klittenband vooraan aan de onderkant van de zitting los (1, afb. 10) en verwijder vervolgens de banden van de zitbuizen aan de zijkant.

2. U kunt nu de band naar achteren onder het zitvlak opbergen (2, afb. 10). Dit leidt tot een vermindering van de zithoogte met 30 mm.

ROLSTOEL GEBRUIKEN

4.1 Gaan zitten en opstaan

Sommige ziektebeelden of beperkingen veroorzaken een meer of minder grote bewegingsvrijheid of bewegelijkheid.

Om zo veilig en gemakkelijk mogelijk in uw rolstoel te gaan zitten en daar weer uit op te staan, volgt u de volgende stappen:

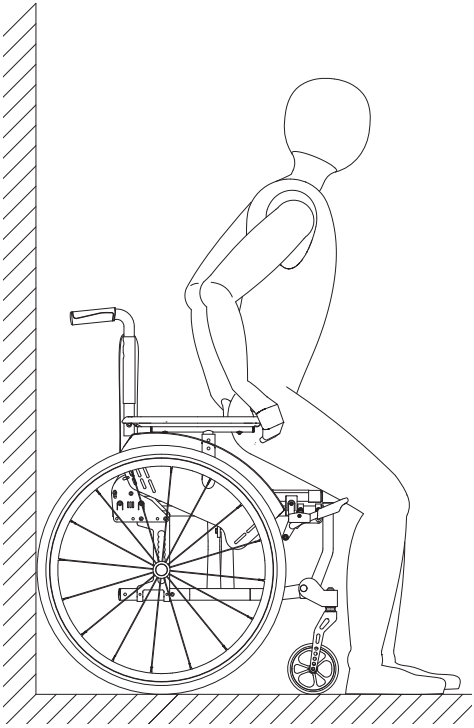

afb. 11

OPMERKING

Plaats de rolstoel met de achterkant tegen een stevige muur. Zo wordt uitgesloten dat de rolstoel weg kan schuiven, met name op een gladde ondergrond.

Gaan zitten

1. Ontgrendel de beensteunen en zwenk deze naar buiten toe weg.
2. Plaats de rolstoel indien mogelijk met de achterwielen tegen een stevige muur.
3. Vergrendel de rolstoel met beide parkeerremmen.
4. Begeef u zo dicht mogelijk bij de rolstoel, draai u om en ga voorzichtig achteruit, totdat u merkt dat uw benen de rand van de zitting raken.
5. Pak nu met beide handen de armsteunen vast en leun daarop.
6. Nu kunt u langzaam en veilig in de rolstoel gaan zitten.
7. Zwenk vervolgens de beide beensteunen weer naar voren (in de rijrichting). Let op het klikkende geluid of de beensteunen hoorbaar en merkbaar zijn vastgeklikt.
8. Klap ten slotte de beide voetplaten met uw voeten naar beneden en zet uw voeten op de voetplaten.

Opstaan

Voer dezelfde stappen in omgekeerde volgorde uit, om op te staan uit de rolstoel.

OPMERKING

Om een persoon via de zijkant uit de rolstoel te helpen, kunt u eventueel de zijpanelen omhoog brengen (hoofdstuk 4.15).

WAARSCHUWING

Belast de voetplaten niet bij het gaan zitten of opstaan. Deze zijn niet bedoeld om het volle gewicht van een persoon te dragen.

4.2 De rolstoel bewegen en afremmen met de hoepels

Met de beide hoepels aan de achterwielen kunt u de rolstoel vooruit en achteruit bewegen en naar links of rechts manoeuvreren.

1. Pak de hoepels met de hand vast en draai het wiel naar voren of achteren (afb. 12). Hiervoor plaatst u de hand met de duim naar voren op de hoepel en sluit u de andere vingers tot een vuist om de hoepel.
2. Om te remmen kunt u met uw vuist beheerst kracht uit oefenen op de hoepels.
3. Om de rolstoel te sturen wordt de hoepel afgeremd aan de kant waar men heen wil sturen of draaien.
4. Om op de plaats te draaien duwt de ene hand naar voren en de andere hand tegelijkertijd naar achteren.

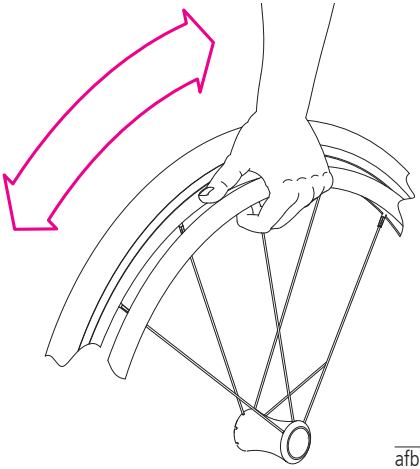

afb. 12

WAARSCHUWING

Om handletsel te voorkomen, mag u tijdens het rijden met de rolstoel niet met uw handen tussen de spaken of tussen het achterwiel en de parkeerrem komen.

WAARSCHUWING

De hoepels kunnen bij langere remacties sterk verhit raken.

WAARSCHUWING

Zorg er bij het voortbewegen van de rolstoel voor dat u niet met uw duim de band raakt.

Knelgevaar tussen band en zijpaneel/armsteun.

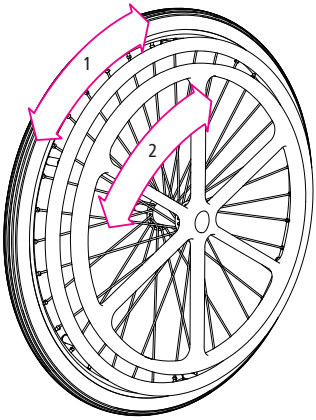

afb. 13

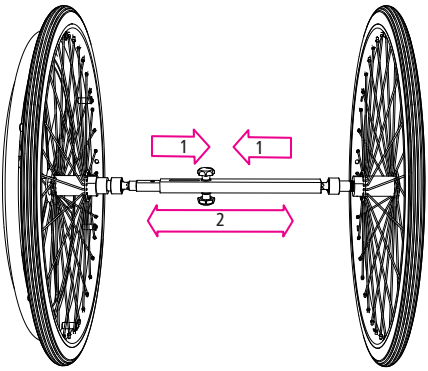

afb. 14

4.3 Eenhandsbediening gebruik (optioneel)

De rolstoel kan indien nodig met één hand bediend worden.

1. Om rechtdoor te rijden worden de binnenste en buitenste hoepels tegelijk aangeduwd (1+2, afb. 13).
2. De buitenste hoepel (1, afb. 13) stuurt de actieve kant aan en de binnenste hoepel (2, afb. 13) de passieve kant.

Rolstoel inklappen/uitklappen met eenhandsaandrijving

1. Verwijder vóór het inklappen (hoofdstuk 3.2) de verbindingsstang.
2. Om dit te doen, pakt u de verbindingsstang beet en trekt u ze naar het midden naar elkaar toe (1, afb. 14).
3. De verbindingsstang kan nu van de verlengde as voor aandrijving met één hand worden verwijderd. Berg deze veilig op om hem later weer terug te kunnen plaatsen.
4. De eerstvolgende keer dat u de rolstoel weer met één hand wilt bedienen, moet de rolstoel eerst worden uitgeklapt (hoofdstuk 3.1). De onder veerspanning staande verbindingsstang kan in dat geval weer op de assen van de eenhandsaandrijving worden gemonteerd (2, afb. 14).

Op onze website vindt u de montage-instructies voor uw product.

4.4 Rolstoel afremmen met de parkeerrem

Om te voorkomen dat de rolstoel onbedoeld kan wegrollen, moet u altijd de parkeerremmen gebruiken.

1. U zet de parkeerrem vast door de hendel naar voren/omlaag te duwen (1, afb. 15). Dit is de stand waarin de rem vergrendeld is.

2. Door de hendel omhoog te trekken, wordt de rem weer ontgrendeld (2, afb. 15).

Als er een remhendelverlenger of een eenhandsbediening is gemonteerd, zet u de parkeerrem vast zoals beschreven bij punt 1 en 2.

WAARSCHUWING

Rem de rolstoel tijdens het rijden altijd uitsluitend met de handen aan de hoepels en nooit met de parkeerrem. De parkeerrem is alleen bedoeld voor vergrendeling.

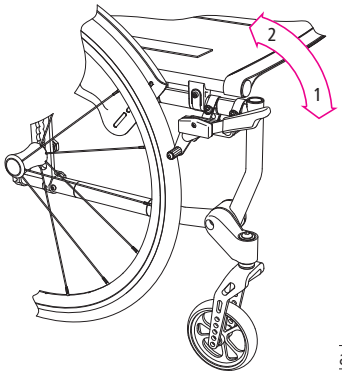

afb. 15

WAARSCHUWING

Als uw rolstoel luchtbanden heeft (optioneel), moet u ervoor zorgen dat er altijd genoeg lucht in zit. Bij een te lage bandenspanning werkt de parkeerrem minder goed.

WAARSCHUWING

Vergrendel altijd beide remmen, want één kant is niet voldoende om de rolstoel stevig vast te zetten. De rolstoel zou dan wegkunnen draaien.

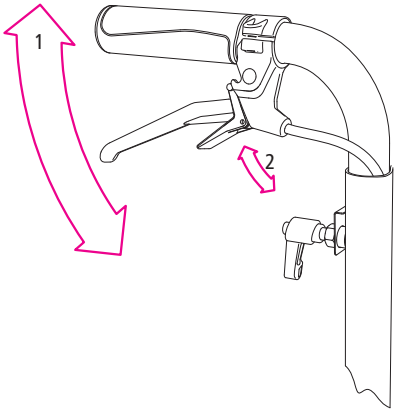

afb. 16

4.5 Begeleidersrem (optioneel)

1. Door de handrem omhoog te trekken (1, afb. 16) kan de rolstoel gecontroleerd worden geremd.

2. U kunt de handrem vastzetten om de rolstoel te vergrendelen. Trek daarvoor ook de kleine vergrendelingshendel naar boven (2, afb. 16). Deze blijft in de hoogste positie staan. Door de handrem verder naar boven te trekken wordt de vergrendeling opgeheven en is de rem weer vrij.

WAARSCHUWING

Om de rolstoel veilig te vergrendelen, moet bovendien de parkeerrem aan beide kanten worden vastgezet.

OPMERKING

Rem altijd aan beide zijden gelijkmatig, anders zal de rolstoel naar één kant trekken, wat het manoeuvreren bemoeilijkt.

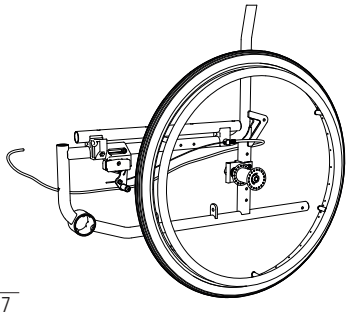

afb. 17

4.6 Parkeerrem eenhandsbediening (optioneel)

Bij eenhandsbediening kan de parkeerrem van de rolstoel worden bediend aan één kant.

Op onze website vindt u de montage-instructies voor uw product.

4.7 De rolstoel gebruiken op hellingen, verhogingen en stoepranden

Voordat u met de rolstoel een helling of een trottoirband/verhoging op- of afrijdt, moet u dit eerst oefenen in het bijzijn van een begeleider. In deze situaties, is de kans op achterover kiepen, en daarom adviseert DIETZ aan onervaren gebruikers om anti-kiepwielen te gebruiken. De remkracht is in dergelijke situaties beduidend zwakker dan op een gelijkmatige ondergrond. Gaten in het wegdek, een nat wegdek en sneeuw, steengruis en vuil op het wegdek maakt in zulke situaties de rolstoel extra vatbaar voor kantelen.

Als u een helling of een trottoirband/verhoging oprijdt, moet u met uw bovenlichaam ver voorover leunen (1, 2, afb. 18).

Als u een helling of een trottoirband/verhoging afrijdt, leun dan met uw bovenlichaam ver naar achteren (3,4, afb. 18)

WAARSCHUWING

Rij nooit een helling of een trottoirband/verhoging af zonder de rolstoel af te remmen, maar verlaag de snelheid.

WAARSCHUWING

U mag alleen trappen met meer dan twee treden oprijden wanneer u daarbij wordt geholpen door een andere persoon.

WAARSCHUWING

De stabiliteit op hellingen hangt af van de configuratie van de rolstoel, de behendigheid en de rijstijl van de gebruiker. Aangezien de behendigheid en rijstijl van de gebruiker niet van tevoren kan worden vastgesteld, is het onmogelijk om voor te schrijven welke maximale hellingshoek nog veilig is. Dit moet samen met een begeleider worden vastgesteld, om kiepen te voorkomen.

Voor onervaren gebruikers wordt het gebruik van anti-kiepwielen ten zeerste aangeraden.

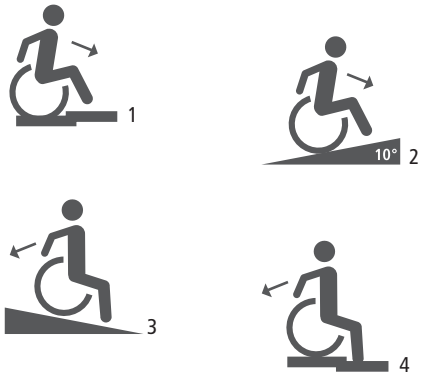

afb. 18

WAARSCHUWING

Probeer nooit om hellingen diagonaal op of af te rijden.

WAARSCHUWING

Door het plaatsen van extra belasting wordt de kantelstabiliteit verslechterd. Daarom adviseert DIETZ het gebruik van anti-kiepwielen.

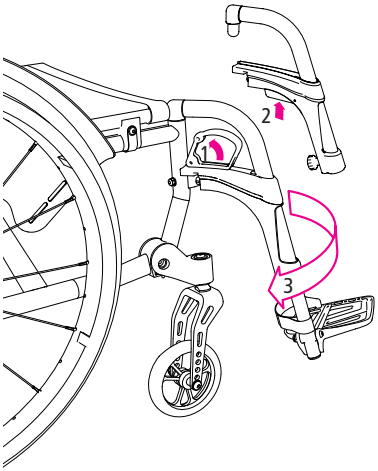

afb. 19

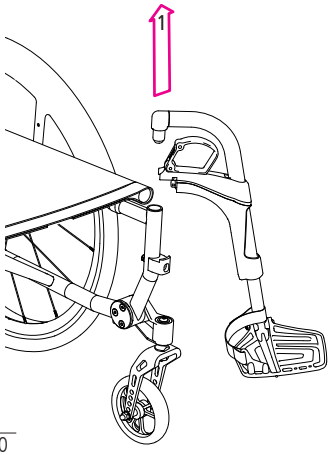

afb. 20

4.8 Rolstoel beladen

De duwhandvatten kunnen met max. 5 kg worden belast (bijv. rugzak) mits daardoor niet de maximale belasting van de rolstoel wordt overschreden.

4.9 Beensteunen wegzwenken en verwijderen

WAARSCHUWING

Voordat er een handeling wordt uitgevoerd met de beensteunen, moet de rolstoel worden vergrendeld zodat deze niet onbedoeld kan wegrollen.

1. Voor het verwijderen van de beensteunen klapt u eerst de voetplaten omhoog (Hoofdstuk 3.4).
2. Om de vergrendeling van de beensteun op te heffen, trekt u aan de hendel (1, afb. 19) of drukt u op het drukmechanisme (2, afb. 19).
3. U kunt nu de beensteun naar buiten zwenken (3, afb. 19).
4. Nu kunt u de beensteun naar boven toe verwijderen (1, afb. 20).

Zie hoofdstuk 3.3 voor het plaatsen van de beensteunen.

4.10 Anti-kiepwiel (optioneel)

Anti-kiepwielen zorgen voor een hogere kantelstabiliteit naar achteren. Deze moeten zo worden gemonteerd dat de afstand tot de grond 30 tot 50 mm bedraagt.

Om een hoge trottoirband/verhoging op te kunnen rijden, moeten de anti-kiepwielen naar binnen worden gedraaid. Op die manier voorkomt u dat de rolstoel blijft vasthaken.

1. Druk met de hand het anti-kiepwiel omlaag (1, afb. 21).
2. Het anti-kiepwiel kan nu naar binnen worden gedraaid (2, afb. 21).
3. Om het anti-kiepwiel weer te gebruiken, drukt u de stang omlaag (1, afb. 22).
4. Nu kunt u het anti-kiepwiel weer terugdraaien (2, afb. 22).

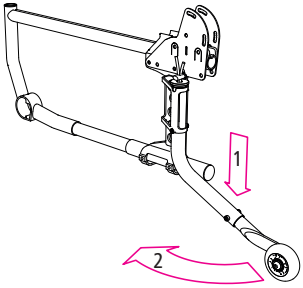

afb. 21

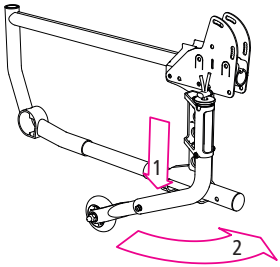

afb. 22

WAARSCHUWING

Onder bepaalde omstandigheden bieden de anti-kiepwielen mogelijk niet voldoende bescherming tegen kantelen.

4.11 Hoogteverstelling van duwhandvatten (optioneel)

1. Draai de klemhefboom één à twee slagen los (1, afb 23).
2. Plaats het duwhandvat op de gewenste hoogte (2, afb. 23).
3. Draai vervolgens de klemhefboom weer goed vast (1, afb. 23).

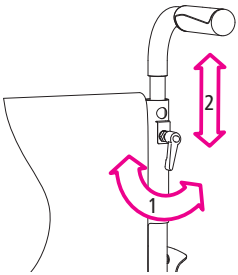

afb. 23

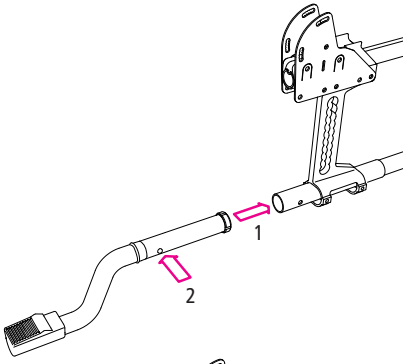

afb. 24

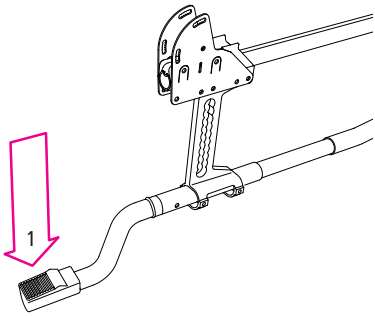

afb. 25

4.12 Trapsteun (optioneel)

1. Verwijder de afsluitkap van het frame.
2. Schuif de trapsteun in het frame (1, afb. 24). De pin klikt hoorbaar vast (2, afb. 24).

Met de trapsteun kan de begeleider de rolstoel zonder moeite iets kantelen om makkelijker over obstakels heen te rijden.

1. Als er een anti-kiepwiel is gemonteerd, zwenk deze dan eerst naar binnen (hoofdstuk 4.10).
2. Plaats uw voet op de trapsteun (1, afb. 25) en houd met de duwhandvatten de rolstoel in evenwicht.
3. Nu kunt u zonder moeite met de rolstoel een trottoirband of verhoging oprijden.

4.13 Achterwielen verwijderen en monteren

1. Door te drukken op de knop in het midden van de naaf van het achterwiel wordt het achterwiel ontgrendeld (1, afb. 26).

2. Nu kunt u eenvoudig het achterwiel van de stoel verwijderen.

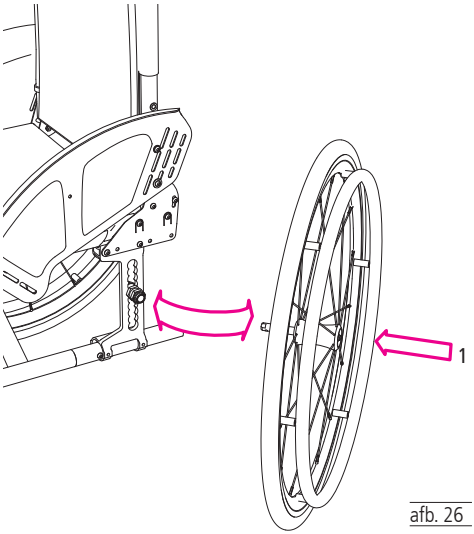

afb. 26

OPMERKING

Houd de quick release knop ingedrukt bij het plaatsen van de wielen. De as / het wiel is dan makkelijker te bevestigen.

WAARSCHUWING

Controleer na het monteren van de wielen altijd of de quick release as goed bevestigd is.

4.14 Zijpanelen omhoog draaien (optioneel)

Om makkelijker in of uit de rolstoel te komen of een zijwaartse transfer te kunnen maken, kunnen de zijpanelen omhoog/naar achteren worden gedraaid.

1. Trek daarvoor de vergrendelingshendel iets naar boven (1, afb. 27).

2. Het zijpaneel is nu ontgrendeld en kan helemaal naar achteren/omhoog worden gedraaid (2, afb. 27).

3. Het zijpaneel wordt automatisch hoor- en voelbaar vergrendeld wanneer u het zijpaneel weer omlaag plaatst in de oorspronkelijke positie.

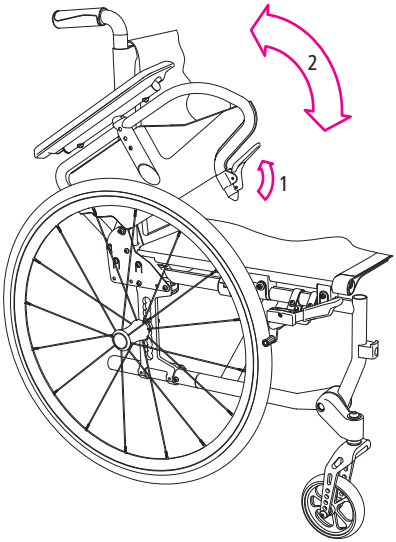

afb. 27

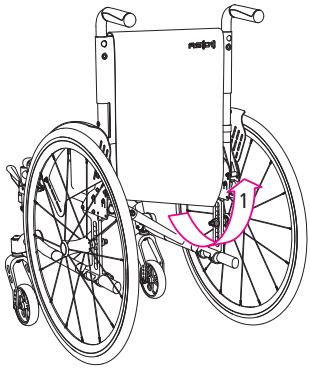

afb. 28

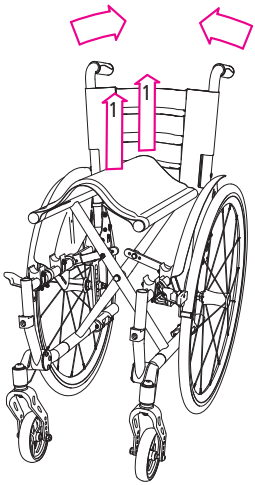

afb. 29

4.15 Transport

Transport van de rolstoel zonder rolstoelgebruiker

Voor het transport in de auto, het vliegtuig, de trein of eenvoudigweg om plaats te maken kan de rolstoel zonder gereedschap compact worden ingeklapt. Hij neemt dan heel weinig ruimte in en laat zich goed opbergen. Desgewenst kan hij in draagbare elementen gedemonteerd worden.

De afmetingen in ingeklapte toestand vindt u in de technische specificaties.

1. Klap de voetplaten omhoog en stap uit de rolstoel.
2. Onderdelen die bij het opbergen makkelijk van de rolstoel kunnen worden gehaald (bijv. het werkblad, loophulpmiddelen, kussens, beensteunen enz.) moeten worden verwijderd en bewaard worden op een geschikte en veilige plek.
3. Maak eventueel de flap van de rugleuning onder de zitting (1, afb. 28) los om de rolstoel te kunnen inklappen.
4. Trek vervolgens de zitting in het midden omhoog (1, afb. 29). De rolstoel klapt dan vanzelf in.
5. De achterwielen kunnen ook worden verwijderd voor transport.

Voor het uitklappen van de rolstoel volgt u de instructies in **“03 Ingebruikname rolstoel”**.

OPMERKING

Controleer de richtlijnen bij uw luchtvaartmaatschappij / spoorwegmaatschappij met betrekking tot de verpakking / afmetingen voor het rolstoelvervoer.

De rolstoel als autostoel in een auto

Rolstoelen zijn niet ontworpen voor gebruik als autostoel en kunnen niet hetzelfde veiligheidsniveau bieden als een normale stoel in een auto, ongeacht hoe goed de rolstoel in de auto is bevestigd. DIETZ raadt daarom aan, de rolstoelgebruiker indien mogelijk een normale autostoel te laten gebruiken.

De rolstoel AS[01] | AS[01]RF voldoet aan ISO 7176-19 en is daarom geschikt als stoel voor personenvervoer in motorvoertuigen. Als zodanig is hij voorzien van een markering in overeenstemming met ISO 7176-19 (afb. 30/afb. 31).

De test werd uitgevoerd met een H3 50%-dummy (78 kg) en een hoofdsteun

Personenvoertuigen waarin rolstoelgebruikers zittend in een rolstoel worden vervoerd, moeten volgens de geldende regels voorzien zijn van rolstoelplaatsen.

Elke rolstoelplaats moet voorzien zijn van een rolstoelvastzetsysteem en een systeem dat de rolstoelgebruiker veilig op zijn of haar plaats houdt. Eigenaren en bestuurders moeten bevestigingssystemen op het voertuig voorzien die voldoen aan ISO 10542 of NEN 75078-2 (vastzetpunten) en zorgen voor hun goede werking.

WAARSCHUWING

Als u deze instructies niet opvolgt, loopt u het risico van zeer ernstig tot zelfs dodelijk letsel!

afb. 30

afb. 31

ISO 7176-19
Kenmerking gecrashtest

WAARSCHUWING

Vraag altijd aan de vervoerder of het voertuig is ontworpen, verzekerd en uitgerust om een persoon in een rolstoel te vervoeren.

WAARSCHUWING

De AS[01] | AS[01]RF is volgens ISO 7176-19 / ISO 10542 in rijrichting getest. Om veiligheidsredenen mag hij niet op zodanige wijze worden gebruikt/bevestigd dat de gebruiker tegengesteld of dwars ten opzichte van de rijrichting zit.

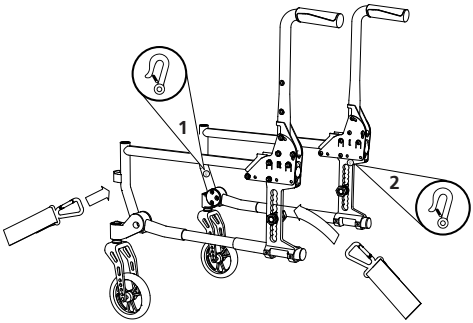

afb. 32

1 Voorste bevestigingspunt AS[01]
2 Achterste bevestigingspunt AS[01]

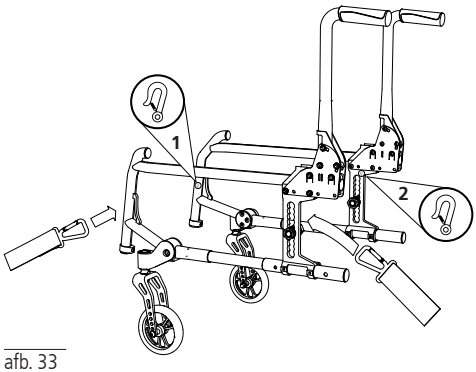

afb. 33

1 Voorste bevestigingspunt AS[01]RF
2 Achterste bevestigingspunt AS[01]RF

Bevestiging van het rolstoel-bevestigingssysteem

Om de rolstoel zonder vastzetpunten te bevestigen, wordt alleen een 4-punts rolstoelbevestigingssysteem met spanbanden volgens ISO 10542 gebruikt dat is ontworpen voor het totale gewicht van de rolstoel.

De 4 bevestigingspunten op de rolstoel zijn gemarkeerd met een haaksymbool (zie voorbeelden AS[01] (1, 2, afb. 32) en AS[01]RF (1, 2, afb. 33). Alle 4 de bevestigingspunten moeten worden gebruikt en de rolstoel moet in rijrichting worden geplaatst volgens ISO 10542 (WTORS). De rolstoel mag in geen geval worden vastgemaakt met behulp van andere bevestigingspunten (bijv. anti-kiepsteunen, spaken van de wielen, armsteunen). Zonder toestemming van DIETZ mogen geen veranderingen worden uitgevoerd aan de vervoerbevestigingspunten van de rolstoel.

Het rolstoelbevestigingssysteem moet in het voertuig worden geïnstalleerd in overeenstemming met de montage-instructies van de fabrikant.

De AS [01] werd ook getest met het vastzetpuntensysteem van AMF-Bruns (NEN 75078-2/ ISO 10542-2). Volg voor het bevestigen van het bevestigingssysteem met vastzetpunten de montage-instructies van de fabrikant (amf-bruns-behindertenfahrzeuge.de). De montage mag alleen worden uitgevoerd door gekwalificeerd vakpersoneel.

Bevestiging van het rolstoel-bevestigingssysteem

Eerst wordt het rolstoelbevestigingssysteem bevestigd. De rolstoelgebruiker wordt bevestigd door middel van een geschikt bevestigingssysteem in overeenstemming met ISO 10542. Daarbij moet rekening worden gehouden met de volgende punten:

- Schouder- en heupgordel moeten worden gedragen. Deze moeten de rolstoelgebruiker zo stevig mogelijk, maar nog wel comfortabel, vastzetten en mogen niet gedraaid zijn.
- Het gebruik van een hoofdsteun die geschikt is voor transport wordt sterk aanbevolen.
- Het bovenste deel van de veiligheidsgordel moet over de romp en de schouder/ het sleutelbeen en de heupgordel lopen in een hoek van 30° tot max. 75° ten opzichte van de horizontale lijn (nooit groter dan 75 °, C) (afb. 34).
- Veiligheidsgordels mogen niet over onderdelen van de rolstoel, bijvoorbeeld armsteunen of wielen, worden aangelegd en daarmee op afstand van het lichaam worden gehouden (afb. 35).
- Alleen producten die zijn gecertificeerd volgens ISO 7176-19/ISO 10542 of NEN 75078-2 (vastzetknopen) en als zodanig door de fabrikant zijn aangeduid, mogen als bevestigingssysteem worden gebruikt.

WAARSCHUWING

Voor veilig transport van een rolstoelgebruiker in een voertuig moet de geometrie van de bevestigingspunten (of het bevestigingssysteem) net zo precies zijn ingesteld als de veiligheidsgordel van de gebruiker. Anders bestaat er een risico op ongevallen en een risico op levensgevaar.

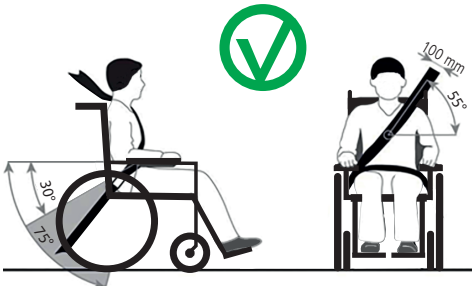

Correcte bevestiging van de veiligheidsgordel afb. 34

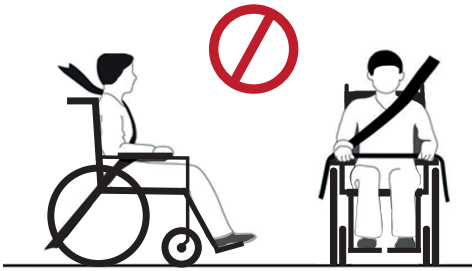

Verkeerde bevestiging van de veiligheidsgordel afb. 35

- De blokkerremmen van de rolstoel moeten tijdens de rit zijn vastgezet.
- Componenten, bv. therapietafel, kussens of rollators, die gemakkelijk van de rolstoel kunnen worden verwijderd, moeten voor het transport worden verwijderd. Bewaar deze op een geschikte, veilige plaats.
- Draaibare/in de hoogte verstelbare voetplaten mogen niet omhoog worden gebracht wanneer de gebruiker in de rolstoel wordt getransporteerd en de rolstoel is bevestigd met een bevestigingssysteem en een veiligheidsgordel.
- Verstelbare rugleuningen moeten rechtop worden gezet.
- De veiligheid van de gebruiker tijdens het vervoer hangt af van de zorgvuldigheid waarmee het vastzetsysteem wordt bevestigd. De persoon die het vastzetten uitvoert, dient bekend te zijn met de bediening van het systeem.

Als de rolstoel betrokken is geraakt bij een ongeval, moet deze door een medewerker van DIETZ worden gecontroleerd voordat hij opnieuw wordt gebruikt.

BELANGRIJKE OPMERKING

WAARSCHUWING

De in dit hoofdstuk getoonde en beschreven instellingen mogen allen door vakbekwaam personeel worden uitgevoerd. Bij onjuiste wijziging van de rolstoel bestaat een risico op ongelukken.

Verkeerd instellen van de remmen kan levensgevaarlijk zijn.

De begeleider kan de optionele remmen dus als gewone rem en als parkeerrem gebruiken. Gebruik alleen originele accessoires van DIETZ (zie accessoirelijst hoofdstuk 2). Het tempo kan gedoseerd geremd worden door de handrem meer of minder sterk in te knijpen.

5.1 Gereedschap

Voor het afstellen is het volgende gereedschap nodig:

1. Inbussleutel (3, 4, 5, 6)
2. Ring/steek sleutel l (10, 13, 19, 26)
3. Kruiskopschroevendraaier

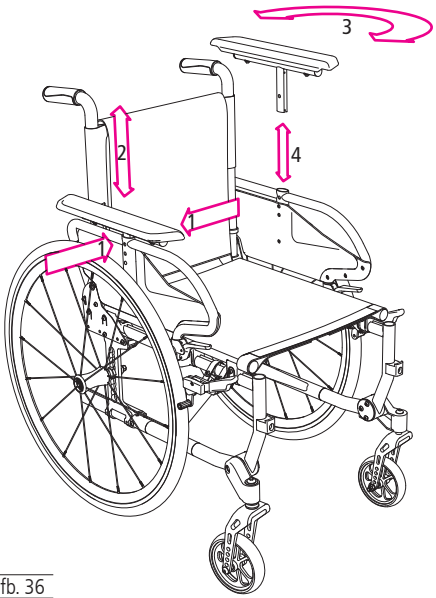

afb. 36

5.2 Armsteunen (optioneel)

Als uw AS[01] | AS[01]RF is uitgerust met armsteunen, kunt u deze in hoogte en lengte verstellen.

1. Om de hoogte te verstellen draait u de bouten los (1, afb. 36).
2. Plaats de armsteun in de gewenste positie en hoogte (2, afb. 36).
3. Om de lengte (kort of lang) te kiezen, verwijdert u de armsteun volledig, draait u hem 180° (3, afb. 36) en brengt u hem vervolgens weer aan de andere kant erin (4, afb. 36).
4. Breng de bout weer in en draai deze aan (1, afb. 36).

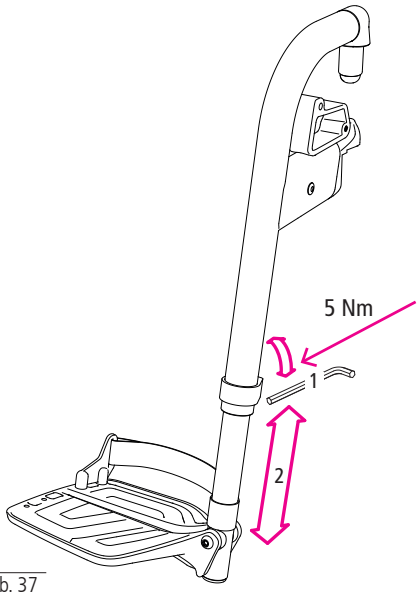

afb. 37

5.3 Lengte onderbenen verstellen

1. Draai inbusbout aan de achterkant (1, afb. 37) in één à twee slagen los. De buis van de voetplaat is nu vrij en kan omhoog of omlaag worden bewogen.
2. Als u de juiste hoogte hebt gevonden (2, afb. 37), draait u de bout weer aan (5 Nm) (1, afb. 37).

WAARSCHUWING

Let op de gaten in de buis van de voetplaat. Als de bout niet in een van de gaten valt, kan niet worden gegarandeerd dat de boutverbinding goed is gemaakt en kunnen de beensteunen eventueel beschadigd raken.

5.4 Hoek van de voetplaat/ voetenbord (optioneel)

1. Draai de bout aan de binnenkant (1, afb. 38) en buitenkant (2, afb. 38) met een paar slagen los. U kunt nu de hoek van de voetplaat aanpassen (3, afb. 38).
2. Draai vervolgens de bout weer goed vast (1, 2, afb. 38) (3 Nm).

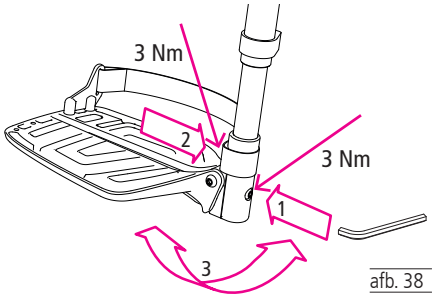

afb. 38

5.5 Beensteunen met verstelbare hoek (optioneel)

1. Voor het plaatsen van de beensteunen volgt u de stappen als in hoofdstuk 3.3.
2. Om de beensteunen weg te draaien, drukt u op de drukknop (1, afb. 39) of trekt u de vergrendelhendel (2, afb. 39) naar voren.

De lengte instellen:
1. Draai inbusbout (3, afb. 39) in één à twee slagen los. De buis van de voetplaat is nu vrij en kan omhoog of omlaag worden bewogen.
2. Draai vervolgens de bout weer helemaal aan.

Kuitplaten positioneren:
1. Draai beide inbusbouten van de kuitplaathouder los (4, afb. 39).

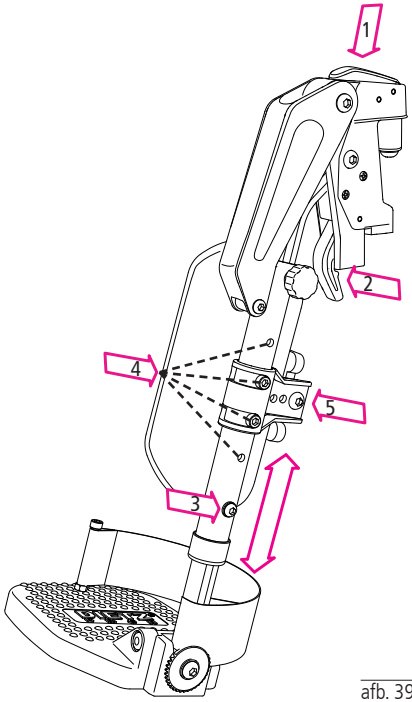

afb. 39

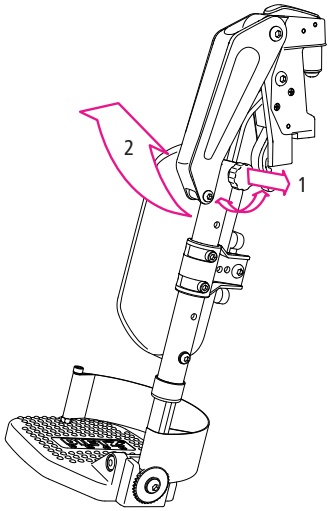

afb. 40

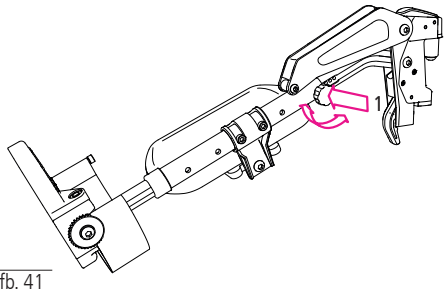

afb. 41

2. Als u de juiste hoogte hebt gevonden (4 boorgaten), haalt u de bouten handvast aan.
3. Als u het kuitplaat op een lagere hoogte wilt hebben, draait u de inbusbout los (5, afb. 39).
4. Als u de gewenste hoogte hebt gevonden, draait u de bouten handvast aan.

Hoek van de beensteunen instellen:
De beensteunen kunnen worden ingesteld in een hoek van 112° tot 189°.

1. Draai hiervoor de draaiknop zover los dat de boutkop makkelijk kan worden verwijderd (1, afb. 40) en de vergrendeling wordt opgeheven.
2. Nu kunt u de beensteun in de gewenste hoek zetten (2, afb. 41).
3. Als u de gewenste hoek hebt gevonden, laat u de draaiknop los boven het gewenste positiegat, zodat de bout daarin vastklikt.
4. Draai vervolgens de bout weer handvast aan (1, afb. 41).

WAARSCHUWING

Knelgevaar! Bij bewegende delen bestaat het risico van beknelling. Daarom moet u in de buurt van bewegende delen altijd extra voorzichtig zijn.

5.6 Amputatiesteun (optioneel)

1. Verwijder de beensteun (hoofdstuk 4.9).
2. Pak de amputatiesteun aan het kussen vast en steek de bovenste pen van de beensteun van boven in het daarvoor bedoelde montagepunt op het frame.

Hoek en hoogte instellen:
1. Draai de klemhendel los (1, afb. 42).
2. De amputatiesteun kan nu traploos onder een hoek en in drie stappen in de hoogte worden ingesteld.
3. Draai vervolgens de klemhendel weer vast (1, afb. 42).

Hoogte lager instellen
1. Draai de draaiknop los. (2, afb. 42)
2. De amputatiesteun kan nu traploos lager worden ingesteld.
3. Als u de gewenste hoogte-instelling hebt bereikt, draait u de draaiknop weer handvast ann.

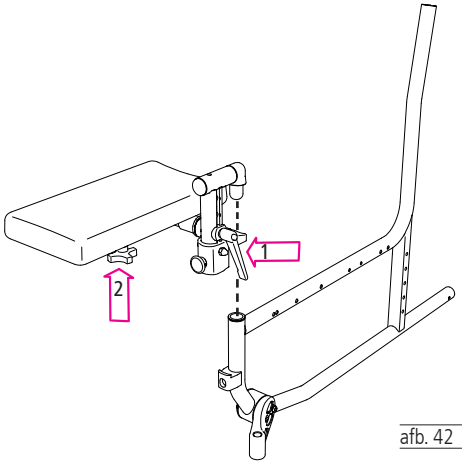

afb. 42

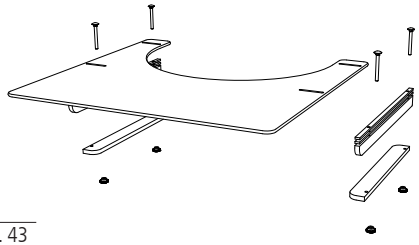

afb. 43

WAARSCHUWING

Voordat u met het werkblad met de rolstoel gaat rijden, moet u eerst losse voorwerpen of houders met vloeistoffen weghalen.

5.7 Werkblad (optioneel)

Het werkblad wordt met een set rails gemonteerd. Meer informatie daarover vindt u in de meegeleverde gebruikshandleiding.

WAARSCHUWING

Gebruik geen bijtende of schurende schoonmaakmiddelen om de acrylplaat schoon te maken, anders kan het blad dof worden of bekrast raken.

WAARSCHUWING

Plaats geen hete voorwerpen op het werkblad.

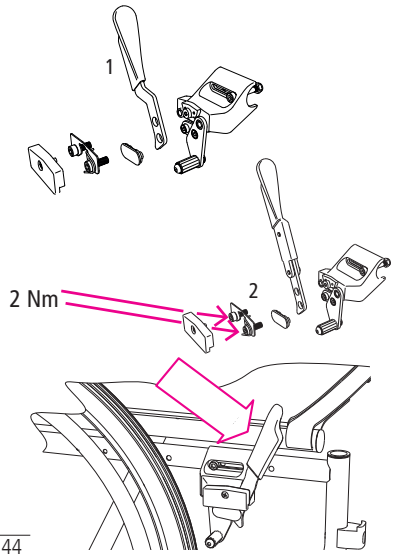

afb. 44

5.8 Remverlenger (optioneel)

De langere hendel zorgt ervoor dat u zich minimaal hoeft in te spannen om de rolstoel te bedienen.

1. Demonteer de standaard remhendel volledig, zoals te zien in de afbeelding (1, afb. 44).
2. Monteer nu het remverlenger (2, afb. 44), in omgekeerde volgorde op de stoel.
3. Zorg ervoor dat het remblok zich op de juiste afstand van het bandoppervlak bevindt (hoofdstuk 5.17) en de remmen aan beide kanten gelijkmatig en voldoende werken.

5.9 Hoek rugleuning instellen

1. Draai beide bouten (1, afb. 45) los en verwijder ze volledig.
2. U kunt nu de rugbuis in 5 standen (- 5°, 0°, 5°, 10°, 15°) aanpassen naar uw behoeften.
3. Plaats aansluitend de bouten en de afstandsbus opnieuw en draai deze weer aan.

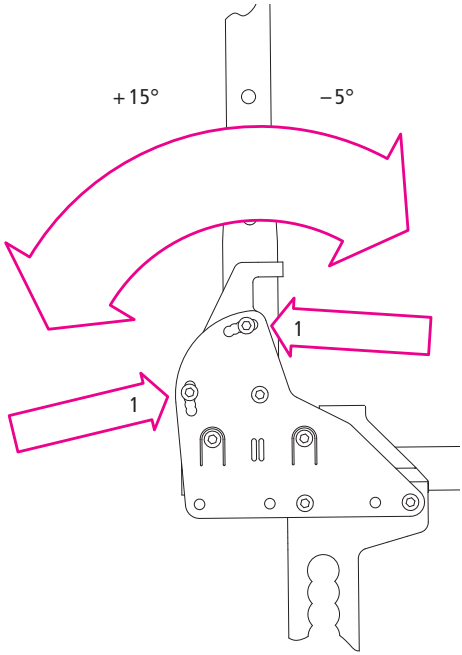

afb. 45

WAARSCHUWING

Houd er rekening mee dat bij een sterk positieve rughoek (10°/15°) het risico op kantelen aanzienlijk toeneemt.

We raden u in dit geval sterk aan om antikiepwielen te gebruiken.

5.10 Hoogte rugleuning instellen

De hoogte van de rugleuning kan in twee standen (+ / –30 mm) worden ingesteld.

1. Draai de inbusbout (1, afb. 46) boven op de rugbuis los (of de draaiknop van de hoogteafstelling bij in hoogte verstelbare duwhandvatten).
2. Breng de rugmat nu in de gewenste positie (2, afb. 46) en breng vervolgens de bout weer in.

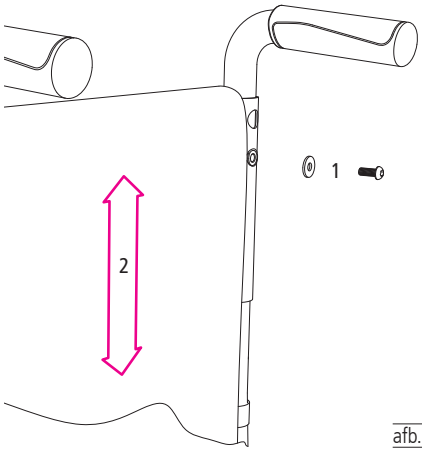

afb. 46

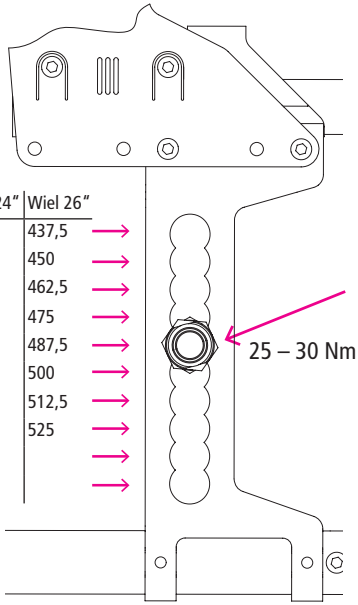

Wiel 22”	Wiel 24”	Wiel 26”
387,5	412,5	437,5
400	425	450
412,5	437,5	462,5
425	450	475
437,5	462,5	487,5
450	475	500
462,5	487,5	512,5
475	500	525
487,5	512,5	
500	525	

afb. 47

5.11 De zithoogte achter instellen

Met de geselecteerde wielen kan de zithoogte achter van de AS[01] | AS[01]RF worden ingesteld binnen een bereik van 387,5 mm tot 525 mm.

1. Om de zithoogte achter aan te passen, verwijdert u de achterwielen en draait u de bouten van de quick release asbus los.
2. Plaats vervolgens de bus op de gewenste positie in het gatenpatroon (afb. 47).

WAARSCHUWING

We raden ten strengste af om een zithoogte achter te kiezen die hoger is dan de zithoogte voor.

Het risico bestaat dan immers dat de rolstoelgebruiker voorover uit de rolstoel valt.

OPMERKING

Factoren zoals zitting- en zwenkhoek, banden, enz. beïnvloeden de zithoogte.

Daarom moeten de vermelde waarden worden begrepen als richtwaarden met een tolerantie van ongeveer +/- 10 mm.

5.12 Achterwielpositie instellen (actief/passief)

De positie van het achterwiel (zwaartepunt) kan in 6 stappen van 20 mm naar voren of achteren worden verschoven. De positie wordt gemeten ten opzichte van de rugbuis, met het negatieve gebied (actief, - 20 tot - 80 mm) aan de voorkant, en het positieve gebied (passief, + 20 mm) aan de achterkant.

1. De adapterplaat wordt naar voren of naar achteren verschoven om de positie van het achterwiel te variëren (1, afb. 48).
2. Voor tussenstappen worden de platen van links naar rechts gewisseld en 180° gedraaid (1, afb. 49).

WAARSCHUWING

De positie van de achterwielen beïnvloedt de kantelstabiliteit van de rolstoel enorm.

Bij actieve achterwielposities moeten anti-kiepwielen worden gebruikt.

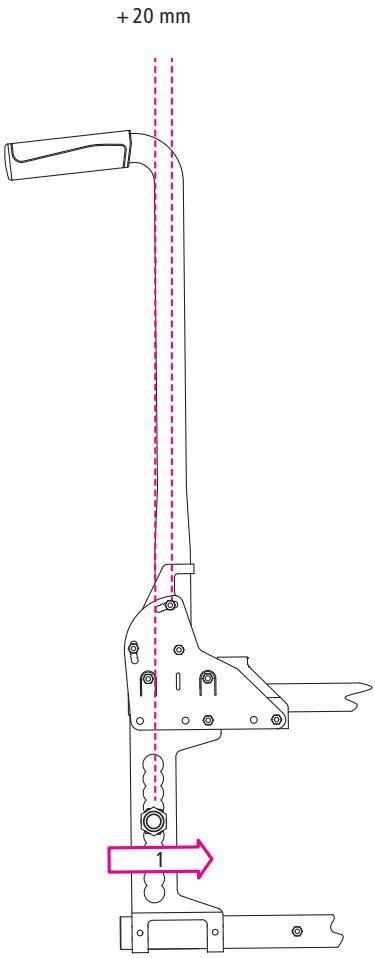

afb. 48

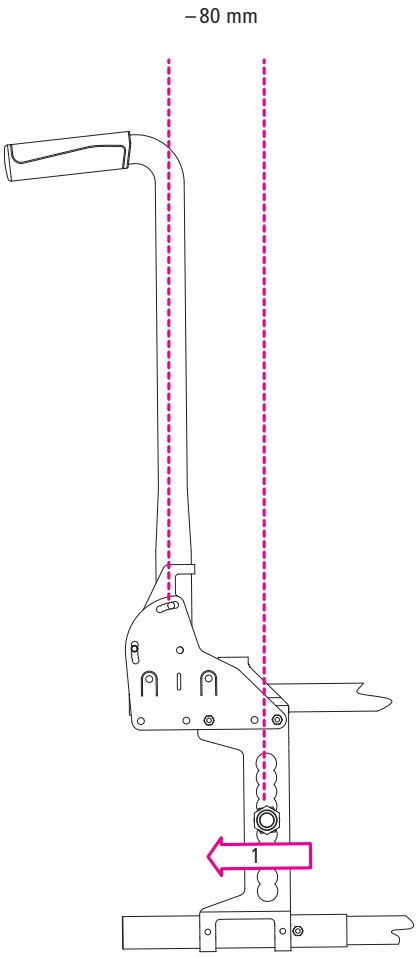

afb. 49

OPMERKING

+ 20 mm komt overeen met een wielbasisverlenging en wordt aanbevolen bv. bij amputatie van het onderste been of elektrische hulpaandrijvingen voor een grotere kantelstabiliteit aan de achterzijde.

- 80 mm voor zeer wendbare handling voor ervaren rolstoelgebruikers

5.13 Camber van de achterwielen instellen

De achterwielen kunnen zowel verticaal (0°/ standaard) als voor behendig, sportief rijden, met 3° camber worden gemonteerd. De instelling gebeurt in 2 stappen.

Stap 1

1. Om de camber te wijzigen, draait u de bouten (1, 2, afb. 50) van de verbindingsplaat aan de rugbuis los.
2. Verwijder de twee plastic halve manen. U kunt de adapterplaat van het achterwiel nu naar buiten of naar binnen draaien.
3. Plaats vervolgens beide halve manen en de bouten (1, afb. 51) weer aan de andere kant.

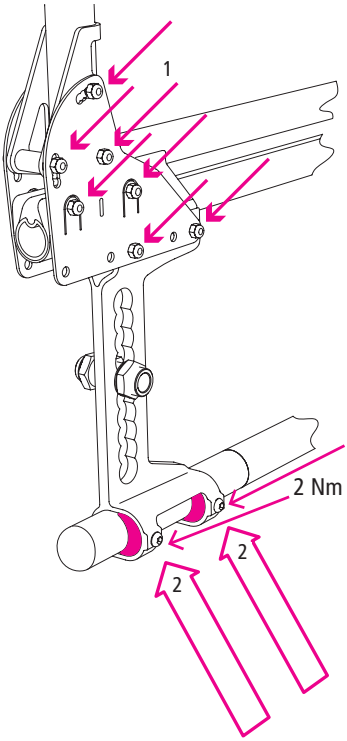

afb. 50

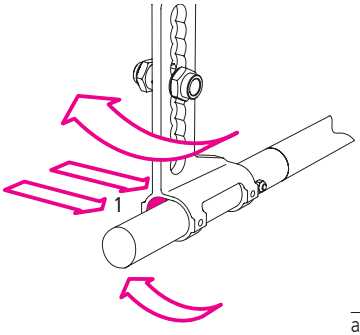

afb. 51

Stap 2

1. De verbindingsplaten aan de rugbuis zijn gebogen volgens de camberhoek en moeten nu in de juiste positie worden gemonteerd.
2. Voor een duidelijke herkenning zijn de platen gemarkeerd met de nummers I (2 x), II, III (afb. 52).
3. Wanneer de 4 platen in de juiste positie staan, plaats dan alle bouten (1, afb. 50) terug en draai ze aan. Draai nu ook de onderste klembouten (2, afb. 50) weer vast.

WAARSCHUWING

Het is belangrijk om de platen volgens de camberhoek in de juiste positie te monteren, anders zal het frame kromtrekken.

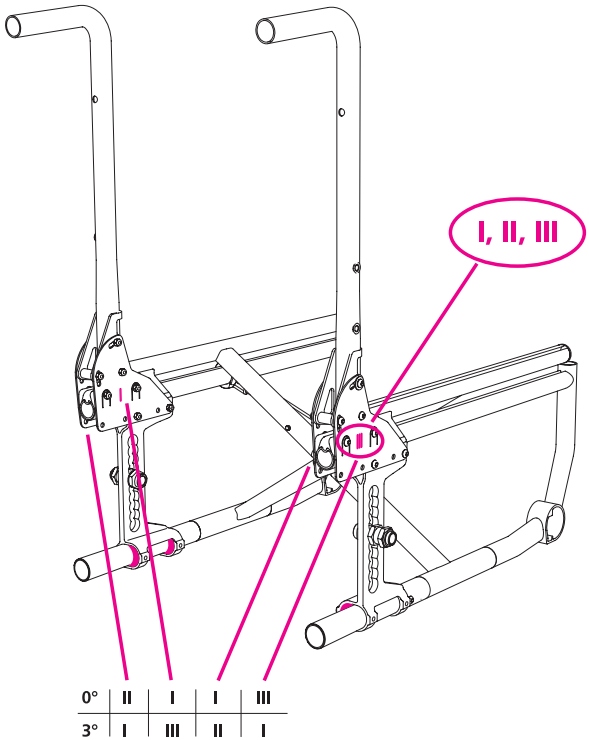

afb. 52

5.14 De zithoogte voor instellen

De zithoogte voor van de AS[01] | AS[01]RF kan worden aangepast in een bereik van 412,5 tot 525 mm, afhankelijk van het gekozen voorwiel (125 mm /175 mm) (afb. 53 - 55). De instelling wordt gedeeltelijk gedaan door verschillende gaten in de wielvork en doorhet zwenkwielarm van rechts naar links te verplaatsen.

Het zwenkwielarm kan daardoor ofwel in een hoge ofwel in een lage positie worden gemonteerd.

Wielmaat 5" / 125 mm

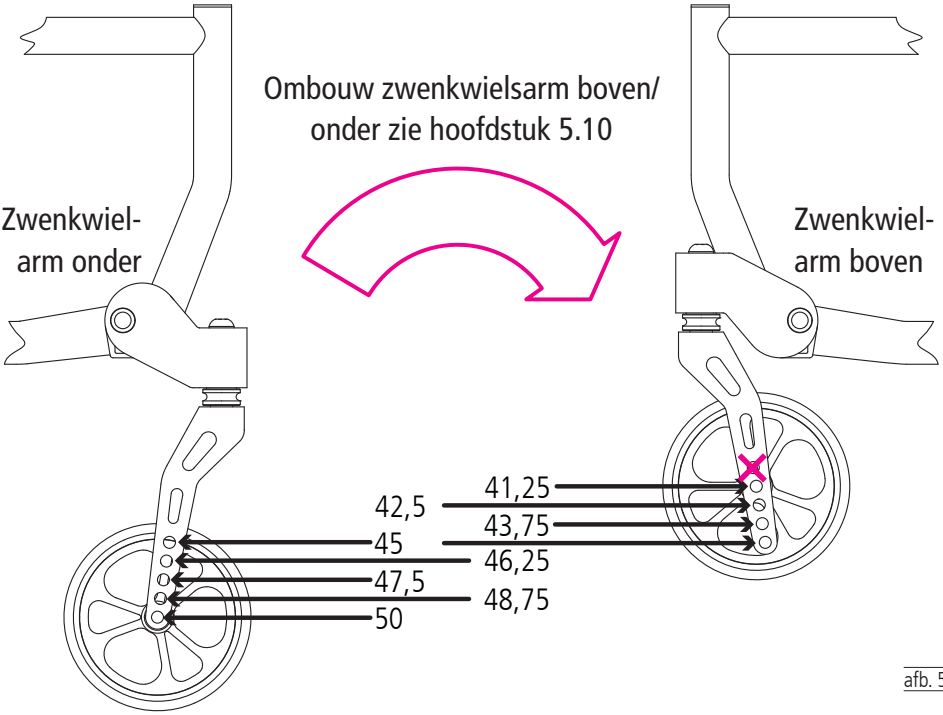

afb. 53

OPMERKING

Factoren zoals zithoek, banden, enz. beïnvloeden de zithoogte. Daarom moeten de vermelde waarden worden begrepen als richtwaarden met een tolerantie van ongeveer +/– 10 mm.

Wielmaat 6" / 150 mm

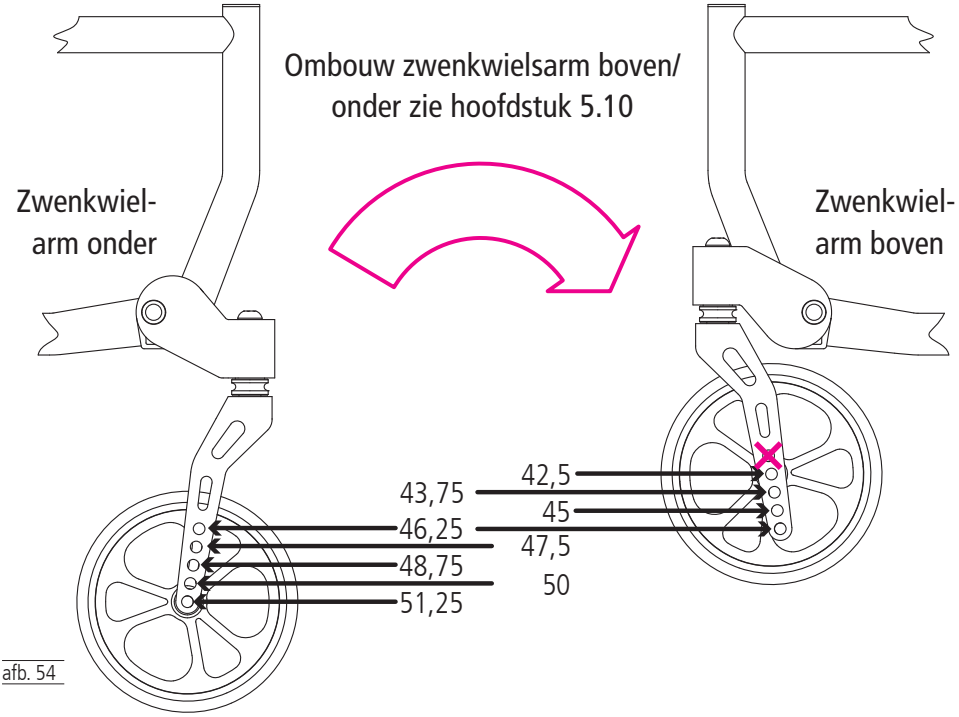

afb. 54

OPMERKING

Factoren zoals zithoek, banden, enz. beïnvloeden de zithoogte. Daarom moeten de vermelde waarden worden begrepen als richtwaarden met een tolerantie van ongeveer +/– 10 mm.

Wielmaat 7"/175 mm

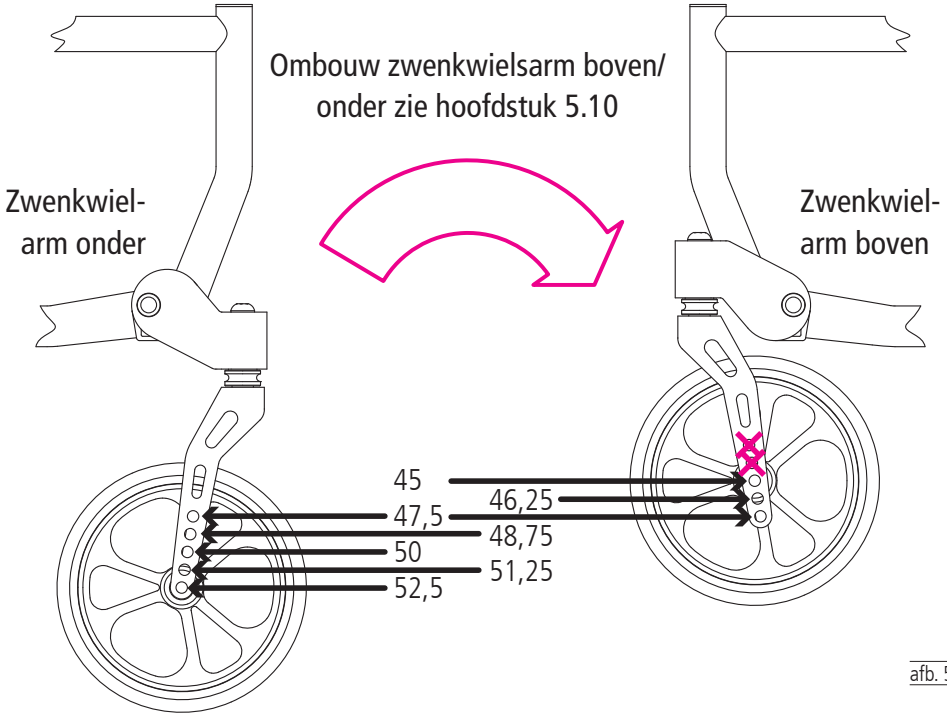

afb. 55

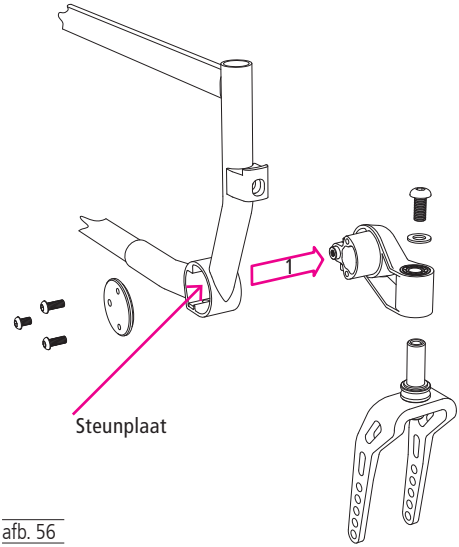

afb. 56

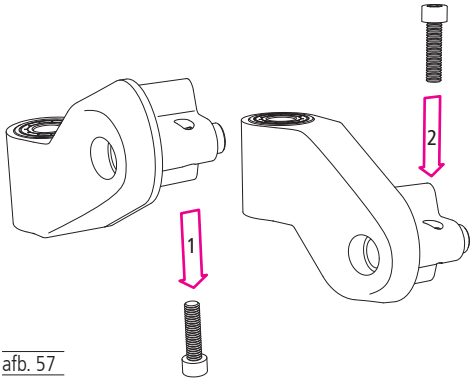

afb. 57

5.15 Montage van het zwenkwielensarm boven of onder (zithoogte voor instellen)

De ophangingsarmen kunnen naar boven of naar beneden worden verplaatst om zeer grote en zeer kleine zithoogtes voor te bereiken. De zwenkwielarmen worden daarvoor van links naar rechts gewisseld. Hierdoor wijzigt de zithoogte voor met +/–50 mm.

1. U moet eerst de voorwielen en wielvorken demonteren om de zwenkwielarmen van links naar rechts te verplaatsen.
2. Draai vervolgens de 3 bevestigingsbouten aan de binnenkant van het frame los (inbussleutel 4 mm).
3. U kunt nu de afdekkap verwijderen en en het zwenkwielarm naar buiten toe eraf te trekken (1, afb. 56). Zorg ervoor dat de steunplaat niet verloren gaat.
4. Draai de bout van de hoekverstelling er nu helemaal uit (1, afb. 57) en plaats hem in de tegenovergestelde richting terug (2, afb. 57).

5. U kunt nu de hele zwenkwielarm aan de andere kant van de rolstoel plaatsen (1, afb. 58).

6. Hij wijst nu in de tegenovergestelde richting (omhoog/omlaag). Zorg ervoor dat de steunplaat weer correct is geplaatst. Plaats nu de afdekkap terug en draai deze vast met de drie meegeleverde bouten (2 x lang, 1 x kort).

7. Monteer vervolgens de zwenkwielvorken en zwenkwielen in de gewenste positie. Voor de overeenkomstige wielpositie voor de gewenste zithoogte voor, zie hoofdstuk 5.14.

8. Breng ten slotte de zwenkwielvorkhoek in overeenstemming met 5.16 weer in verticale positie.

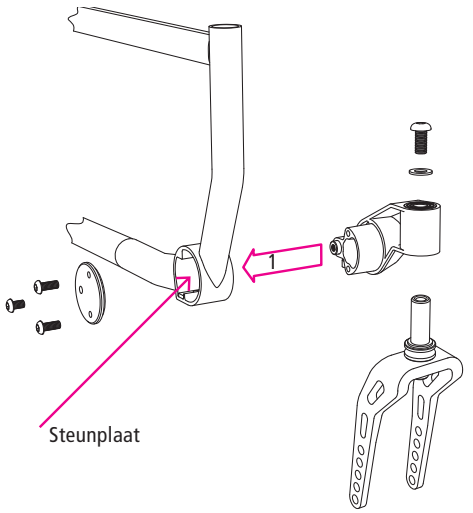

afb. 58

WAARSCHUWING

Zorg ervoor dat de steunplaat niet verloren gaat en in de juiste positie wordt teruggeplaatst.

5.16 Zwenkwielvorkhoek instellen

Afhankelijk van de kanteling van de zitting, die volgt uit de ingestelde zithoogte voor en achter, moet de hoek van de Zwenkwielarmen worden aangepast.

Deze hoek moet zodanig worden aangepast dat de assen van de zwenkwielvorken loodrecht ten opzichte van de grond staan.

Deze instelmogelijkheid wordt alleen gebruikt om de kanteling van de zitting te compenseren. Een zwenkwielvorkhoek die afwijkt van 90° heeft altijd een nadelige invloed op de bediening van de rolstoel.

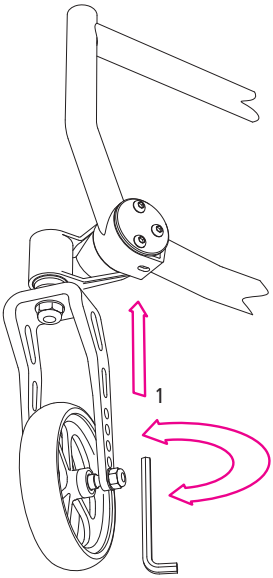

afb. 59

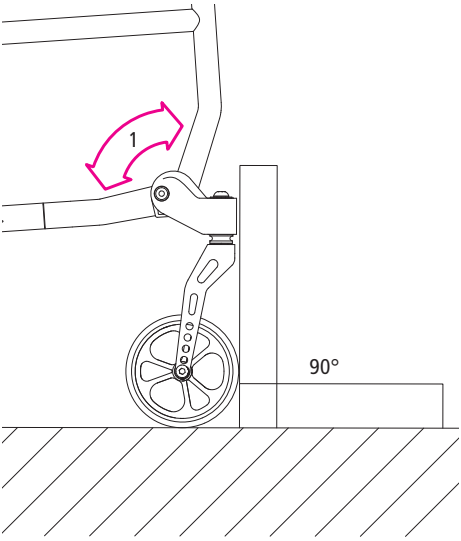

afb. 60

1. Om de zwenkwielvorkhoek in te stellen, draait u de 3 bouten aan de binnenkant van het frame enkele slagen los.
2. U kunt nu een inbussleutel van 5 mm door het gat in de bodem van de zwenkwielvork-behuizing steken en de hoek aanpassen (1, afb. 60) door te draaien (1, afb. 59).
3. Draai vervolgens alle bouten weer vast.

OPMERKING

Voor een nauwkeurige afstelling adviseren wij een hoek van 90°.

5.17 Parkeerremmen instellen

De afstand tussen het rembblok en de band is bepalend voor de werking van de parkeerrem. Deze afstand moet 14 mm zijn als de rem volledig ontgrendeld is (afb. 61).

Zorg er bij het gebruik van luchtbanden voor dat uw banden worden opgepompt met de juiste luchtdruk.

OPMERKING

De bandenspanning heeft een grote invloed op de werking van de rem. Een te lage bandenspanning kan leiden tot uitval van de rem. De aanbevolen bandenspanning is aangegeven op de zijkant van de banden.

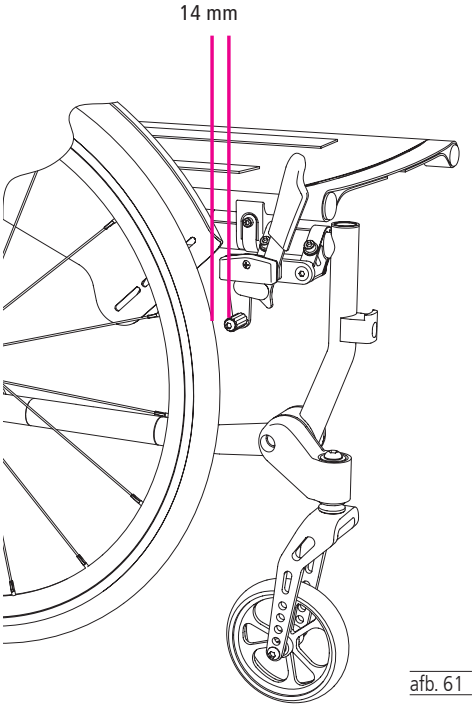

afb. 61

U kunt de rem afstellen door de complete rem over het zijframe te verschuiven.

1. Maak de twee bouten los van de klemmen die de rem verbinden met het zijframe (1, afb. 62).
2. U kunt de rem nu verschuiven totdat de voorgeschreven afstand wordt bereikt (2, afb. 62).

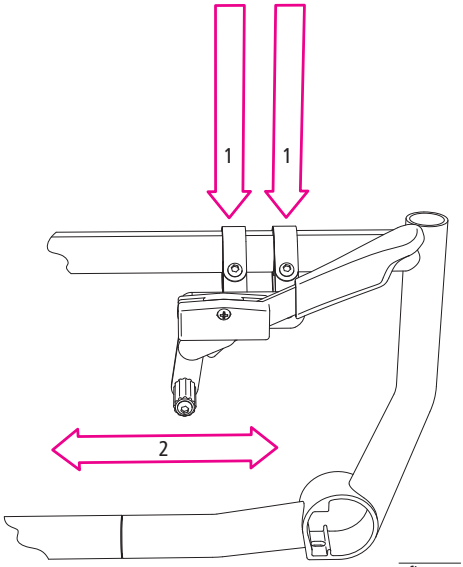

afb. 62

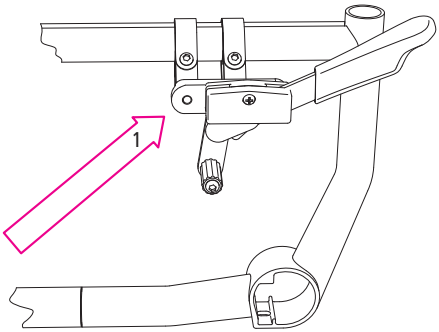

afb. 63

3. Draai vervolgens beide bouten weer vast (1, afb. 62).
4. Afhankelijk van de positie van het achterwiel kan het ook nodig zijn om de steunbeugels van het kruisframe te verschuiven om de rem in de juiste positie te brengen (1, afb. 63).

OPMERKING

Bij lage zitdieptes kan het nodig zijn om de rem naar voren gericht te monteren.

5.18 Accessoires en hulpstukken van andere fabrikanten

In het algemeen geldt dat alleen originele accessoires van DIETZ GmbH mogen worden gebruikt. Als er producten van andere fabrikanten op de rolstoel worden gemonteerd, gaat de verantwoordelijkheid voor de veiligheid van het product over op degene die het accessoire of het hulpstuk heeft gemonteerd. De conformiteit van de combinatie van accessoire/hulpstuk en product moet dan opnieuw worden bevestigd door degene die de montage uitvoert. De door DIETZ bevestigde conformiteit op grond van MDR 2017/745, bijlage II, komt hiermee te vervallen.

WAARSCHUWING

Als er accessoires of hulpstukken op de rolstoel worden gemonteerd, moeten altijd de veiligheidsinstructies in de gebruikshandleiding bij het betreffende accessoire of hulpstuk worden opgevolgd.

WAARSCHUWING

Als er hulpstukken of accessoires worden gebruikt die niet door DIETZ worden verkocht, kan de veiligheid van het product niet worden gegarandeerd.

ZO WORDEN DE MATEN BIJ DIETZ GEMETEN

De informatie over de afmetingen heeft betrekking op de standaardinstelling van de rolstoel en kan verschillen afhankelijk van de uitvoering en aanpassingen.

OPMERKING OVER DE TOTALE AFMETINGEN

De AS[01] | AS[01]RF is een product dat kan worden geconfigureerd. Afhankelijk van de gekozen accessoires in combinatie met de zitbreedte kan de totale breedte van het product van 700 mm worden overschreden.

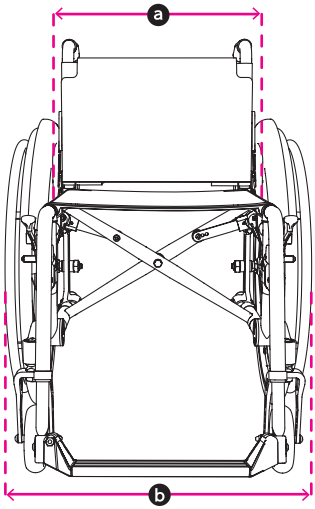

afb. 64

OPMERKING

Afmetingen die zijn gemeten aan onderdelen van textiel (bijv. rughoogte) moeten als richtwaarde met een afwijking van +/ -10 mm worden beschouwd.

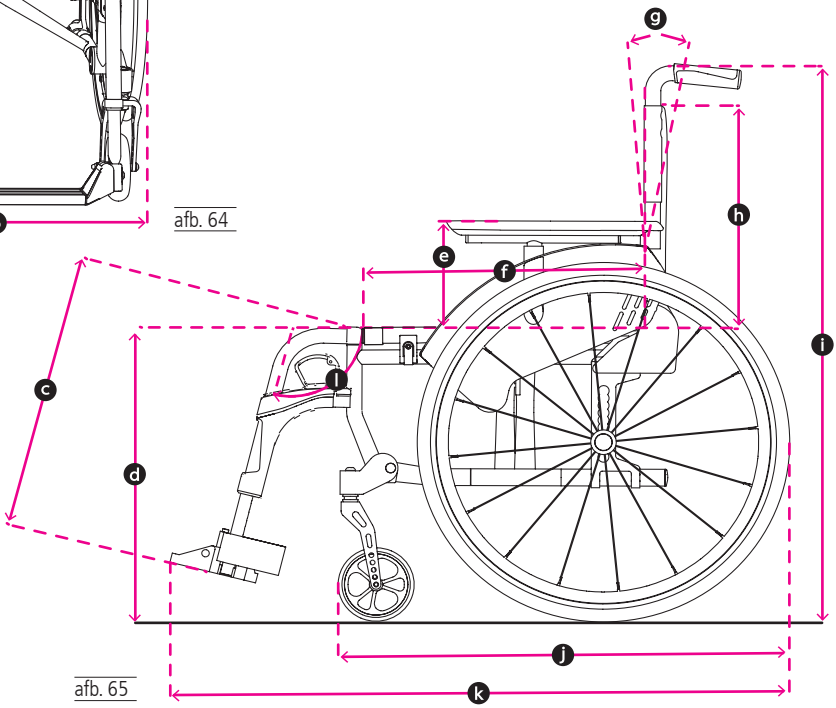

afb. 65

AFMETING EN GEWICHT AS [01]

	Specificaties		tot 125 kg min.	tot 125 kg Max.	tot 150 kg min.	tot 150 kg Max.
	HMV-nr.		18.50.03.0213		18.50.03.0222	
k	Totale lengte met beensteunen [1]	mm	840	900	960	1020
b	Totale breedte [2]	mm	560	740	560	740
i	Totale hoogte	mm	790	1140	790	1140
j	Totale lengte zonder beensteunen	mm	720	780	840	900
	Breedte ingeklapt	mm	280	300	280	300
i	Hoogte ingeklapt	mm	790	1140	790	1140
	Totaal gewicht	kg	vanaf 12,8		vanaf 13,3	
	Massa van het zwaarste afzonderlijke onderdeel [3]	kg	vanaf 7,5		vanaf 8	
	Statische stabiliteit bergaf	°		10		10
	Statische stabiliteit bergop	°		10		10
	Zijdelingse statische stabiliteit	°		10		10
	Steilste helling voor gebruik van de parkeerremmen	°		10		10
	Zithoek	°	- 5	15	- 5	15
f	Bruikbare zitdiepte (instelbaar)	mm	360	450	480	570
a	Bruikbare zitbreedte	mm	380	560	440	560
d	Zithoogte voor	mm	412,5	525	412,5	525
	Zithoogte achter	mm	387,5	525	412,5	525
g	Hoek rugleuning	°	- 5	15	- 5	15
h	Hoogte rugleuning	mm	290	500	290	500
c	Afstand voetplaat tot zitting	mm	370	510	370	510
l	Hoek beensteun ten opzichte van zitting	°	102	110	102	110
e	Hoogte armsteun (instelbaar)	mm	220	260	220	260
	Rugleuning tot voorkant armsteun	mm	290	340	290	340
	Diameter hoepel bij 24”	mm	530		530	
	Horizontale positie as	mm	- 20	+ 80	- 20	+ 80
	Draairadius	mm	min. 1010 bij ST 45		min. 1150 bij ST 57	
	Maximaal gebruikersgewicht [4]	kg	125			150

[1] Afhankelijk van positie achterwiel
[2] Afhankelijk van de configuratie van uw rolstoel kan de aanbevolen maat van 70 mm (conform NEN-EN 12183) vanaf zitbreedte 480 mm worden overschreden
[3] Gewicht rolstoel zonder verwijderbare onderdelen (hier zonder achterwielen, zonder zijpanelen, zonder beensteunen).
[4] Maximaal gebruikersgewicht inclusief bijlading / Het gewicht van de bijlading vermindert het toegestane maximale gebruikersgewicht.

AFMETING EN GEWICHT AS [01]RF zonder frame inspringing

	Specificaties		Beensteun 77° tot 125 kg min.	Max.	Beensteun 77° tot 150 kg min.	Max.
	HMV-nr.		18.50.03.0248		18.50.03.0247	
k	Totale lengte met beensteunen [1]	mm	940	1000	1060	1060
b	Totale breedte [2]	mm	560	740	560	740
i	Totale hoogte	mm	790	1140	790	1140
k	Lengte ingeklapt	mm	940	1000	1060	1060
	Breedte ingeklapt	mm	280	300	280	300
i	Hoogte ingeklapt	mm	790	1140	790	1140
	Totaal gewicht	kg	vanaf 12		vanaf 12.5	
	Massa van het zwaarste afzonderlijke onderdeel [3]	kg	vanaf 8		vanaf 8.5	
	Statische stabiliteit bergaf	°		10		10
	Statische stabiliteit bergop	°		10		10
	Zijdelingse statische stabiliteit	°		10		10
	Steilste helling voor gebruik van de parkeerremmen	°		10		10
	Zithoek	°	- 5	15	- 5	15
f	Bruikbare zitdiepte (instelbaar)	mm	360	450	480	510
a	Bruikbare zitbreedte	mm	380	560	440	560
d	Zithoogte voor	mm	412,5	525	412,5	525
	Zithoogte achter	mm	387,5	525	412,5	525
g	Hoek rugleuning	°	- 5	15	- 5	15
h	Hoogte rugleuning	mm	290	500	290	500
c	Afstand voetplaat tot zitting	mm	370	510	370	510
l	Hoek beensteun ten opzichte van zitting	°	103		103	
e	Hoogte armsteun (instelbaar)	mm	220	260	220	260
	Rugleuning tot voorkant armsteun	mm	290	340	290	340
	Diameter hoepel bij 24”	mm	530		530	
	Horizontale positie as	mm	- 20	+ 80	- 20	+ 80
	Draairadius	mm	min. 1010 bij ST 45		min. 1060 bij ST 51	
	Maximaal gebruikersgewicht [4]	kg	125			150

[1] Afhankelijk van positie achterwiel
[2] Afhankelijk van de configuratie van uw rolstoel kan de aanbevolen maat van 70 mm (conform NEN-EN 12183) vanaf zitbreedte 480 mm worden overschreden
[3] Gewicht rolstoel zonder verwijderbare onderdelen (hier zonder achterwielen, zonder zijpanelen, zonder beensteunen)
[4] Maximaal gebruikersgewicht inclusief bijlading / Het gewicht van de bijlading vermindert het toegestane maximale gebruikersgewicht.

AFMETING EN GEWICHT AS [01]RF met frame inspringing (30 mm per kant)

	Specificaties		Beensteun 77° tot 125 kg min.	Max.	Beensteun 77° tot 150 kg min.	Max.
	HMV-nr.		18.50.03.0248		18.50.03.0247	
k	Totale lengte met beensteunen [1]	mm	940	1000	1060	1060
b	Totale breedte [2]	mm	560	740	560	740
i	Totale hoogte	mm	790	1140	790	1140
k	Lengte ingeklapt	mm	940	1000	1060	1060
	Breedte ingeklapt	mm	280	300	280	300
i	Hoogte ingeklapt	mm	790	1140	790	1140
	Totaal gewicht	kg	vanaf 12		vanaf 12.5	
	Massa van het zwaarste afzonderlijke onderdeel [3]	kg	vanaf 8		vanaf 8.5	
	Statische stabiliteit bergaf	°		10		10
	Statische stabiliteit bergop	°		10		10
	Zijdelingse statische stabiliteit	°		10		10
	Steilste helling voor gebruik van de parkeerremmen	°		10		10
	Zithoek	°	- 5	15	- 5	15
f	Bruikbare zitdiepte (instelbaar)	mm	360	450	480	510
a	Bruikbare zitbreedte	mm	380	560	440	560
d	Zithoogte voor	mm	412,5	525	412,5	525
	Zithoogte achter	mm	387,5	525	412,5	525
g	Hoek rugleuning	°	- 5	15	- 5	15
h	Hoogte rugleuning	mm	290	500	290	500
c	Afstand voetplaat tot zitting	mm	370	510	370	510
l	Hoek beensteun ten opzichte van zitting	°	103		103	
e	Hoogte armsteun (instelbaar)	mm	220	260	220	260
	Rugleuning tot voorkant armsteun	mm	290	340	290	340
	Diameter hoepel bij 24”	mm	530		530	
	Horizontale positie as	mm	- 20	+ 80	- 20	+ 80
	Draairadius	mm	min. 980 bij ST 45		min. 1030 bij ST 51	
	Maximaal gebruikersgewicht [4]	kg	125			150

AFMETING EN GEWICHT AS [01]RF met frame inspringing (30 mm per kant)

	Specificaties		Beensteun 82° tot 125 kg min.	Max.	Beensteun 82° tot 150 kg min.	Max.
	HMV-nr.		18.50.03.0248		18.50.03.0247	
k	Totale lengte met beensteunen [1]	mm	910	970	1030	1030
b	Totale breedte [2]	mm	560	740	560	740
i	Totale hoogte	mm	790	1140	790	1140
k	Lengte ingeklapt	mm	910	970	1030	1030
	Breedte ingeklapt	mm	280	300	280	300
i	Hoogte ingeklapt	mm	790	1140	790	1140
	Totaal gewicht	mm	vanaf 12		vanaf 12.5	
	Massa van het zwaarste afzonderlijke onderdeel [3]	kg	vanaf 8		vanaf 8.5	
	Statische stabiliteit bergaf	°		10		10
	Statische stabiliteit bergop	°		10		10
	Zijdelingse statische stabiliteit	°		10		10
	Steilste helling voor gebruik van de parkeerremmen	°		10		10
	Zithoek	°	- 5	15	- 5	15
f	Bruikbare zitdiepte (instelbaar)	mm	360	450	480	510
a	Bruikbare zitbreedte	mm	380	560	440	560
d	Zithoogte voor	mm	412,5	525	412,5	525
	Zithoogte achter	mm	387,5	525	412,5	525
g	Hoek rugleuning	°	- 5	15	- 5	15
h	Hoogte rugleuning	mm	290	500	290	500
c	Afstand voetplaat tot zitting	mm	370	510	370	510
l	Hoek beensteun ten opzichte van zitting	°	98		98	
e	Hoogte armsteun (instelbaar)	mm	220	260	220	260
	Rugleuning tot voorkant armsteun	mm	290	340	290	340
	Diameter hoepel bij 24”	mm	530		530	
	Horizontale positie as	mm	- 20	+ 80	- 20	+ 80
	Draairadius	mm	min. 960 bij ST 45		min. 1010 bij ST 51	
	Maximaal gebruikersgewicht [4]	kg	125			150

[1] Afhankelijk van positie achterwiel
[2] Afhankelijk van de configuratie van uw rolstoel kan de aanbevolen maat van 70 mm (conform NEN-EN 12183) vanaf zitbreedte 480 mm worden overschreden
[3] Gewicht rolstoel zonder verwijderbare onderdelen (hier zonder achterwielen, zonder zijpanelen, zonder beensteunen)
[4] Maximaal gebruikersgewicht inclusief bijlading / Het gewicht van de bijlading vermindert het toegestane maximale gebruikersgewicht.

MEER INFORMATIE

Specificaties		tot 125 kg AS[01]	tot 125 kg AS[01]RF	tot 150 kg AS[01]	tot 150 kg AS[01]RF
Kleuren		Frame matzwart, zijpanelen parelwit/Petrol/Atomic Umbra/ titaangrijs/kobaltblauw/zwart/Granet Red metallic			
Zitbreedte	mm	360 -540 (in stappen van 20 mm)		380 -540 (in stappen van 20 mm)	
Armsteun (L × B)	mm	250 Desk / 350 Long te gebruiken × 60			
Hoogte handvatten	mm	860 – 980 / optioneel + 100 mm verstelbaar			
Achterwielen (diameter)	″	22 × 1″ / 24 × 1″ / 24 × 1 3/8″ /26 × 1″			
Zwenkwielen (diameter)	mm//″	125 × 34 / 125 × 36 / 150 × 40 / 175 150 × 40 // 5 / 6 / 7			
Massa beensteun	kg	0,63 - 0,98	N.v.t.	0,63 - 0,98	N.v.t.
Massa achterwiel 24″	kg	24″lage weerstand lucht1,9 - 3,5 24″PU TB			

Frame, rugbuis	Aluminium, zwart geëloxeerd
Zitting/rugleuning	Polyester
Armsteunen	PU-schuim
Kruisschoor	Aluminium, zwart gelakt
Bouten, verbindingen	Verzinkt of KTL-coating (zwart)
Banden van de aandrijf-/zwenkwielen	PU kunststof
Werkblad	Acrylglas
Hiel-/kuitband	Polypropyleen (PP)
Beensteunen	Aluminium, kunststof
Voetenbord	Aluminium met plastic locatiegaten
Handgreep	Thermoplastisch rubber (TPR)
Handrem	Polypropyleen (PP)

Opmerking: Alle gebruikte metalen zijn corrosiebestendig.

Omgevingstemperatuur bij gebruik	-10 °C tot +50 °C
Omgevingsvoorwaarden bij opslag	0 °C tot 45 °C / 20% tot 75% relatieve luchtvochtigheid

De AS[01] en AS[01]RF voldoen aan de vereisten van de internationale normen:

NEN EN 12183	beproeving van de uitrusting voor met de hand aangedreven rolstoelen	
ISO 7176-8	beproeving van de statische belastbaarheid, stootvastheid en materiaalmoeheid	
EN 1021-2	beproeving van de ontvlambaarheid van bekledingsmateriaal en plastic onderdelen	
ISO 10993-5	beproeving van toxiciteit in het materiaal	
Gewicht testdummy	125 kg	150 kg
Dummy botstest	H3 50% dummy (78 kg)	

[5] De hoogte van de duwhandvatten hangt af van de ingestelde zit-/rughoogte

VEILIGHEIDSINSTRUCTIES EN RIJBEPERKINGEN

Afhankelijk van de configuratie en instelling (camberstand van de achterwielen, zwaartepunt op zeer actief) zijn de rijeigenschappen van de AS[01] | AS[01]RF zeer sportief en wendbaar. Voor onervaren rolstoelgebruikers kan dit ongebruikelijk of gevaarlijk zijn. Om vallen en gevaarlijke situaties te voorkomen moet u voor gebruik eerst met op een vlak, overzichtelijk terrein met uw nieuwe rolstoel oefenen. Een begeleider is in dit geval erg nuttig en wordt daarom sterk aanbevolen.

Neem daarbij altijd de volgende veiligheidsinstructies in acht:

- Probeer eerst te rijden op een vlak en overzichtelijk terrein. Probeer het rem- en versnelgedrag bij rechtuit rijden en in bochten uitgebreid uit. Bij het eerst gebruik raden wij aan een begeleider mee te nemen.
- Kinderen en jongeren mogen nooit zonder toezicht in de rolstoel worden achtergelaten.
- Controleer voordat u de rolstoel gebruikt, of alle gemonteerde onderdelen correct geplaatst zijn.
- Gebruik de rolstoel nooit onder invloed van alcohol of andere middelen die uw reactievermogen of uw lichamelijke en geestelijke capaciteiten beïnvloeden.
- De rolstoel mag niet voor het transport van meerdere personen of goederen worden misbruikt. Hij is uitsluitend bedoeld voor het vervoeren van één persoon, zittend en op de daarvoor bedoelde zitting.
- Gebruik de rolstoel nooit onder invloed van alcohol of andere middelen die uw reactievermogen of uw lichamelijke en geestelijke capaciteiten beïnvloeden. Extreme instellingen aan de rolstoel vergroten de kans op letsel.
- Bij een helling van meer dan 10° bestaat een vergroot kantelgevaar naar achteren of voren. DIETZ adviseert om anti-kiepwielen te gebruiken.
- Bij rolstoelen die de neiging hebben om al bij hellingen van minder dan 10° te kantelen, moeten anti-kiepwielen worden gebruikt. Deze dienen correct gemonteerd te zijn.
- Om obstakels te overwinnen, gebruikt u indien mogelijk oprijplatformen of laat u een begeleider helpen.
- Hobbels, rails en dergelijk oneffen terrein moet u, als u het oversteken niet kunt vermijden, altijd in een rechte hoek (90°) kruisen.

- Rijd niet ongeremd met uw rolstoel tegen stoepranden en andere obstakels.
- Spring niet met de rolstoel van obstakels af (stoepranden, trappen, etc.).
- Gebruik de rolstoel alleen voor het beoogde doel. Rem altijd af wanneer u tegen obstakels (trottoirbanden, verhogingen) op of eraf rijdt.
- Houd u in het verkeer aan de verkeers regels.
- Draag indien mogelijk lichte, opvallende kleding. U wordt dan beter waargenomen door andere verkeersdeelnemers.
- Voorkom dat de rolstoel langdurig wordt blootgesteld aan direct zonlicht of lage temperaturen, omdat delen van het product (bv. frame, voetbeugels, remmen en zijpanelen) erg heet (>41 °C) of erg koud (<0 °C) kunnen worden en daardoor verwondingen aan de huid kunnen veroorzaken.
- Let op dat er bij alle bewegende onderdelen (remmen, beensteunen etc.) per definitie een risico op het beklemmen van vingers of andere lichaamsdelen bestaat. Bedien de rolstoel daarom altijd met passende voorzichtigheid.
- Zorg ervoor dat de rolstoel nooit in de directe omgeving van nooduitgangen geplaatst wordt of vluchtwegen blokkeert.
- Overschrijdt nooit de maximale bijlading voor de gebruiker inclusief meegeleverde voorwerpen. Dit kan lichamelijk letsel en schade aan de stoel veroorzaken.
- Vermijd roltrappen, aangezien u hierdoor ernstig letsel kunt oplopen wanneer u er zou komen te vallen.
- Trappen mogen alleen met ondersteuning van hulppersonen worden beklommen. Als er voorzieningen zoals een hellingbaan of een lift aanwezig is, moet u deze gebruiken.
- Ernstige incidenten in samenhang met het product moeten worden gemeld aan de fabrikant en de verantwoordelijke instanties.
- De lagers in de wielen kunnen beschadigd raken door inwerking van zand, zeewater of strooizout. Als u deze omstandigheden met de rolstoel bent tegengekomen, moet u deze daarna grondig reinigen.
- Als u een product op maat hebt (zie het hoofdstuk Productidentificatie) dienen naast de gewone gebruikshandleiding ook de aanvullende documentatie inclusief alle veiligheidsinstructies in acht te worden genomen.

ONDERHOUD

Om een veilig gebruik van de rolstoel te garanderen, adviseren wij om regelmatig de controles volgens het onder- houdsschema uit te voeren.

Onvoldoende of verwaarloosd onderhoud en verzorging van de rolstoel leidt tot beperking van de aansprakelijkheid. Het onderhoudsplan geeft geen uitsluitsel over de daadwerkelijk benodigde omvang van de werkzaamheden.

OPMERKING

Als gebruiker merkt u mogelijke schades als eerste. Als u een defect zoals is genoemd in het onderhoudsplan, of eventuele andere defecten of functiebeperkingen vaststelt, verzoeken wij u om onmiddellijk contact op te nemen met een geautoriseerde dealer.

WAARSCHUWING

Om de bedrijfsveiligheid van de rolstoel te behouden, mogen reparaties aan de rolstoel uitsluitend door de vakhandel en met gebruik van originele DIETZ-reserveonderdelen worden uitgevoerd. Het bijbehorende service-handboek en de catalogus met reserveonderdelen vindt u op onze website bij de informatie over uw product.

OPMERKING

De in het onderhoudsplan vereiste inspecties en maatregelen moeten, indien niet anders is vermeld, door de gebruiker of door een assistent worden uitgevoerd.

OPMERKING VOOR DEALERS:

Als de gebruiker onregelmatigheden bij de rolstoel meldt, vragen we u om alle controlepunten uit het onderhoudsplan na te lopen. De controles moeten ook voor elke herverstrekking en na langere productopslag (> 4 maanden) worden uitgevoerd.

ONDERHOUDSPLAN

Wat	Omschrijving	maandelijks	voor gebruik
Parkeerremmen Functie controleren	• Bij vastgezette parkeerremmen mogen de wielen niet draaien. De parkeerremmen moeten opnieuw worden ingesteld na vervanging van de achterwielen of na aanpassing van de positie van de achterwielen. Deze werkzaamheden mogen uitsluitend door een geautoriseerde dealer worden uitgevoerd.	x	
Trommelremmen (optioneel) Functie controleren	• Bij het bedienen van de handrem moet de rem werken. • Bij vastgezette trommelremmen moeten de wielen vergrendeld blijven. • De remkabel mag niet beschadigd zijn. De trommelremmen moeten opnieuw worden ingesteld na vervanging van de achterwielen of na aanpassing van de positie van de achterwielen. Deze werkzaamheden mogen uitsluitend door een geautoriseerde dealer worden uitgevoerd.	x	
Zitting en rugleuning controleren op vervuiling / beschadiging	• Bij vervuiling reinigt u de oppervlakken zoals in de reinigingsinstructies aangegeven. • Laat bij beschadiging de oppervlakken vervangen.	x	
Bewegende delen controleren op functionaliteit en slijtage	• Controleren of alle bewegende delen (beensteunen, voetplaten, zijpanelen, in hoogte verstelbare handvatten) soepel en geluidloos werken.	x	
Boutverbindingen controleren	• Alle boutverbindingen moeten stevig vastzitten. Zelfborgende moeren en bouten verliezen hun effectiviteit na herhaaldelijk los- en vastschroeven. Daarom moeten deze door een geautoriseerde dealer worden vervangen.	x	
Wielen functionaliteit, beschadiging	• De wielen moeten in een rechte lijn lopen en mogen niet zwabberen. • De wielen moeten tijdens het rijden licht en geluidloos bewegen. • Bij beschadigingen moeten de wielen worden vervangen.	x	
Banden (PU) Op functie en beschadiging controleren	• Vervang beschadigde of versleten banden.	x	

Wat	Omschrijving	maandelijks	voor gebruik
Luchtbanden (optioneel) op functie en beschadiging controleren	• Controleer de bandenspanning • Pomp de banden op met de vereiste druk (zie de opdruk op de zijkant van de band). • Vervang beschadigde of versleten banden. Bij verlies van de bandenspanning mag de rolstoel niet meer worden gebruikt. Veilig rijgedrag is dan niet gegarandeerd.	x	
Duwhandvatten controleren op functionaliteit en slijtage	• De handvatten moeten stevig vastzitten. • Beide handvatten moeten op dezelfde hoogte zitten en mogen niet beschadigd of verbogen zijn. • De stelbout moet vastklikken (bij optionele in hoogte verstelbare handvatten).		x
Zijpaneel, volledig op functie en beschadiging controleren	• Het zijpaneel moet moeiteloos kunnen worden neergeklapt en vastgezet. • Eventuele functionele of oppervlakteschade moet worden hersteld.		x
Beensteun/voetplaat op functie en beschadiging controleren	• De beensteunen moeten probleemloos verwijderd, geplaatst en vastgeklikt kunnen worden. • Eventuele functionele of oppervlakteschade moet worden hersteld.		x
Hoepel controleren op beschadigingen en slijtage	• De hoepel moet aan het wiel vastgeschroefd zijn. Letselgevaar! Schade aan het oppervlak van de hoepel moet onmiddellijk worden verholpen.		x
Opvouwmechanisme soepele werking controleren	• De rolstoel zou geluidloos ingeklapt moeten kunnen worden.		x
Wielen controleren op functionaliteit, beschadiging en correcte positie	• De spaken mogen niet los, verbogen of gebroken zijn. • Verwijder vuil en smeer van de steekassen en wielnaven. • Door het achterwiel opzij te trekken mag het wiel zich niet laten verwijderen.		x
Optische controle, controleren op losse onderdelen, breuken, corrosie of andere schade	Bij dergelijke schade mag de rolstoel niet meer worden gebruikt. Veilig rijgedrag is dan niet gegarandeerd.		x
Reiniging op vuil controleren	• De rolstoel moet, afhankelijk van de mate van vervuiling maar minstens eens per maand, volledig worden gereinigd (zie hoofdstuk Reiniging).		x

STORINGEN ZOEKEN EN VERHELPEN

Wat	Mogelijke oorzaken	Maatregelen
De achterwielen lopen niet recht	• De spaken zitten los, zijn verbogen of gebroken.	Neem contact op met een geautoriseerde dealer
De rolstoel rijdt niet rechtuit	• De bandenspanning van de wielen is verschillend (alleen bij optionele luchtbanden).	Bandenspanning corrigeren
	• De wielassen zijn vervuild.	Verwijder de vervuiling
	• De wielen zijn verschillend ingesteld. • De wielen zijn versleten of beschadigd. • De kogellagers van de zwenkwielvorken kunnen. • Wiellagers van de zwenkwielen zijn vervuild of beschadigd.	Neem contact op met een geautoriseerde dealer
De rolstoel is moeilijk te duwen	• De wielassen zijn vervuild.	Verwijder de vervuiling
	• De bandenspanning is te laag • (alleen bij optionele luchtbanden).	Bandenspanning corrigeren
	• De remmen zijn onjuist afgesteld.	Neem contact op met een geautoriseerde dealer
De zwenkwielen draaien zwaar of blokkeren	• De kogellagers zijn vuil of kapot.	Neem contact op met een geautoriseerde dealer
De remfunctie is onvoldoende en ongelijkmatig	• De bandenspanning is te laag (alleen bij optionele luchtbanden).	Bandenspanning corrigeren
	• De remmen zijn onjuist ingesteld.	Neem contact op met een geautoriseerde dealer
Piepende en schurende geluiden	• Diverse oorzaken	Neem contact op met een geautoriseerde dealer

REINIGING

Het frame van de rolstoel kan met een vochtige doek worden schoongemaakt. Bij sterkere vervuiling kunt u een mild schoonmaakmiddel en warm water gebruiken.

De wielen kunnen met een vochtige, zachte kunststof borstel schoon worden gemaakt (geen staalborstel gebruiken!).

De bekleding is met een mild zeepsop tot 40° C wasbaar.

Let er na het schoonmaken op dat alle materialen volledig droog zijn, om de kwaliteit te behouden.

WAARSCHUWING

Gebruik voor het schoonmaken geen hogedrukspuit, geen scherpe, bijtende chemicaliën en geen schuurmiddelen.

DESINFECTIE

Bij handmatige schoonmaak van een gebruikt hulpmiddel moeten alle onderdelen grondig worden behandeld met een geschikt oppervlakdesinfectiemiddel. Daarbij is het aan te raden onderdelen die vaak met handen of huid in aanraking komen (handgrepen, armsteunen) bijzonder zorgvuldig te desinfecteren. De volgende desinfectiemiddelen zijn geschikt voor de materialen:

- Aldehydevrije desinfectie op basis van alcohol (max. 70% propylalcohol)
- Desinfectiemiddelen op basis van aldehyde

WAARSCHUWING

Bij gevoerde onderdelen met naden is het niet mogelijk om een veilige desinfectie te garanderen. Wij raden aan om de rugleuning en de zitting eventueel te vervangen.

WAARSCHUWING

Volg bij het desinfecteren de gebruikshandleiding van de fabrikant van de reinigings- en desinfectiemiddelen.

DOORGIFTE EN HERGEBRUIK

Tenzij uw product op maat is gemaakt en als zodanig is gemarkeerd, kan het heringezet worden en opnieuw worden gebruikt. Hoe vaak een product kan worden hergebruikt, hangt af van de slijtagetoestand en de functionaliteit van het betreffende product.

Als een rolstoel wordt herverstrekt aan een nieuwe gebruiker of een dealer, moet u eraan denken dat u ook alle voor een veilig gebruik benodigde documentatie meegeeft.

Voordat de rolstoel opnieuw wordt gebruikt moet deze door een dealer worden schoongemaakt, gedesinfecteerd en gecontroleerd. Hiertoe moeten alle in het onderhoudsplan genoemde controlepunten bij de rolstoel worden uitgevoerd.

OPSLAG

Als u de rolstoel wilt opslaan, moet u erop letten dat deze droog, beschermd tegen sterke zoninstraling wordt opgeslagen bij een temperatuur van 0 °C tot +45 °C en een relatieve luchtvochtigheid van 20 - 75%. Gebruik de parkeerremmen niet en beveilig de rolstoel op een andere wijze tegen onbedoeld wegrollen. Na een langere opslagduur (> 4 maanden) moeten bij een hernieuwde ingebruikname alle in het onderhoudsplan genoemde controlepunten bij de rolstoel worden uitgevoerd.

WAARSCHUWING

Berg de rolstoel niet op in de buurt van warmtebronnen en gebruik de rolstoel niet als bewaarplek voor andere voorwerpen.

VERWIJDEREN/RECYCLING

Contacteer uw dealer als u uw rolstoel niet meer nodig heeft. Hij zal de rolstoel dan ophalen en vakkundig recyclen of verder gebruiken. Als dit niet mogelijk is kunt u de rolstoel naar uw plaatselijke milieustraat brengen.

PRODUCTKENMERKING

Het typeplaatje en de waarschuwingsplaatjes op de rolstoel moeten leesbaar blijven. Laat onleesbare of ontbrekende plaatjes direct door uw dealer vervangen. Het typeplaatje is zeer belangrijk voor de identificatie van het product. Dit mag niet worden verwijderd.

■ Markering bij vervaardiging op maat

SONDERANFERTIGUNG
CUSTOM-MADE DEVICE

afb. 66

Producten op maat zijn producten die speciaal voor een specifieke gebruiker zijn vervaardigd. In dat geval wijken het typeplaatje, de waarschuwingen en eventueel het beoogd gebruik af. De aanvullende documentatie moet in acht worden genomen!

■ Typeplaatje

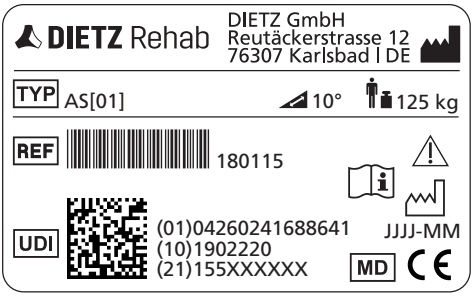

afb. 67

afb. 68

Onderworpen aan botsproef conform ISO 7176-19 / markeert de bevestigingspunten voor het vastzetsysteem

Toegestaan voor personenvervoer in voertuigen conform ISO 7176-19!

Niet onderworpen aan botsproef

TYP — Type/model

REF — Artikelnummer

SN — Serienummer

UDI — Unique Device Identifier
(01) UDI-DI
(10) Bestelnummer
(21) serienummer

Fabrikant

Maximale belastbaarheid incl. bijlading/hulpstukken

Productiedatum JJJJ-MM

Maximale helling die veilig met de rolstoel kan worden bereden [1]

Gebruikshandleiding naleven

Let op: Neem altijd de veiligheidsinstructies van de gebruikshandleiding in acht!

MD — Medical Device / medisch hulpmiddel

CE — CE-markering

[1] Hangt af van de rolstoelinstelling en de fysieke vaardigheden van de gebruiker

GARANTIE

De garantie heeft betrekking op alle gebreken aan het product, die aantoonbaar het gevolg zijn van materiaal- of productiefouten. De garantieperiode bedraagt 24 maanden vanaf de melding van de verzending, uiterlijk vanaf de levering. Uitgesloten van de garantieverplichting zijn beschadigingen die zijn ontstaan door slijtage, opzet, nalatigheid of ondoelmatige bediening of gebruik. Hetzelfde geldt bij gebruik van ongeschikte onderhoudsproducten, smeeroliën en vetten.

LEVENSDUUR

De te verwachten levensduur bedraagt vijf jaar, uitgaande van dagelijks gebruik conform het beoogde gebruiksdoel. Voorwaarde hiervoor is dat de onderhouds-, reinigings- en veiligheidsvoorschriften zoals vermeld in deze gebruikshandleiding worden nageleefd.

De indicatie over de levensduur is geen extra garantie.

AANSPRAKELIJKHEID

DIETZ aanvaardt alleen aansprakelijkheid, als de producten onder de voorgeschreven omstandigheden voor het voorgeschreven gebruiksdoel worden gebruikt. Wij adviseren de producten zorgvuldig te onderhouden en te verzorgen zoals in de gebruikshandleiding is beschreven. Voor schade veroorzaakt door (vervangende) onderdelen die niet door DIETZ GmbH geautoriseerd zijn is DIETZ GmbH niet aansprakelijk. Reparaties mogen uitsluitend door geautoriseerde vakhandelaren of door de fabrikant zelf worden uitgevoerd.

DIETZ Rehab

CE

Productgroep: Handbewogen rolstoel
Product: Aanpasbare rolstoel AS[01] | AS[01]RF

Gebruikshandleiding versie 3.2.0 NL
Art.nr. 911307
Versie 2021-01 (RPO)

DIETZ GmbH
Reutäckerstraße 12
76307 Karlsbad
Duitsland

Tel.: +49 7248.9186-0
Fax: +49 7248.9186-86
info@dietz-reha.de
www.dietz-rehab.de

Onder voorbehoud van drukfouten, vergissingen en prijs- en productwijzigingen.
© DIETZ GmbH / Karlsbad
Verveelvoudiging, ook deels, uitsluitend met schriftelijke toestemming
van DIETZ GmbH / Karlsbad.