DIETZ Rehab

AS(01)
AS(01)RF

Sedia a rotelle adattativa
Istruzioni per l'uso versione 3.2.0

AS(01)

AS(01)RF

IT

Dati identificativi di prodotto
Consigliamo di riportare nelle righe in basso i dati identificativi del vostro prodotto riportati sull'apposita targhetta per averli a portata di mano in caso di domande (vedi capitolo sulla marcatura prodotto, fig. 67)*.

TYP Tipo/modello:	
REF N. articolo /REF:	
UDI Numero di serie (21):	
Data di produzione:	
Ulteriori informazioni/Note:	

*Nel caso dei modelli speciali i dati identificativi o la targhetta potrebbero scostarsi

La ringraziamo di aver scelto la sedia a rotelle adattativa AS[01 | AS[01]RF DIETZ

Questa sedia a rotelle è un prodotto medico. Per poterlo utilizzare correttamente e per evitare pericoli causati da un utilizzo non corretto è necessario avere dimestichezza con il suo uso.

La preghiamo di leggere attentamente queste istruzioni per l'uso prima di mettere in funzione la sua nuova sedia a rotelle AS[01] | AS[01]RF. Le istruzioni contengono importanti indicazioni che le consentiranno di usufruire appieno delle caratteristiche tecniche del prodotto.

Leggendole, otterrà inoltre informazioni che le consentiranno di utilizzare e di circolare in sicurezza con la sua sedia a rotelle adattativa e di mantenere nel tempo il suo valore.

Se desidera ulteriori informazioni riguardo alla sua assistenza, la invitiamo a rivolgersi al suo negozio di articoli sanitari di fiducia.

Nel nostro sito è sempre disponibile la documentazione aggiornata sul prodotto scelto. Per qualsiasi indicazione o domanda sulla sicurezza del prodotto o per richiami preghiamo contattare DIETZ. I nostri recapiti sono riportati sul retro delle istruzioni per l'uso.

NOTA

Le persone ipovedenti possono consultare più agevolmente le istruzioni per l'uso ingrandibili in formato PDF andando al sito **www.dietz-rehab.de**.

01 Informazioni importanti

Uso previsto 6
Indicazioni 6
Controindicazioni 7
Segni e simboli 7

02 Descrizione del prodotto

Entità della fornitura 8
Accessori 8
Struttura dell'AS[01] 9
Struttura dell'AS[01]RF 10

03 Messa in funzione della sedia a rotelle

3.1 Apertura della sedia a rotelle. 12
3.2 Chiusura della sedia a rotelle. 12
3.3 Montaggio dei sostegni per le gambe (solo AS[01]) 13
3.4 Poggiapiedi / pedana 14
3.5 Regolazione dell'imbracatura dorsale . .14
3.6 Regolazione della profondità della seduta 15

04 Utilizzo della sedia a rotelle

4.1 Sedersi e alzarsi dalla sedia. 16
4.2 Marcia e frenata mediante le ruote di spinta. 18
4.4 Posteggio della sedia a rotelle con il freno di stazionamento 20
4.5 Freno per l'accompagnatore (opzionale) 21
4.6 Comando del freno di stazionamento a una mano (opzionale) 21
4.7 Utilizzo della sedia a rotelle in salita, discesa, lungo gradini e bordi 22
4.8 Caricamento della sedia a rotelle. 23
4.9 Ripiegamento e rimozione dei sostegni per le gambe 23
4.10 Ruota antiribaltamento (opzionale) 24
4.11 Regolazione in altezza delle manopole di spinta (opzionale) 24
4.12 Tubo poggiapiede (opzionale) 25
4.13 Rimozione montaggio delle ruote posteriori 26
4.14 Sollevamento delle fiancate (opzionale) 26
4.15 Trasporto 27
Trasporto della sedia a rotelle senza utente a bordo 27
Utilizzo della sedia a rotelle come sedile per autoveicolo. 28
Fissaggio del sistema di ancoraggio per la sedia a rotelle 29
Sistema di ritenuta per la persona in sedia a rotelle 30

05 Regolazioni personalizzate

Avvertenza importante 32
5.1 Utensili 32
5.2 Sostegni per le braccia (opzionali) 33
5.3 Regolazione della lunghezza gamba . . .33
5.4 Regolazione dell'inclinazione dei poggiapiedi/ della pedana (opzionale) . .34
5.5 Sostegno per la gamba a inclinazione regolabile (opzionale) 34
5.6 Supporto per amputati (opzionale) 36
5.7 Tavolo da terapia (opzionale). 37
5.8 Prolunga della leva freno (opzionale) 37
5.9 Regolazione dell'inclinazione schienale .38
5.10 Regolazione dell'altezza schienale. 38
5.11 Regolazione dell'altezza posteriore seduta 39
5.12 Regolazione posizione della ruota posteriore (attiva/passiva) 40
5.13 Impostazione dell'inclinazione delle ruote posteriori 42
5.14 Regolazione dell'altezza seduta anteriore. 44
5.15 Montaggio dei bracci forcelle sopra o sotto (regolazione dell'altezza seduta anteriore) 47
5.16 Regolazione dell'inclinazione braccio. . .49
5.17 Regolazione dei freni di stazionamento 50
5.18 Accessori ed elementi extra di produttori terzi 51

06 Documentazione tecnica

Effettuazione delle misurazioni da parte di DIETZ 52
Avvertenza sull'ingombro complessivo. 52
Dimensioni e peso AS[01] 53
Dimensioni e peso AS[01]RF senza rientro telaio 54
Dimensioni e peso della AS[01]RF con rientro telaio (30 mm per lato). 55
Dimensioni e peso della AS[01]RF con rientro telaio (30 mm per lato) 56
Altri dati 57

07 Istruzioni di sicurezza

Istruzioni di sicurezza e limitazioni alla circolazione 58

08 Indicazioni per l'utilizzo

Manutenzione/cura 60
Schema di manutenzione 61
Ricerca e risoluzione di guasti 63
Pulizia. 64
Disinfezione 64
Cessione e riutilizzo. 65
Immagazzinaggio 65
Smaltimento/ riciclo. 65
Marcatura del prodotto 66

09 Dichiarazioni del produttore

Garanzia 67
Durata 67
Responsabilità civile 67

USO PREVISTO

La sedia a rotelle AS[01] | AS[01]RF è pensata per essere utilizzata sia all'interno che all'esterno. La sedia a rotelle è destinata unicamente all'autotrasporto o trasporto di giovani e adulti fino a massimo 125 e 150 kg. Il dato è consultabile anche sulla targhetta applicata al telaio. Specialmente in caso di montaggi si accessori (tra cui azionamenti elettrici) è necessario rispettare il carico massimo consentito.

La sedia a rotelle è idonea prevalentemente per l'impiego a breve o lungo termine.

La sedia a rotelle non è adatta ai bambini. È vietato utilizzare la sedia a rotelle per trasportare più persone o anche carichi.

La destinazione d'uso può variare in caso di versioni speciali, che tuttavia saranno contrassegnate di conseguenza. In tal caso fa fede la documentazione fornita a corredo.

INDICAZIONI

Questa sedia a rotelle è indicata in caso di incapacità o grave limitazione nel camminare, dovuta a

- Paralisi
- Perdita di arti
- Malformazione o deformazione degli arti
- Contratture/danni articolari (non a entrambe le braccia)
- altre patologie.

CONTROINDICAZIONI

Questa sedia a rotelle non deve essere utilizzata in presenza di

- Disturbi della percezione
- Gravi alterazioni dell'equilibrio
- Perdita di entrambe le braccia
- Contratture/danni articolari a entrambe le braccia
- Incapacità di sedere
- facoltà visiva ridotta o insufficiente.

SEGNI E SIMBOLI

Questi simboli segnalano le sezioni di testo che sono d'aiuto nell'uso quotidiano del prodotto.

AVVERTENZA

Osservare e seguire sempre le avvertenze!

Esse segnalano che, se non osservate, sussiste il pericolo di lesioni e/o guasti alla sedia a rotelle o dell'ambiente circostante.

NOTA

Questa sezione riporta consigli e suggerimenti per facilitare l'utilizzo delle funzioni.

La sedia a rotelle AS[01] | AS[01]RF viene fornita imballata e già completamente montata. Se possibile, conservare l'imballaggio perché in seguito servirà per riporre la sedia a rotelle. Prima di iniziare a utilizzarla è sufficiente aprire la sedia a rotelle e montare i sostegni per le gambe. Il seguente capitolo contiene le istruzioni per aprire e preparare all'uso la sedia a rotelle.

ENTITÀ DELLA FORNITURA

Al ricevimento verificare immediatamente il contenuto dell'imballo per assicurarsi che il materiale fornito sia completo e integro. Il contenuto è costituito da:

- Imballo
- Sedia a rotelle come da configurazione prescelta
- Sostegni per le gambe (coppia, solo per AS[01])
- Istruzioni per l'uso
- Accessori (se acquistati)

ACCESSORI

- Supporto per amputati
- Rotelle antiribaltamento
- Tubo poggiapiede
- Prolunga della leva freno
- Sostegno per la gamba a inclinazione regolabile
- Comando a una mano
- Freno di stazionamento, comando a una mano
- Poggiapiedi con inclinazione regolabile
- Kit Hemi
- Sostegni per le braccia regolabili in altezza, salvaindumenti
- Salvaindumenti orientabile
- Manopole di spinta regolabili in altezza
- Manopole di spinta, pieghevoli
- Proteggi raggi
- Portabastone
- Tavolo da terapia

STRUTTURA DELL'AS[01]

L'AS[01] è configurabile in numerose varianti e dunque perfettamente adattabile alle esigenze dell'utilizzatore. La panoramica illustra i principali componenti di tutti i modelli di sedia a rotelle.

Componenti di base

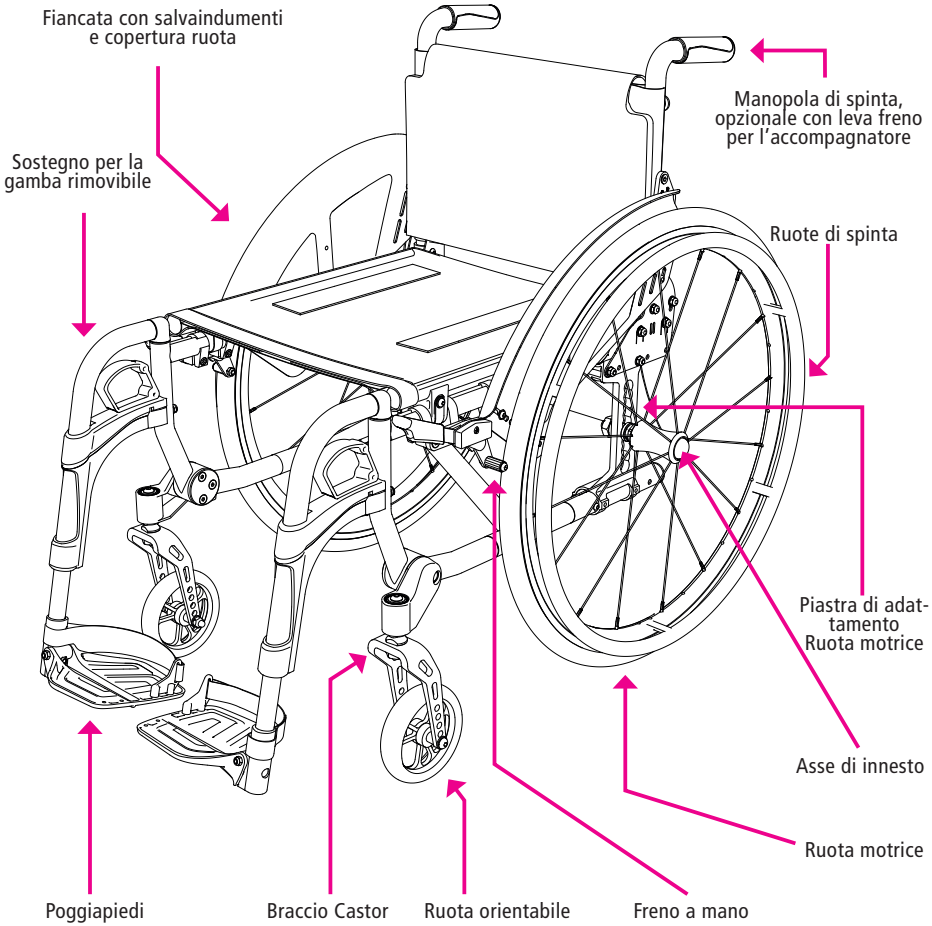

fig. 1

STRUTTURA DELL'AS[01]RF

Il modello AS[01]RF è configurabile in numerose varianti e dunque perfettamente adattabile di volta in volta alle esigenze dell'utilizzatore. La panoramica illustra i principali componenti di tutti i modelli di sedia a rotelle.

Componenti di base

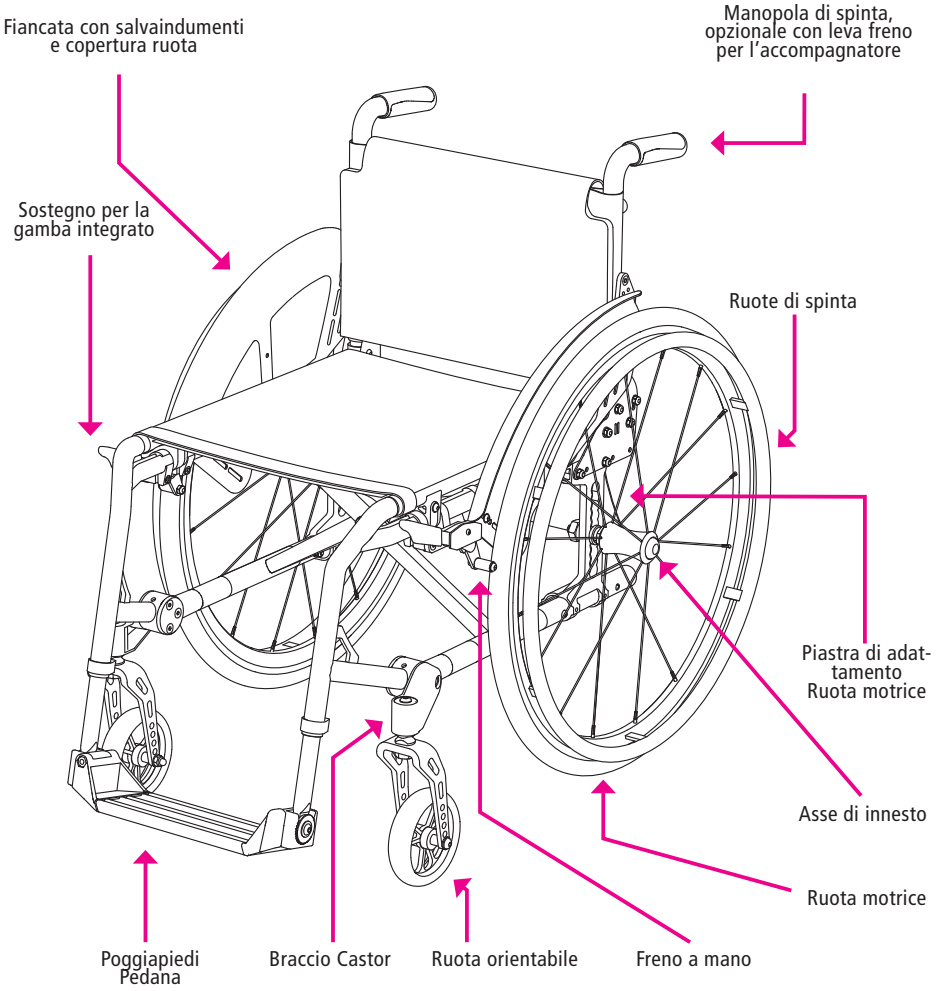

fig. 2

La sedia a rotelle AS[01] | AS[01]RF viene montata già in produzione. Prima di iniziare a utilizzarla è sufficiente aprire la sedia a rotelle e montare i sostegni per le gambe. Il seguente capitolo contiene le istruzioni per aprire e preparare all'uso la sedia a rotelle. Contiene inoltre le spiegazioni sulle regolazioni effettuabili senza attrezzi, per adattare la sedia alle singole esigenze in modo ottimale.

Il capitolo **«03 Messa in funzione della sedia a rotelle»** illustra tutte le possibilità di regolazione della sedia senza fare uso di utensili in base alle specifiche esigenze.

Il capitolo **»05 Personalizzazioni«** spiega come effettuare tutte le operazioni più complesse (regolazione dell' altezza della seduta, dell'angolazione ecc.) fino a ottenere una configurazione ottimale.

NOTA

La prima messa in funzione deve essere effettuata dal personale specializzato del negozio di articoli sanitari.

3.1 Apertura della sedia a rotelle

1. Premere contemporaneamente con le mani il tubo della seduta destro e sinistro verso il basso. La sedia a rotelle in questo modo si aprirà da sola (1, fig. 3).
2. Una volta aperta completamente la sedia verificare che i due tubi del sedile siano si siano incastrati correttamente all'interno degli appositi alloggiamenti
3. A seguire applicare il cuscino dello schienale e fissare la chiusura a velcro sull'estremità inferiore del lato posteriore.

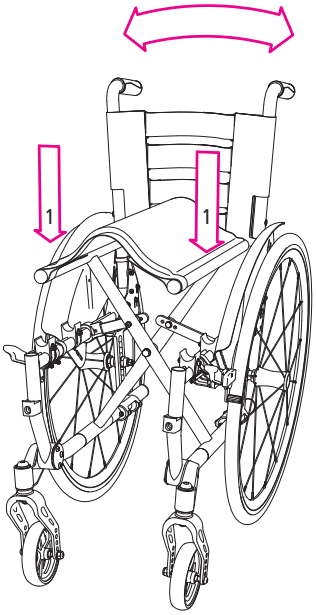

fig. 3

AVVERTENZA

Pericolo di schiacciamento!

Nel piegare e predisporre la sedia a rotelle fare attenzione a non schiacciare le dita, afferrando solo le parti indicate.

3.2 Chiusura della sedia a rotelle

1. Aprire la chiusura in velcro posta sull'estremità inferiore del cuscino schienale (sotto la seduta) (1, fig. 4).

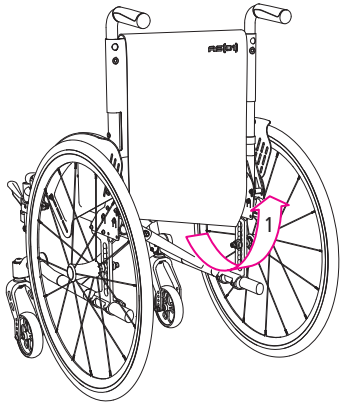

fig. 4

NOTA

Il cuscino dello schienale può nel frattempo rimanere sulla sedia, non è necessario rimuoverlo.

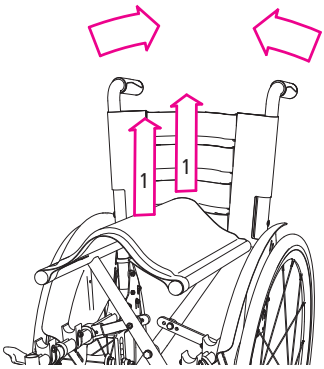

fig. 5

2. Afferrare ora il cuscino del sedile al centro – davanti e dietro – e tirarlo vero l'alto (1, fig. 5). La sedia a rotelle si richiude da sola.

3.3 Montaggio dei sostegni per le gambe (solo AS[01])

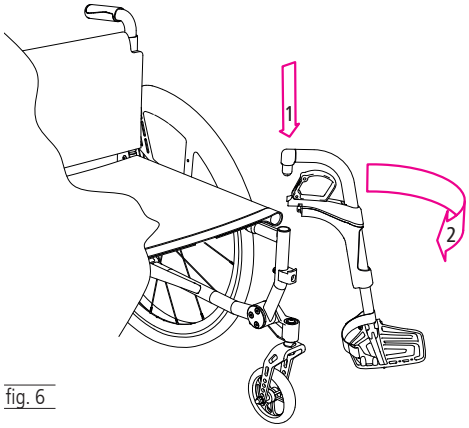

fig. 6

AVVERTENZA

Prima di agire sui sostegni per le gambe è necessario bloccare la sedia a rotelle affinché non si possa muovere accidentalmente.

1. Inserire dall'alto il perno superiore del poggiagambe nell'apposito alloggiamento posto sul telaio (1, fig. 6).

2. Ruotare ora il poggiagambe in avanti, nella direzione di marcia. Si percepirà a questo punto uno scatto netto che segnala la posizione finale (2, fig.6).

3.4 Poggiapiedi / pedana

1. I poggiapiedi (1, fig. 7) o la pedana opzionale (1, fig. 8) si portano nella posizione corretta effettuando una rotazione verso l'alto o il basso.
2. In funzione del lato di montaggio, la pedana si può ruotare verso destra o sinistra, verso l'alto o il basso (1, fig. 8).

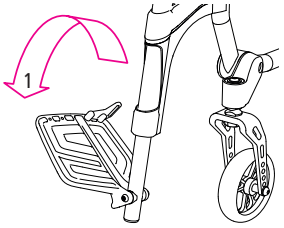

fig. 7

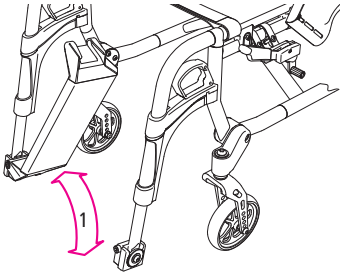

fig. 8

AVVERTENZA

Pericolo di schiacciamento! Nel ruotare i poggiapiedi/la pedana fare attenzione alle dita.

3.5 Regolazione dell'imbracatura dorsale

1. Rimuovere prima di tutto il cuscino dello schienale.
2. Le quattro cinghie con chiusura in velcro ora sono libere e manipolabili.
3. Aprire le cinghie (1, fig. 9) e regolare la lunghezza (2, fig. 9) fino a trovare una posizione di seduta comoda.
4. A seguire riposizionare il cuscino dello schienale.

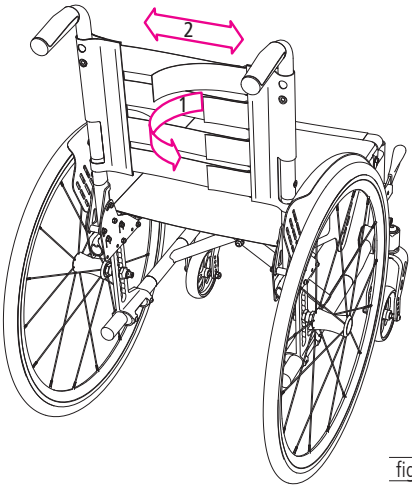

fig. 9

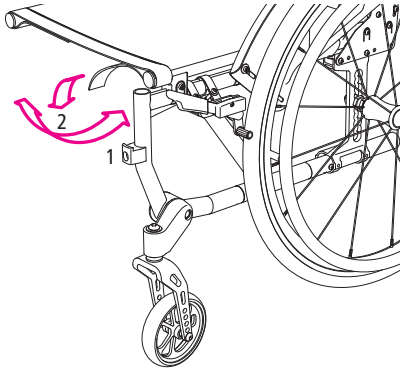

fig. 10

3.6 Regolazione della profondità della seduta

1. Aprire la cinghia in velcro posta sotto il cuscino del sedile, sul davanti (1, fig. 10) e a seguire la cinghia dei tubi di seduta laterali.

2. Ora è possibile fissare la cinghia sotto la seduta, verso il lato posteriore (2, fig. 10). Così facendo si riduce la profondità di seduta di 30 mm.

UTILIZZO DELLA SEDIA A ROTELLE

4.1 Sedersi e alzarsi dalla sedia

Il quadro clinico o le disabilità personali condizionano la libertà di movimento e la capacità di manovra, che possono essere più o meno limitate a seconda del caso.

Per sedersi sulla sedia e rialzarsi con la maggiore sicurezza e facilità possibile, procedere come segue:

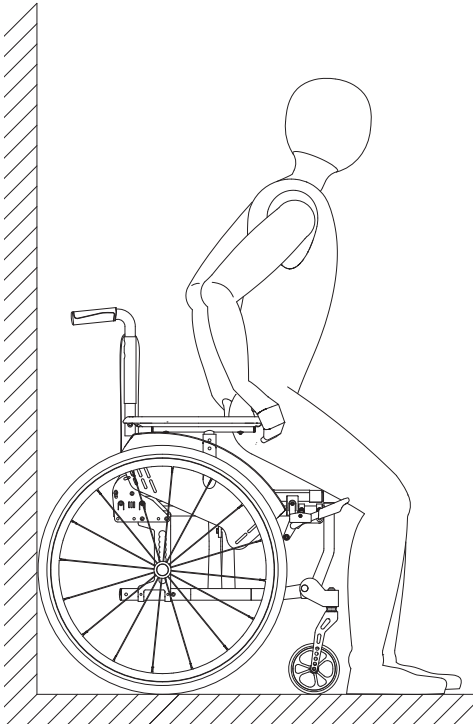

fig. 11

NOTA

Appoggiare il retro della sedia a rotelle contro una robusta parete. In questo modo, le si impedirà di scivolare via se il suolo è liscio.

Manovra per sedersi

1. Sbloccare i sostegni per le gambe e girarli verso l'esterno.
2. Se possibile, appoggiare le ruote posteriori della sedia contro una robusta parete.
3. Bloccare la sedia a rotelle con i due freni a mano.
4. Posizionarsi il più possibile vicino alla sedia a rotelle, quindi girarsi e muoversi con cautela verso la sedia fino a sentire che le gambe toccano il bordo del sedile.
5. Afferrare ora con entrambe le mani i sostegni per le braccia e appoggiarvisi per sostenersi.
6. A questo punto è possibile sedersi lentamente in sicurezza.
7. Girare ora nuovamente i due sostegni per le gambe in avanti, nella direzione di marcia. Prestare attenzione al rumore dello scatto che segnala l'avvenuto bloccaggio dei sostegni per le gambe.
8. Infine, abbassare i due poggiapiedi con i piedi e posarveli sopra.

Manovra per rialzarsi

Per alzarsi dalla sedia, eseguire la procedura in ordine inverso.

NOTA

Per la traslazione laterale, girare evt. le fiancate verso l'alto (vedere capitolo 4.15).

AVVERTENZA

Per sedersi e alzarsi, non appoggiarsi ai poggiapiedi o alla pedana. I poggiapiedi e la pedana non sono dimensionati per reggere interamente il peso di una persona.

4.2 Marcia e frenata mediante le ruote di spinta

Le ruote di spinta applicate alle ruote motrici servono a muovere la sedia a rotelle avanti e indietro e a farla sterzare verso sinistra o verso destra.

1. Afferrare con le mani le ruote di spinta e girare la ruota in avanti o all'indietro (Fig. 12) Appoggiare la mano con il pollice rivolto in avanti e stringere a pugno le altre dita sulla ruota di spinta.
2. Per frenare, agire sulle ruote di spinta facendole scorrere tra le mani.
3. Per sterzare, frenare la ruota di spinta posta sul lato verso il quale si desidera svoltare o girarsi.
4. Per girare la sedia sul posto, spingere con una mano in avanti e con l'altra all'indietro.
5. Per girare la sedia a rotelle azionare le ruote di spinta nella direzione opposta.

AVVERTENZA

Per evitare lesioni, quando la sedia è in movimento evitare di mettere le mani tra i raggi o tra la ruota di trasmissione e il freno di stazionamento.

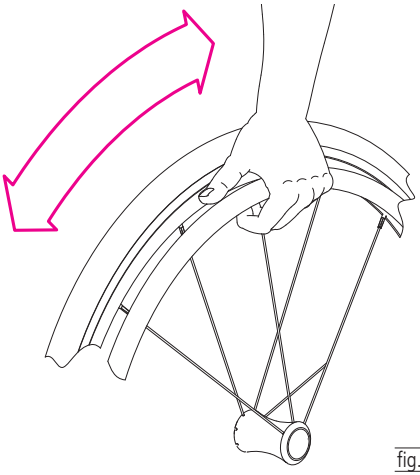

fig. 12

AVVERTENZA

In seguito a ripetute frenate, le ruote di spinta possono scaldarsi.

AVVERTENZA

Nell'azionare la sedia a rotelle, fare attenzione a non toccare il copertone con il pollice.

Pericolo di schiacciamento tra ruote e fiancata / supporto braccioli.

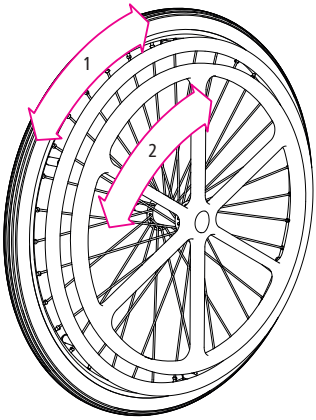

fig. 13

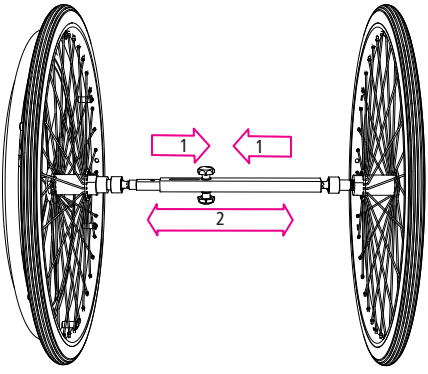

fig. 14

4.3 Comando a una mano (opzionale)

Il comando a una mano consente a persone disabili di azionare la sedia rotelle con un solo lato del corpo.

1. Per la marcia in avanti si spingono ambedue le ruote di spinta contemporaneamente (1+2, fig. 13).
2. La ruota di spinta esterna (1, fig. 13) controlla il lato attivo, la ruota interna (2, fig. 13) il lato passivo.

Aprire/chiudere la sedia a rotelle con il comando a una mano

1. Prima di chiudere la sedia a rotelle (capitolo 3.2) è necessario rimuovere la barra di collegamento.
2. Afferrare a tale scopo la barra e tirarla verso il centro (1, fig. 14).
3. Ora è possibile rimuovere la barra di collegamento dall'asse prolungato per il comando a una mano, che fino all'utilizzo successivo va riposta al sicuro.
4. Prima di riprendere il comando a una mano è necessario aprire la sedia a rotelle (capitolo 3.1). La barra di collegamento a molla in tal caso va nuovamente montata sugli assi del comando a una mano (2, fig. 14).

Le istruzioni di montaggio per il rispettivo modello sono disponibili nel nostro sito web.

4.4 Posteggio della sedia a rotelle con il freno di stazionamento

Per bloccare la sedia a rotella è necessario azionare i freni di stazionamento.

1. Spingendo la leva in avanti/verso il basso si blocca il freno di stazionamento (1, fig.15). Il freno scatta in questa posizione.
2. Tirando la leva verso l'alto si sblocca nuovamente il freno (2, fig. 15).

Se è stata montata una prolunga della leva freno o il comando a una mano, azionare il freno di stazionamento come descritto ai punti 1 e 2.

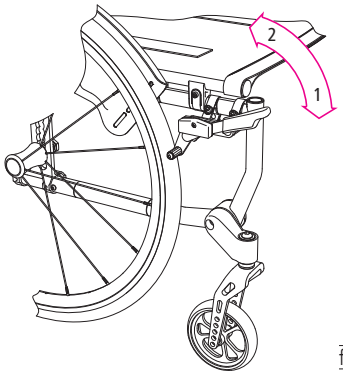

fig. 15

AVVERTENZA

Durante la marcia, frenare agendo con le mani sulle ruote di spinta e non utilizzare i freni a mano. Il freno a mano serve esclusivamente per posteggiare la sedia.

AVVERTENZA

Se è stata scelta l'opzione dei pneumatici ad aria è necessario accertarsi che siano sempre ben gonfi. Se la pressione degli pneumatici è insufficiente, il freno perde di efficacia.

AVVERTENZA

Tirare i freni su ambedue i lati; in caso contrario la sedia potrebbe ribaltarsi.

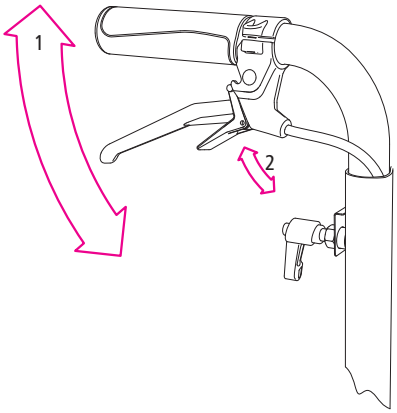

fig. 16

AVVERTENZA

Per posteggiare la sedia in sicurezza è necessario attivare anche il freno di stazionamento su ambedue i lati.

4.5 Freno per l'accompagnatore (opzionale)

1. Tirando la leva del freno verso l'alto (1, fig. 16) è possibile frenare la sedia a rotelle in modo controllato.
2. Per posteggiare la sedia, è possibile bloccare la leva del freno. Azionare verso l'alto la piccola leva di blocco (2, fig. 16). che scatterà nella posizione più alta. Tirando la leva verso l'alto, il blocco si rilascia automaticamente e il freno viene sbloccato.

NOTA

Frenare sempre con uguale intensità su ambo i lati; in caso contrario la sedia a rotelle potrebbe deviare di lato e quindi lasciarsi difficilmente manovrare.

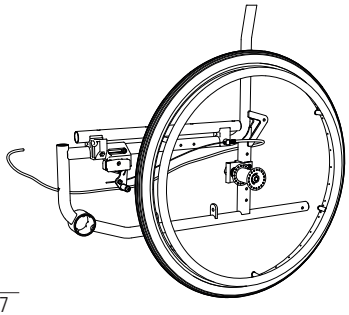

fig. 17

4.6 Comando del freno di stazionamento a una mano (opzionale)

Il freno di stazionamento per il comando a una mano consente anche in particolari condizioni di disabilità di frenare la sedia da un solo lato, in tutta sicurezza.

Le istruzioni di montaggio per il rispettivo modello sono disponibili nel nostro sito web.

4.7 Utilizzo della sedia a rotelle in salita, discesa, lungo gradini e bordi

Prima di affrontare salite/discese o gradini/bordi con la sedia a rotelle è consigliabile esercitarsi con l'aiuto di un'altra persona. In tali situazioni la stabilità antiribaltamento deve essere maggiore, pertanto DIETZ consiglia agli utenti inesperti l'uso di supporti antiribaltamento. Rispetto alle superfici piane, in queste situazioni la forza frenante è nettamente inferiore. Buche, fondo bagnato, neve, ghiaino e sporcizia possono provocare il ribaltamento della sedia a rotelle.

Nell'affrontare pendenze o un gradino/bordo in salita inclinare il busto in avanti (1,2 fig. 18).

Nell'affrontare pendenze o un gradino/bordo in discesa portare il busto all'indietro (3, 4, fig. 18).

AVVERTENZA

Evitare di affrontare pendenze e gradini/bordi in discesa senza frenare; ridurre la velocità è necessario.

AVVERTENZA

Le scale con più di due gradini vanno affrontate con l'aiuto di un accompagnatore-

AVVERTENZA

La stabilità in presenza di salite/discese dipende dalla configurazione della sedia a rotelle e dalle capacità e stile di guida dell'utilizzatore. Non essendo possibile conoscere in anticipo le capacità e lo stile di guida dell'utilizzatore, non è nemmeno possibile determinare il valore massimo di pendenza atto a garantire sicurezza. Detto valore va verificato dall'utilizzatore insieme a un accompagnatore, al fine di impedire il ribaltamento della sedia.

Agli utilizzatori meno esperti si consiglia caldamente di utilizzare i supporti antiribaltamento.

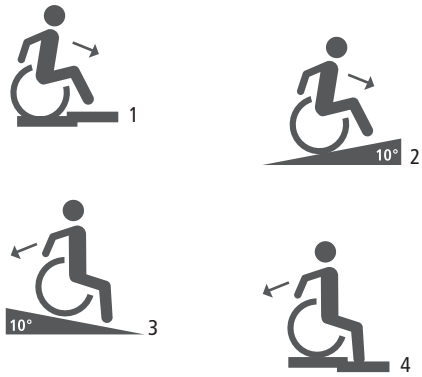

fig. 18

AVVERTENZA

Non tentare mai di affrontare salite/discese in diagonale.

AVVERTENZA

I carichi aggiuntivi influiscono sulla stabilità della sedia a rotelle. DIETZ consiglia pertanto di utilizzare i supporti antiribaltamento.

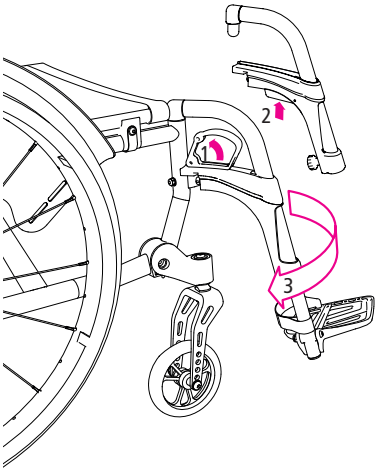

fig. 19

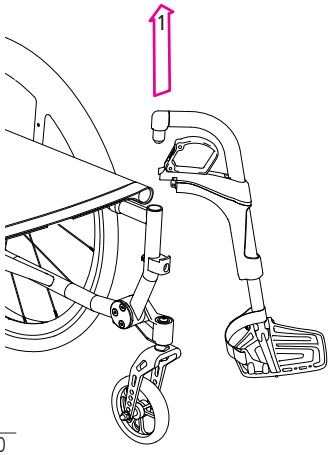

fig. 20

4.8 Caricamento della sedia a rotelle

È consentito caricare le manopole di spinta con peso extra (tra cui zaini o altri oggetti analoghi) fino a max. 5 kg, fermo restando che il peso massimo dell'utilizzatore non deve essere superato.

4.9 Ripiegamento e rimozione dei sostegni per le gambe

AVVERTENZA

Prima di agire sui sostegni per le gambe è necessario bloccare la sedia a rotelle affinché non si possa muovere accidentalmente.

1. Per rimuovere i sostegni per le gambe, sollevare prima i poggiapiedi (capitolo 3.4).
2. Per sbloccare i sostegni per le gambe tirare la leva (1, fig. 19) o azionare il meccanismo di spinta (2, fig. 19).
3. Ora è possibile ruotare verso l'esterno il sostegno per la gamba (3, fig. 19).
4. A questo punto è possibile estrarre il sostegno per la gamba tirandolo verso l'alto (1, fig. 20).

Per applicare il sostegno per la gamba vedi capitolo 3.3.

4.10 Ruota antiribaltamento (opzionale)

La ruota antiribaltamento incrementa la stabilità verso il fondo. Le ruote vanno montate a una distanza di 30-50 mm da terra.

per superare un gradino/bordo alto è necessario piegare le ruote antiribaltamento verso l'interno. Così facendo si impedisce alla sedia di bloccarsi.

1. Spingere la ruota antiribaltamento con la mano verso il basso (1, fig. 21)
2. Ora è possibile ruotare verso la ruota antiribaltamento verso l'interno (2, fig. 21).
3. Per attivare la ruota antiribaltamento premere il tubo verso il basso (1, fig. 22).
4. Ora è possibile riportare la ruota antiribaltamento in posizione (2, fig. 22).

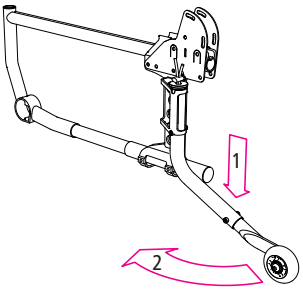

fig. 21

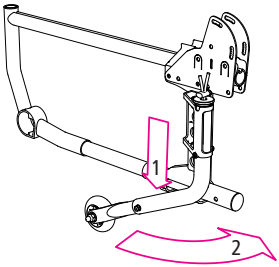

fig. 22

AVVERTENZA

In determinate situazioni le ruote antiribaltamento non offrono protezione sufficiente.

4.11 Regolazione in altezza delle manopole di spinta (opzionale)

1. Allentare la vite della leva di blocco di due o tre giri (1, fig.23).
2. Portare ora la manopola all'altezza desiderata (2, fig.23)
3. Quindi, serrare nuovamente la vite di bloccaggio (1, fig. 23).

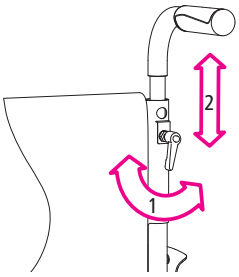

fig. 23

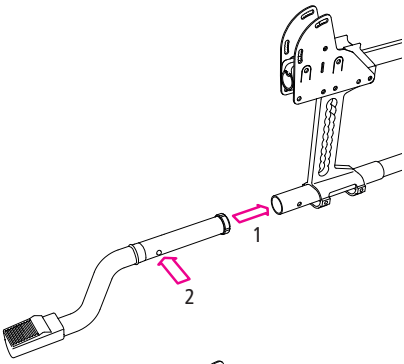

fig. 24

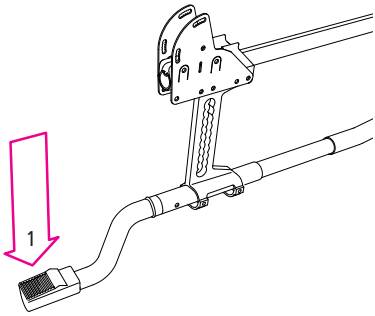

fig. 25

4.12 Tubo poggiapiede (opzionale)

1. Rimuovere la calotta di chiusura dal telaio.
2. Spingere il tubo poggiapiede all'interno del telaio (1, fig. 24). Lo scatto del perno si percepisce nettamente (2, fig. 24).

Il tubo poggiapiede consente all'accompagnatore di inclinare la sedia senza fatica per superare più facilmente eventuali ostacoli.

1. Se la sedia monta a bordo una ruota antiribaltamento, questa va ripiega inizialmente vero l'interno (capitolo 4.10).
2. Spingere la leva con il piede (1, fig. 25) e mantenere l'equilibrio con le manopole di spinta.
3. Ora è possibile superare il gradino o il bordo senza problemi.

4.13 Rimozione montaggio delle ruote posteriori

1. Premendo il pulsante al centro del mozzo si libera la ruota posteriore (1, fig. 26).
2. A seguire è possibile sfilare facilmente la ruota verso l'esterno.

NOTA

Nel montare le ruote, tenere premuta la testa del meccanismo di aggancio per facilitare l'inserimento dell'asse di innesto.

AVVERTENZA

Dopo aver montano le ruote, verificare sempre che sianoagganciate correttamente.

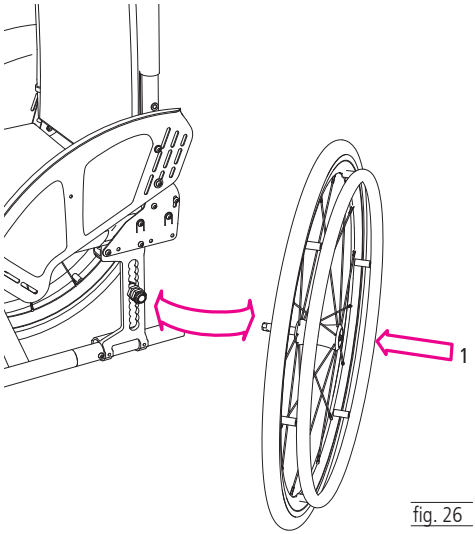

fig. 26

4.14 Sollevamento delle fiancate (opzionale)

Per facilitare la salita e la discesa dalla sedia nonché la traslazione laterale è possibile ripiegare le fiancate verso l'altro/il lato posteriore.

1. Spingere delicatamente verso l'alto la leva di blocco (1, fig. 27).
2. Ora la fiancata è sbloccata ed è possibile ripiegare l'intera fiancata verso il fondo/l'alto (2, fig. 27).
3. Il blocco scatta in automatico e si percepisce nettamente nel momento in cui si spinge la fiancata verso il basso per portarla nella posizione di partenza.

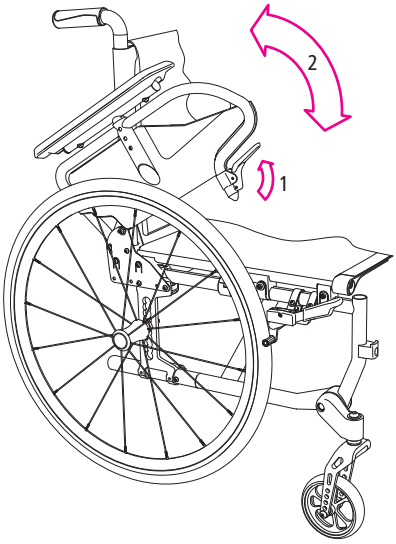

fig. 27

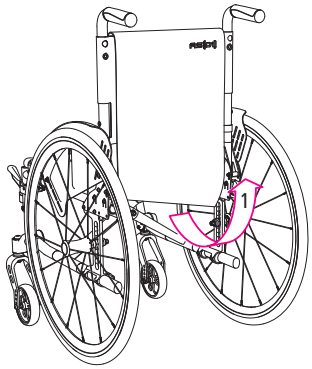

fig. 28

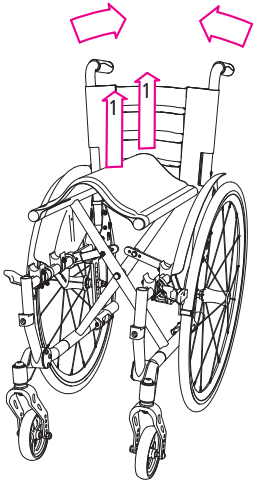

fig. 29

NOTA

Consultare preventivamente la compagnia di trasporti aerei o ferroviari per sapere se le dimensioni della sedia sono conformi alle condizioni di spedizione.

4.15 Trasporto

Trasporto della sedia a rotelle senza utente a bordo

Per trasportare la sedia a rotelle in auto, in aereo o in treno, o semplicemente per ridurne al minimo l'ingombro, è possibile richiuderla senza ricorrere ad attrezzi. In questo caso occuperà poco spazio e sarà facilmente riponibile. Se necessario è possibile smontare anche i pezzi portatili della sedia a rotelle.

L'ingombro della seduta ripiegata è riportato nei dati tecnici.

1. Ruotare i poggiapiedi verso l'alto e spostarsi dalla sedia.
2. I componenti che nel riporre la sedia si possono staccare facilmente (tavolino, ausili di deambulazione, cuscini, sostegni per le gambe, ecc.) dovrebbero venire rimossi e riposti al sicuro.
3. Per chiudere la sedia staccare eventualmente il telo dello schienale fissato sotto il sedile (1, fig. 28)
4. A seguire tirare il rivestimento del sedile al centro, verso l'alto (1, fig. 29) Ora la sedia a rotelle si richiude da sola.
5. Anche le ruote motrici si possono smontare in vista del trasporto.

Per montare la sedia a rotelle seguire le istruzioni per l'uso del capitolo **03 Messa in funzione della sedia a rotelle**.

Utilizzo della sedia a rotelle come sedile per autoveicolo

Le sedie a rotelle non sono state concepite per fungere da sedile per autoveicolo e non possono offrire la stessa sicurezza di un regolare sedile, indipendentemente dal fatto che la sedia sia fissata perfettamente all'interno del veicolo. DIETZ consiglia pertanto di posizionare la persona che necessita della sedia a rotelle direttamente sul regolare sedile dell'auto.

Il modello AS[01] | AS[01]RF è conforme alla norma ISO 7176-19 e pertanto è omologato come sedile per il trasporto di persone a bordo di autoveicoli. Esso è contrassegnato pertanto secondo la norma ISO 7176-19 (fig.30/fig.31).

L'esame è stato effettuato con un manichino H3 50% (78 kg) e un poggiatesta

I veicoli in cui l'utilizzatore di una sedia a rotelle può essere trasportato da seduto devono essere dotati di appositi posti per sedia a rotelle ai sensi del Regolamento di ammissione alla circolazione.

Ciascun posto per sedia a rotelle deve essere dotato di un sistema di ancoraggio della sedia e di un sistema di ritenuta dell'utilizzatore della sedia stessa. L'intestatario e il conducente del veicolo devono predisporre sistemi di ancoraggio conformi alla norma ISO 10542 o DIN 75078-2 (nodi di fissaggio) e farne uso conforme.

AVVERTENZA

La mancata osservanza di queste avvertenze comporta il rischio di gravi lesioni e di morte!

fig. 30

fig. 31

ISO 7176-19
Dicitura di crash test effettuato

AVVERTENZA

Si invita a chiedere al trasportatore se il veicolo è stato progettato per trasportare persone su sedia a rotelle, se è assicurato e presenta dotazioni in tal senso.

AVVERTENZA

La AS[01] | AS[01]RF è testata in direzione di marcia n conformità alla norma ISO 7176-19 / ISO 10542. Per ragioni di sicurezza non è consentito utilizzarla /fissarla in modo che l'utilizzatore sieda in senso opposto o di lato rispetto alla direzione di marcia.

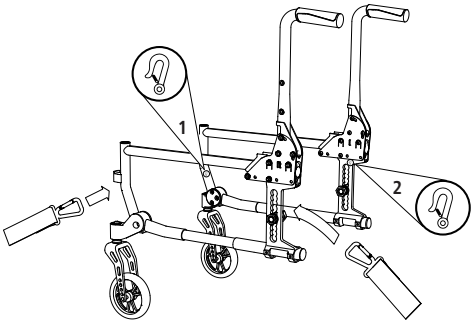

fig. 32

1 Punto di fissaggio anteriore AS[01]
2 Punto di fissaggio posteriore AS[01]

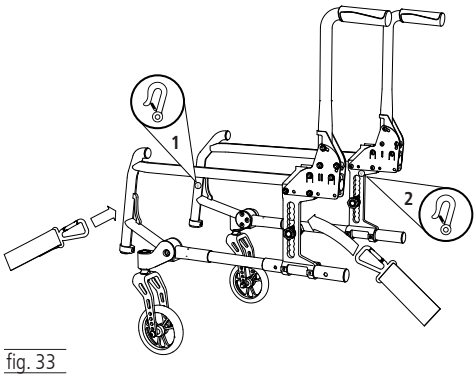

fig. 33

1 Punto di fissaggio anteriore AS[01]RF
2 Punto di fissaggio posteriore AS[01]RF

Fissaggio del sistema di ancoraggio per la sedia a rotelle

Per ancorare la sedia a rotelle senza nodi di fissaggio è possibile utilizzare esclusivamente un sistema di ancoraggio a 4 punti con cinghie certificato secondo la norma ISO 10542 dimensionato per il peso complessivo della sedia a rotelle.

Sono contrassegnati i 4 punti di fissaggio sulla sedia a rotelle con il simbolo di un gancio; vedi esempi AS[01] (1, 2, fig. 32) e AS[01]RF (1, 2, fig. 33). È necessario utilizzare tutti e 4 i punti di fissaggio e posizionare la sedia a rotelle nel senso di marcia secondo la norma ISO 10542 (WTORS). È vietato fissare la sedia a rotelle utilizzando altri punti di fissaggio (come la staffa antiribaltamento, i raggi delle ruote, i braccioli). Non è consentito apportare modifiche ai punti di fissaggio per il trasporto della sedia a rotelle senza previa autorizzazione da parte di DIETZ.

Il sistema di ancoraggio della sedia a rotelle va montato all'interno del veicolo secondo le istruzioni del produttore.

Il modello AS[01] è stato testato inoltre con il sistema di nodi di fissaggio AMF Bruns (DIN 75078-2 / ISO 10542-2). Per fissare l'ancoraggio con i nodi di fissaggio seguire le istruzioni di montaggio del produttore (amf-bruns-behindertenfahrzeuge.de). Il montaggio deve essere effettuato da personale qualificato.

Sistema di ritenuta per la persona in sedia a rotelle

Va fissato innanzitutto il sistema di ancoraggio della sedia a rotelle. La persona sulla sedia a rotelle viene poi fissata con l'apposito sistema di ritenuta conforme alla norma ISO 10542.

Nel farlo è necessario prendere in considerazione quanto segue:

- Le cinghie per le spalle e la cintura pelvica vanno messe obbligatoriamente. Vanno fissate sul corpo della persona in modo saldo ma confortevole, senza essere attorcigliate.
- Si consiglia vivamente l'uso di un poggiatesta idoneo per il trasporto.
- La parte superiore della cintura di sicurezza deve passare sopra il busto e la spalla/clavicola, mentre la cintura pelvica deve essere posizionata a un angolo compreso tra 30 e 75° rispetto alla linea orizzontale, ma mai con un angolo superiore a 75° (fig. 34).
- Le cinghie di sicurezza non vanno poggiate sui componenti della sedia a rotelle, tra cui braccioli o ruote, restando così distanziate dal corpo (fig. 35).
- È consentito utilizzare solo prodotti con sistema di ancoraggio certificato secondo la norma ISO 7176-19 / ISO 10542 o DIN 75078-2 (nodi di fissaggio) e dichiarato tale dal produttore.

AVVERTENZA

Per garantire il trasporto sicuro a bordo del veicolo con la persona seduta nella sedia a rotelle è necessario regolare la geometria dei punti di fissaggio (o del sistema di fissaggio) in modo preciso tanto quanto le cinghie di fissaggio della persona. In caso contrario, a fronte di un incidente sussiste pericolo di morte.

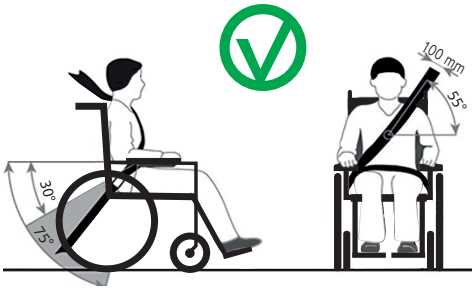

Corretto montaggio delle cinture di sicurezza fig. 34

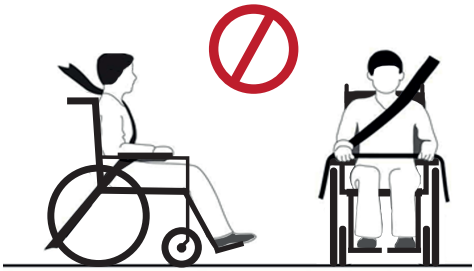

Errato montaggio delle cinture di sicurezza fig. 35

- I freni di stazionamento della sedia a rotelle durante la corsa devono essere attivati.
- I componenti quali il tavolo da terapia, i cuscini o gli ausili di deambulazione che si possono staccare dalla sedia a rotelle vanno rimossi e riposti al sicuro.
- Nel caso si trasporti la persona seduta sulla sedia a rotelle e la sedia sia fissata con un sistema di ancoraggio e una cintura di sicurezza è vietato sollevare i predellini alzabili o regolabili in altezza.
- Gli schienali regolabili vanno portati in posizione verticale.
- La sicurezza della persona durante il trasporto dipende dalla cura con cui viene fissato il sistema di ancoraggio. La persona che effettua il fissaggio deve conoscere o essere stata istruita sul funzionamento del sistema.

Se la sedia a rotelle è rimasta coinvolta in un incidente, prima di essere riutilizzata dovrà essere controllata da personale DIETZ.

AVVERTENZA IMPORTANTE

AVVERTENZA

Le regolazioni illustrate e descritte nel capitolo successivo devono essere effettuate unicamente da personale tecnico specializzato. Ogni modifica impropria della sedia a rotelle comporta il rischio di infortuni.

Una regolazione non corretta dei freni comporta seri rischi per la vita dell'utilizzatore!

Le regolazioni di seguito descritte richiedono in parte alcuni accessori. È consentito utilizzare solo gli accessori originali DIETZ della lista riportata al capitolo 02. Solo in questo modo sarà garantita la conformità e dunque la sicurezza del prodotto.

5.1 Utensili

Per effettuare le regolazioni sono necessari i seguenti utensili:

1. Cacciavite a brugola (3, 4, 5, 6)
2. Cacciavite (10, 13, 19, 26)
3. Cacciavite a croce

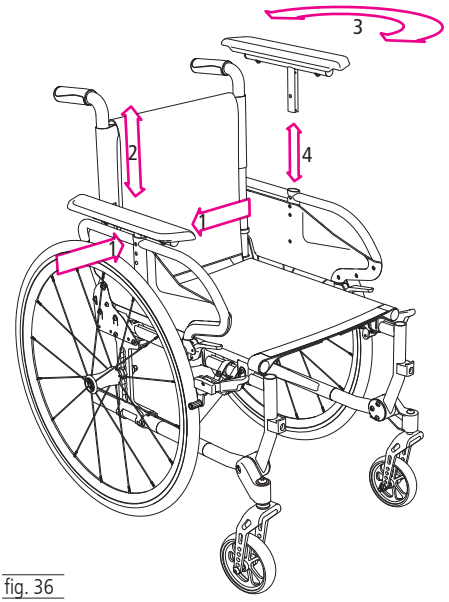

fig. 36

5.2 Sostegni per le braccia (opzionali)

Se la sedia AS[01] | AS[01]RF è dotata di sostegni per le braccia, questi sono regolabili in altezza e lunghezza.

1. Per regolare l'altezza allentare le viti (1, fig. 36).
2. Portare ora il sostegno per le braccia nella posizione desiderata (2, fig.36)
3. Per selezionare la lunghezza (tavolino o lunga) rimuovere completamente il sostegno, ruotarlo di 180° (3, fig. 36) e inserirlo a seguire sul lato opposto (4, fig. 36).
4. Inserire nuovamente la vite e stringerla (1, fig.36).

5.3 Regolazione della lunghezza gamba

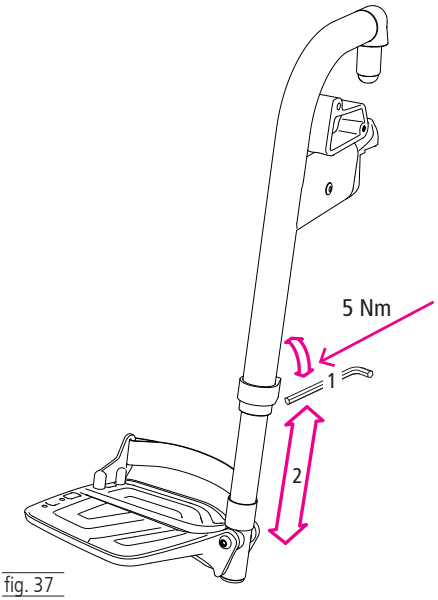

fig. 37

1. Allentare la vite a brugola sul retro (1, fig. 37) di uno o due giri. Il tubo della pedana ora è libero e può essere spinto verso l'alto o il basso.
2. Una volta trovata l'altezza adatta (2, fig. 37) stringere la vite (5 Nm) (1, fig. 37).

AVVERTENZA

Tenere in considerazione l'assetto dei fori del tubo della pedana. Se la vite non si incastra in uno dei fori predisposti non potrà essere garantito un fissaggio sicuro e il sostegno per la gamba potrebbe venire danneggiato.

5.4 Regolazione dell'inclinazione dei poggiapiedi/ della pedana (opzionale)

1. Allentare la vite presente all'interno (1, fig. 39 e all'esterno (2, fig. 38) di alcuni giri. Ora è possibile fissare la cinghia sotto la seduta, verso il lato posteriore (3, fig. 38).
2. A seguire serrare nuovamente la vite (1, 2, fig. 38) (3 Nm).

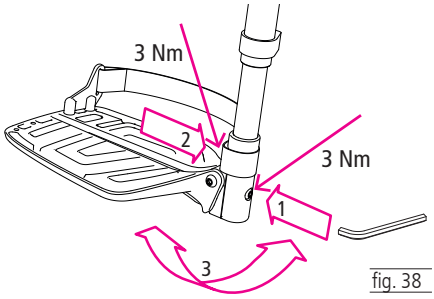

fig. 38

5.5 Sostegno per la gamba a inclinazione regolabile (opzionale)

1. Per agganciare il sostegno per la gamba procedere come descritto al capitolo 3.3.
2. Per ripiegare il sostegno per la gamba azionare il pulsante (1, fig. 39) o spingere la leva di blocco (2, fig. 39) in avanti.

Regolazione della lunghezza:
1. Allentare la vite a brugola (3, fig. 39) di uno o due giri. Il tubo della pedana ora è libero e può essere spinto verso l'alto o il basso.
2. Infine stringere nuovamente la vite.

Posizionare il cuscino per i polpacci:
1. Allentare le due viti esagonali del supporto dei cuscini per il polpaccio (4, fig. 39).

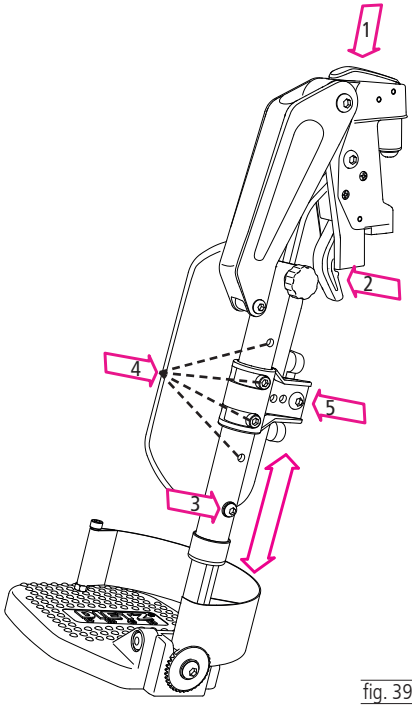

fig. 39

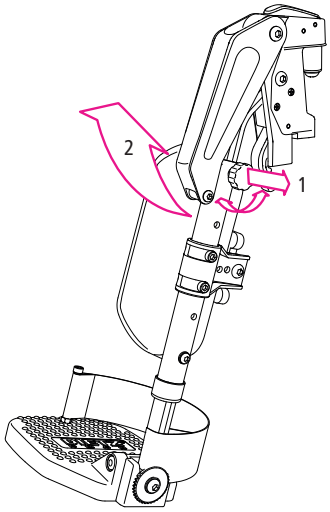

fig. 40

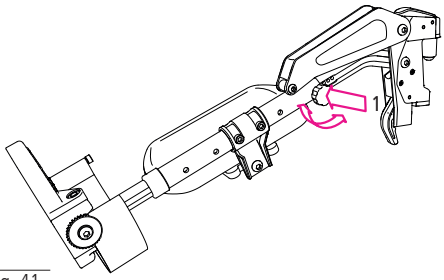

fig. 41

2. Una volta trovata l'altezza adatta (4 fori) stringere le viti.
3. Per regolare la profondità allentare la vite a brugola (5, fig. 39).
4. Una volta trovata la profondità desiderata tornare a stringere le viti.

Regolazione dell'inclinazione del sostegno per la gamba:
Il sostegno per la gamba è regolabile nell'inclinazione tra 112 e 189°.

1. A tale scopo allentare la vite di blocco fino a che non sarà possibile estrarne la testa (1 fig. 40) per sbloccare la chiusura.
2. Ora è possibile regolare il sostegno per la gamba nell'inclinazione desiderata (2, fig. 41).
3. Una volta trovata l'inclinazione adatta infilare la testa della vite nel foro desiderato per incastrare la vite.
4. Infine stringere nuovamente la vite (1, fig. 41).

AVVERTENZA

Pericolo di schiacciamento! In corrispondenza di parti mobili sussiste il pericolo di schiacciamento. In corrispondenza delle parti mobili è pertanto necessario prestare particolare attenzione.

5.6 Supporto per amputati (opzionale)

1. Rimuovere il sostegno per la gamba (capitolo 4.9) Fissaggio del sistema di bloccaggio della sedia a rotelle
2. Afferrare il supporto per amputati dal cuscino e portare il perno superiore del sostegno per la gamba, partendo dall'alto, nell'alloggiamento posto sul telaio.

Regolare inclinazione e altezza:
1. Allentare la leva di blocco (1, fig. 42).
2. Ora è possibile regolare l'inclinazione del supporto per amputati in continuo e su tre livelli.
3. Infine stringere nuovamente la leva di blocco (1, fig. 42).

Regolazione della profondità
1. Allentare la manopola a stella (2, fig. 42)
2. Ora è possibile regolare la profondità del supporto per amputati in continuo.
3. Una volta trovata la posizione desiderata stringere nuovamente la manopola.

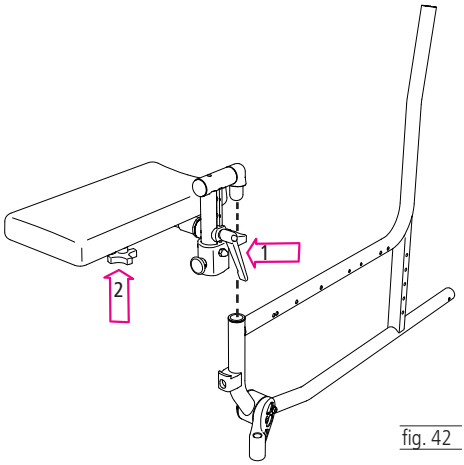

fig. 42

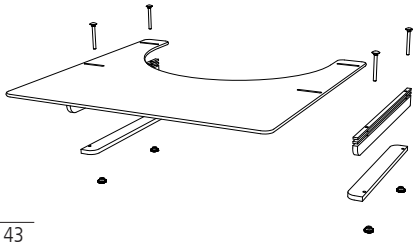

fig. 43

AVVERTENZA

Prima di muovere la sedia a rotelle con il tavolo da terapia rimuovere eventuali oggetti mobili o recipienti contenenti liquidi.

5.7 Tavolo da terapia (opzionale)

Il tavolo da terapia si monta con un kit di binari. Per maggiori informazioni è possibile consultare le istruzioni di montaggio fornite a corredo.

AVVERTENZA

Per pulire il piano acrilico evitare detergenti aggressivi o granulari che potrebbero rigare o alterare la superficie.

AVVERTENZA

Non poggiare oggetti molto caldi suo tavolo da terapia.

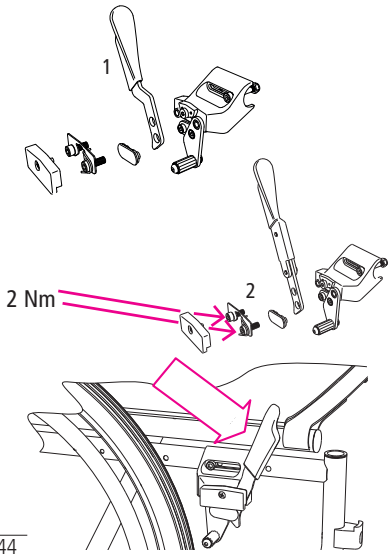

fig. 44

5.8 Prolunga della leva freno (opzionale)

Grazie alla leva più lunga la forza necessaria per il comando è minima.

1. Smontare interamente la leva freno standard come illustrato nell'immagine (1, fig. 44).
2. Montare ora la prolunga della leva freno (2, fig. 44) sulla sedia nella sequenza inversa.
3. Accertarsi che il pattino del freno si trovi alla corretta distanza dal copertone (capitolo 5.17) e l'effetto frenante sia sufficiente e uniforme su ambo i lati.

5.9 Regolazione dell'inclinazione schienale

1. Allentare le due viti (1, fig. 45) ed estrarle interamente.
2. Ora è possibile regolare il tubo dello schienale in 5 diverse posizioni (–5°, 0°, 5°, 10°, 15°) in base alle specifiche esigenze.
3. A seguire reinserire le viti e il distanziale stringendo bene.

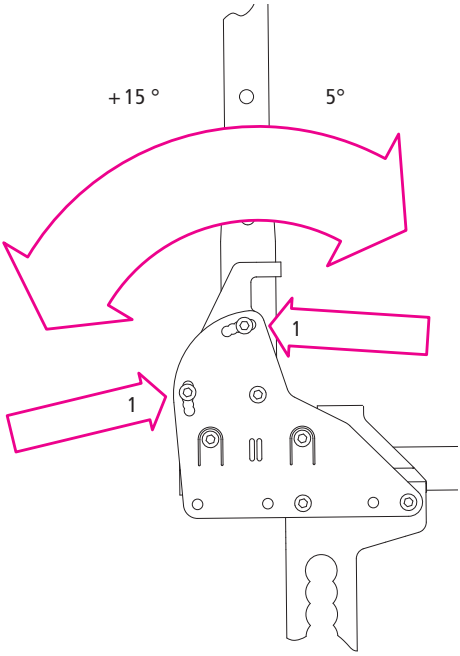

fig. 45

AVVERTENZA

Segnaliamo che in presenza di una forte inclinazione positiva dello schienale (10° / 15°) aumenta sensibilmente il rischio di ribaltamento.

Consigliamo vivamente, in questo caso, di utilizzare i supporti antiribaltamento.

5.10 Regolazione dell'altezza schienale

L'altezza del cuscino dello schienale è regolabile su due posizioni (+ / –30 mm).

1. Allentare a tale scopo la vite a brugola (1, fig. 46) sul tubo superiore dello schienale (o la vite con traversino della regolazione in altezza in caso di manopole di spinta regolabili).
2. Portare il cuscino dello schienale nella posizione desiderata (2, fig. 46) e a seguire reinserire la vite.

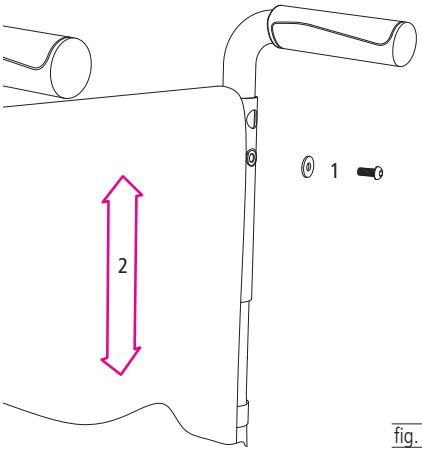

fig. 46

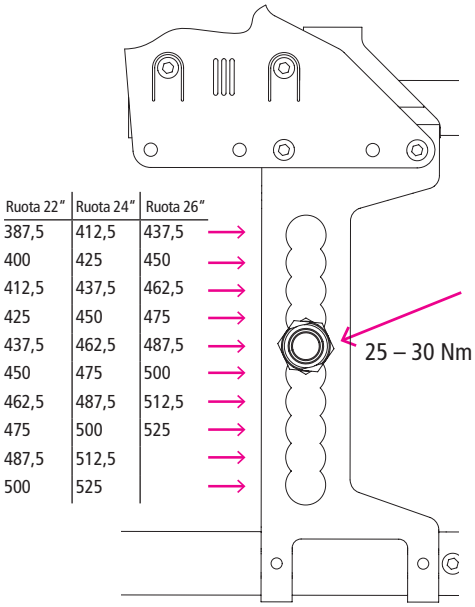

fig. 47

5.11 Regolazione dell'altezza posteriore seduta

Con le rotelle selezionabili è possibile regolare l'altezza posteriore della seduta di modelli AS[01] | AS[01]RF tra 387,5 mm e 525 mm.

1. Per regolare l'altezza posteriore della seduta rimuovere le ruote motrici e allentare le viti della boccola di innesto.
2. A seguire riposizionare la boccola nel punto desiderato della serie di fori (fig. 47).

AVVERTENZA

Sconsigliamo vivamente di regolare la seduta posteriore a un'altezza maggiore di quella anteriore.

In tal caso infatti sussiste per il pericolo che la persona cada in avanti.

NOTA

Fattori quali inclinazione del sedile, angolo di inclinazione, pneumatici, ecc. influiscono sull'altezza di seduta.

I valori riportati vanno pertanto considerati orientativi, con un tolleranza di circa +/– 10 mm.

5.12 Regolazione posizione della ruota posteriore (attiva/passiva)

La posizione della ruota posteriore (baricentro) può essere regolata in 6 step di 20 mm ciascuno verso il fondo o verso il fronte. La posizione viene misurata rispetto al tubo dello schienale, con il range negativo (attivo, –20 bis –80 mm) sul davanti, e il range positivo (passivo, +20 mm) dietro.

1. Per variare la posizione della ruota posteriore si spinge la piastra di adattamento in avanti o indietro (1, fig. 48).
2. Per ottenere posizioni intermedie, le piastre di destra e sinistra vengono scambiate e ruotate di 180° (1, fig. 49).

AVVERTENZA

La posizione delle ruote posteriori influisce sulla stabilità al ribaltamento della sedia a rotelle.

Per le posizioni attive delle ruote posteriori si consiglia vivamente di utilizzare i supporti antiribaltamento.

+20 mm

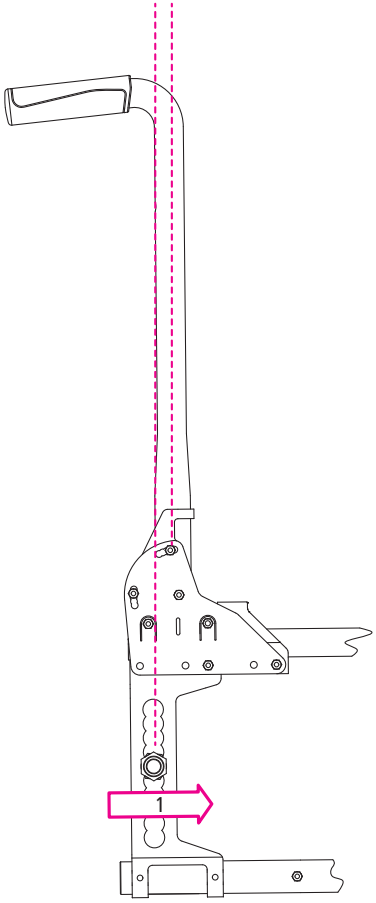

fig. 48

80 mm

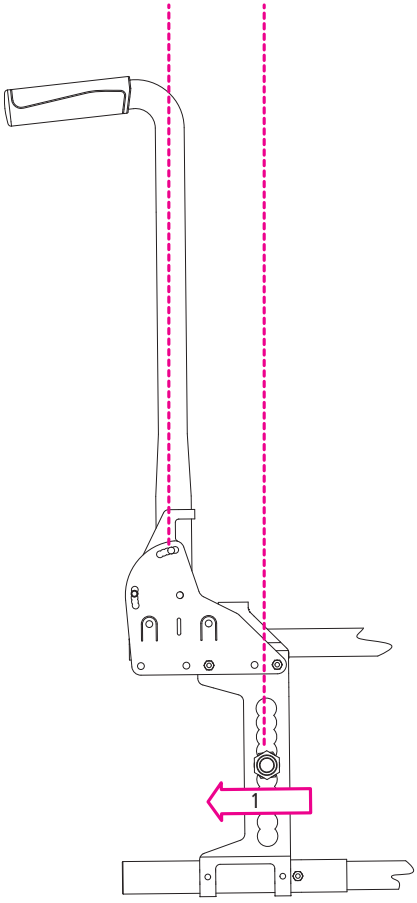

fig. 49

NOTA

+20 mm corrisponde a una prolungamento di interasse ed è consigliato in caso di gamba amputata o di azionamenti elettrici extra, al fine di migliorare la stabilità verso il fondo.

- 80 mm per stili di guida agili e utilizzatori esperti

5.13 Impostazione dell'inclinazione delle ruote posteriori

Le ruote posteriori si possono montare verticalmente (0° / standard) oppure, per una guida agile e sportiva, inclinate di 3°. La regolazione avviene in 2 passaggi.

Passaggio 1

1. Per modificare l'inclinazione della ruota allentare le viti (1, 2, fig. 50) della piastra di congiunzione con il tubo dello schienale.
2. Estrarre le due mezzelune in plastica. Ora è possibile ruotare la piastra di adattamento della ruota posteriore verso l'esterno o l'interno.
3. A seguire riposizionare le due mezzelune e le viti (1, fig. 51) sul lato opposto.

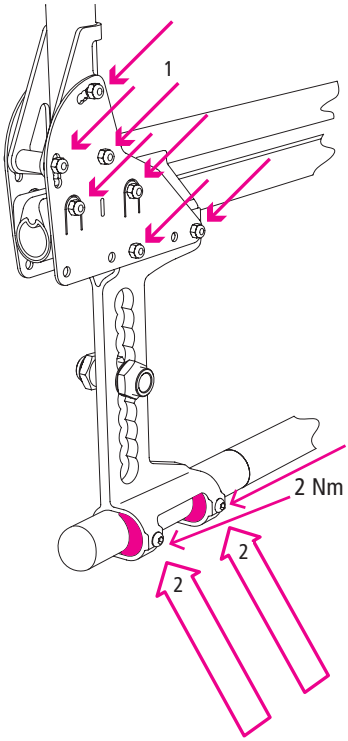

fig. 50

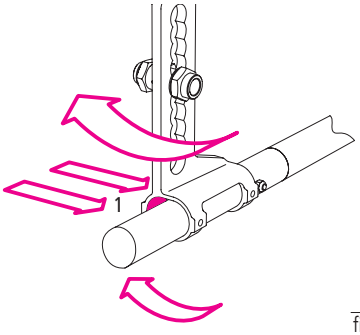

fig. 51

Passaggio 2

1. Le piastre di adattamento verso il tubo posteriore vanno piegate in base all'angolo di inclinazione e vanno montate nella posizione corretta.
2. Per essere identificate univocamente le piastre sono contrassegnate con i numeri I (2 x), II, III (fig. 52).
3. Una volta posizionate correttamente le 4 piastre, reinserire e stringere tutte le viti (1, fig. 50). Ora stringere anche le viti bloccanti inferiori (2, fig. 50).

AVVERTENZA

È importante che le piastre siano montate nella posizione corretta corrispondente all'angolo di inclinazione, affinché il telaio non si deformi.

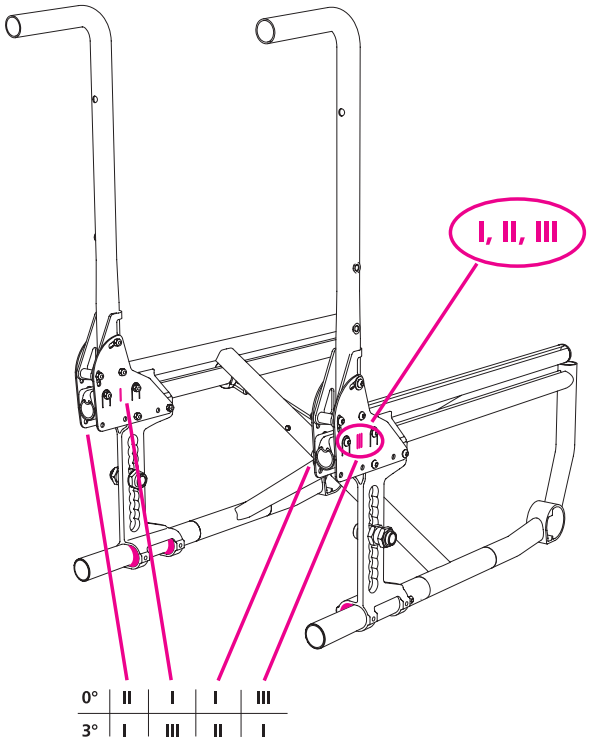

fig. 52

5.14 Regolazione dell'altezza seduta anteriore

L'altezza di seduta anteriore del modello AS[01] | AS[01]RF è regolabile in funzione della ruota anteriore (125 mm /175 mm) entro un range compreso tra 412,5 e 525 mm (fig. 53-55). La regolazione avviene mediante diversi fori del braccio forcella e scambio delle forcelle nonché scambiando le forcelle delle rotelle tra destra e sinistra.

In questo modo il braccio può essere montato in posizione alta o bassa.

Grandezza rotella 5" / 125 mm

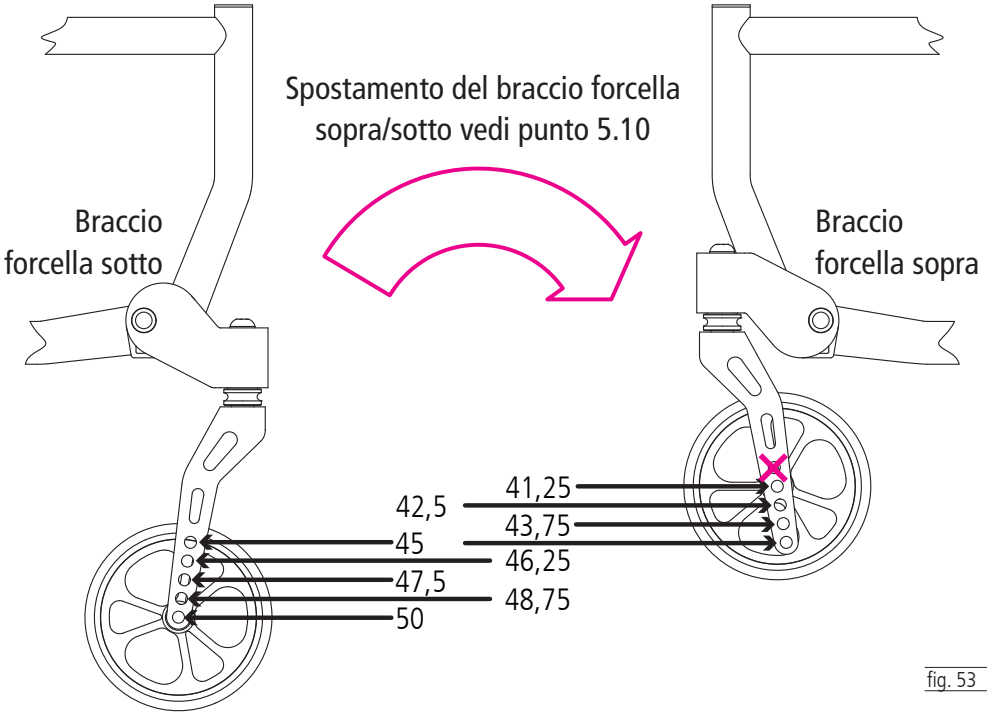

fig. 53

NOTA

Fattori quali inclinazione del sedile, pneumatici, ecc. influiscono sull'altezza di seduta. I valori riportati vanno pertanto considerati orientativi, con un tolleranza di circa +/– 10 mm.

Grandezza rotella 6" / 150 mm

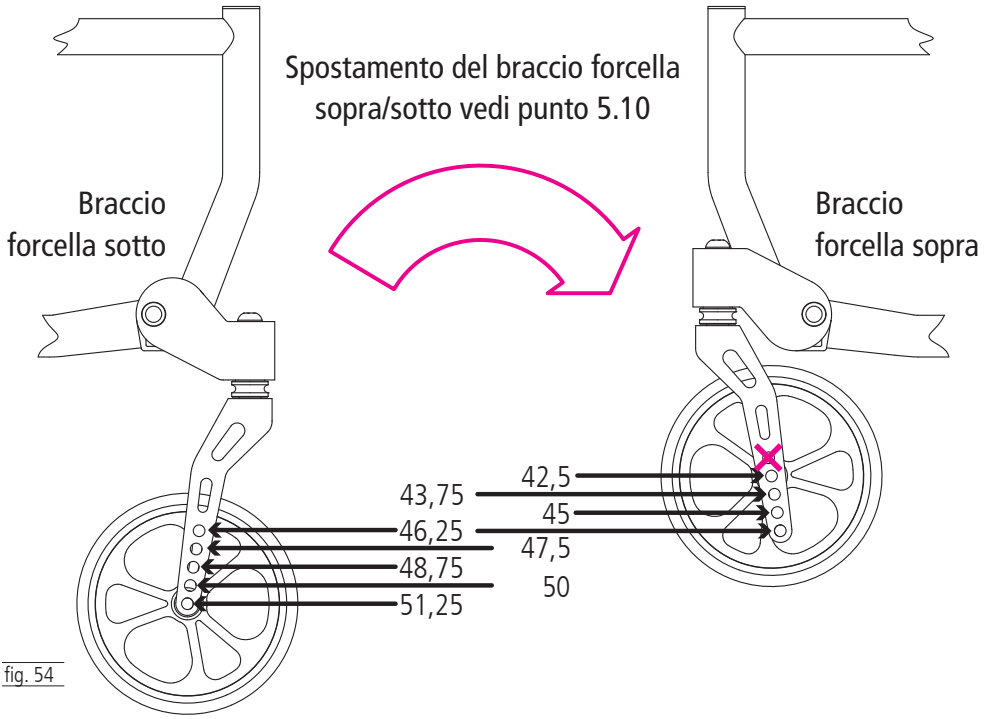

fig. 54

NOTA

Fattori quali inclinazione del sedile, pneumatici, ecc. influiscono sull'altezza di seduta. I valori riportati vanno pertanto considerati orientativi, con un tolleranza di circa +/– 10 mm.

Grandezza rotella 7" / 175 mm

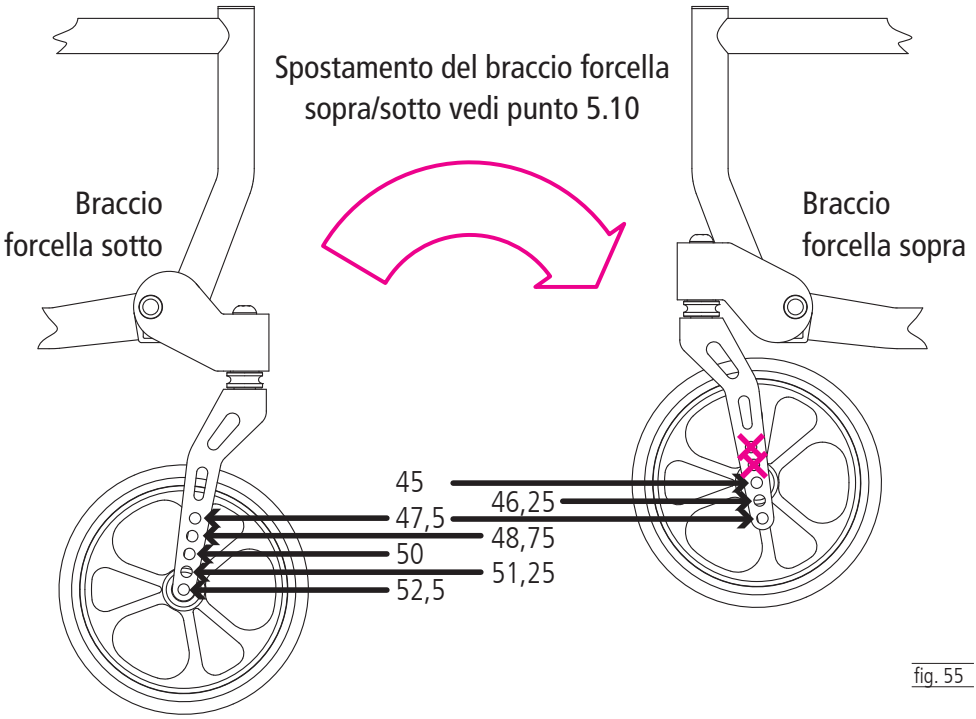

fig. 55

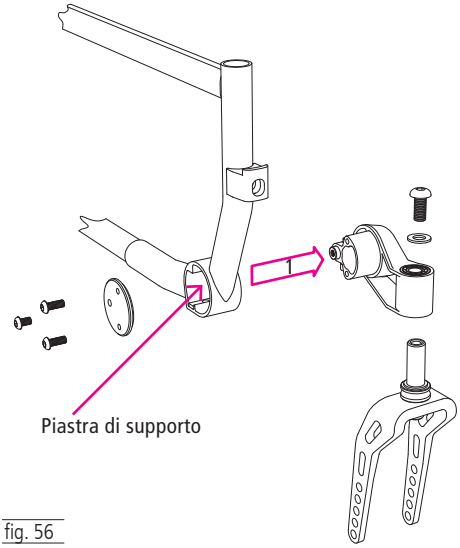

fig. 56

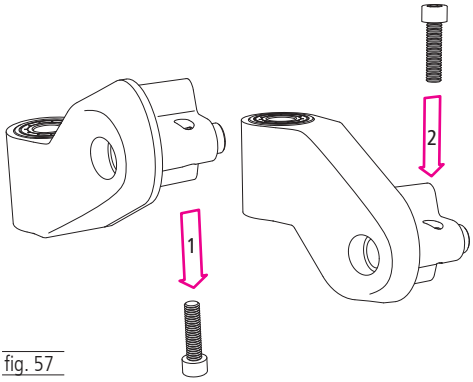

fig. 57

5.15 Montaggio dei bracci forcelle sopra o sotto (regolazione dell'altezza seduta anteriore)

Per ottenere notevoli altezze di seduta posteriori ed esigue altezze di seduta anteriori è possibile montare i bracci delle forcelle orientati verso l'alto o verso il basso. I bracci delle forcelle vengono in questo caso scambiate tra destra e sinistra. Così facendo si modifica l'altezza anteriore della seduta di +/– 50 mm.

1. Per spostare i bracci delle forcelle da sinistra verso destra smontare le ruote anteriori e le forcelle.
2. Allentare a seguire le 3 viti di fissaggio (4 mm) poste sul lato interno del telaio.
3. Ora è possibile rimuovere la copertura e sfilare il braccio verso l'esterno (1, fig. 56). Fare attenzione a non perdere la piastra di supporto.
4. Sfilare ora la vite della regolazione dell'inclinazione (1, fig. 57) e inserirle nel senso opposto (2, fig. 57).

5. Ora è possibile inserire nuovamente il braccio completo sul lato opposto della sedia a rotelle (1, fig. 58).

6. Ora l'orientamento è nella direzione opposta (sopra/sotto). Fare attenzione a inserire la piastra di supporto correttamente. Riposizionare ore la copertura e avvitarla con le tre apposite viti (2 lunghe e 1 corta).

7. Montare a seguire le forcelle e le ruote anteriore nella posizione desiderata. Per la posizione della ruota corrispondente all'altezza di seduta anteriore vedi capitolo 5.14.

8. A seguire riportare l'inclinazione del braccio in verticale come da capitolo 5.16.

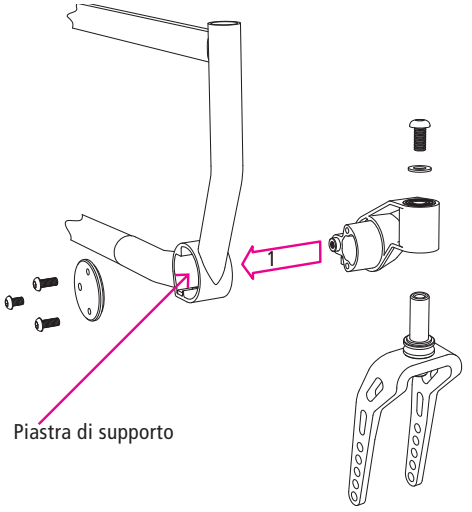

fig. 58

AVVERTENZA

Fare attenzione a non perdere la piastra di supporto e a riposizionarla correttamente.

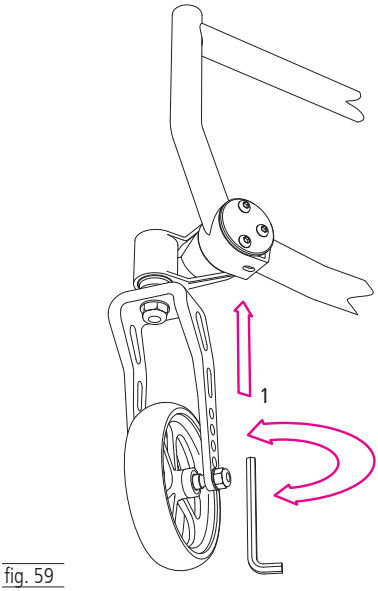

fig. 59

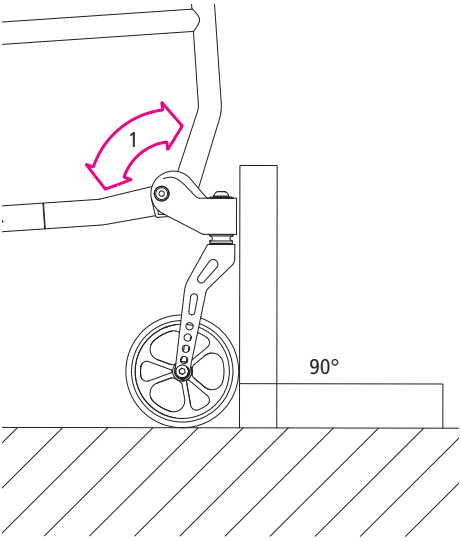

fig. 60

5.16 Regolazione dell'inclinazione braccio

In funzione dell'inclinazione del sedile risultante dalle altezze di seduta anteriore e posteriore impostate, è necessario regolare anche l'angolo dei bracci delle forcelle.

Detto angolo va regolato in modo che gli assi delle forcelle di sterzo (=angoli del braccio) siano in posizione verticale rispetto al suolo.

Questo tipo di regolazione serve unicamente a compensare l'inclinazione del sedile. Un angolo di braccio diverso da 90° influisce sempre negativamente sul comportamento alla guida della sedia a rotelle.

1. Per regolare l'angolo del braccio forcella allentare le 3 viti sul lato interno del telaio di alcuni giri.
2. È possibile introdurre nell'alloggiamento del braccio solo un cacciavite a brugola da 5 mm attraverso e regolare l'angolo (1, fig. 60) tramite rotazione (1, fig. 59).
3. Quindi stringere nuovamente le viti.

NOTA

Per una regolazione precisa consigliamo di utilizzare una squadra da 90°.

5.17 Regolazione dei freni di stazionamento

La distanza tra i bulloni del freno e lo pneumatico è decisiva per l'effetto del freno di stazionamento. In caso di freno completamente aperto tale distanza deve essere pari a 14 mm (fig. 61).

In presenza di pneumatici ad aria fare attenzione alla corretta pressione dell'aria.

NOTA

La pressione degli pneumatici influisce fortemente sull'effetto dei freni. Una pressione insufficiente può comportare il non funzionamento dei freni. La pressione consigliata è riportata sul lato del copertone.

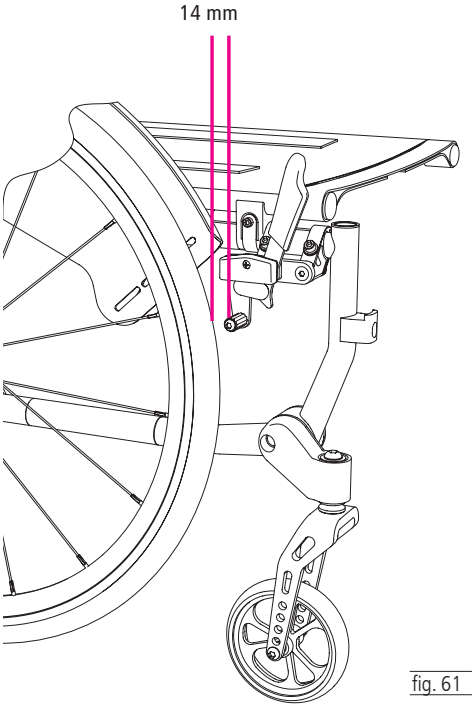

fig. 61

È possibile registrare i freni spostando il supporto insieme al freno lungo il telaio laterale.

1. Allentare a tale scopo le due viti delle fascette che uniscono il supporto freno al telaio laterale (1, fig. 62).
2. Ora è possibile spostare il supporto freno fino a raggiungere la distanza desiderata (2, fig. 62).
3. Quindi stringere nuovamente le due viti (1, fig. 62).

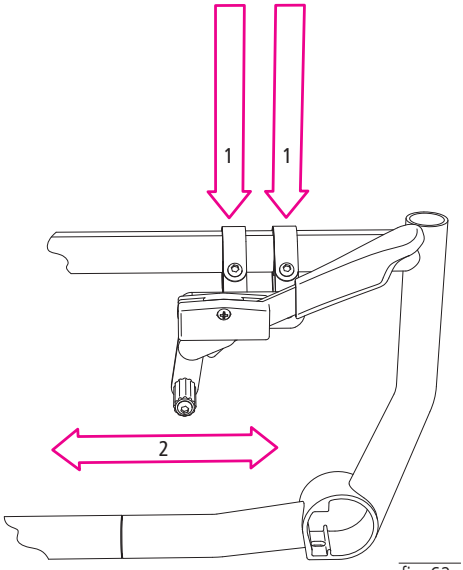

fig. 62

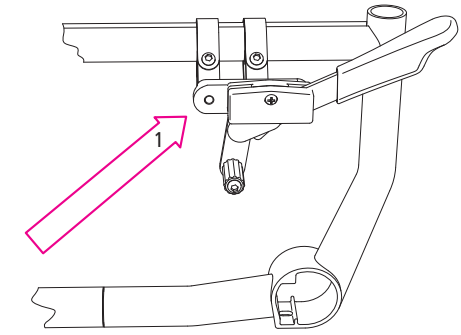

fig. 63

4. In funzione del posizionamento della ruota posteriore potrebbe essere necessario spostare anche i blocchi di supporto della traversa a croce montate per posizionare correttamente il freno (1, fig. 63).

NOTA

In caso di profondità di seduta ridotte potrebbe essere necessario montare il supporto freno orientato in avanti.

5.18 Accessori ed elementi extra di produttori terzi

In generale è consentito utilizzare unicamente accessori originali DIETZ GmbH. Nel caso si montino accessori di produzione terzi, la responsabilità della sicurezza del prodotto passa a colui che monta gli accessori o gli elementi extra. La conformità della combinazione di accessori o elementi extra e sedia a rotelle va pertanto dichiarata a cura di colui che effettua il montaggio. In tal caso viene meno la conformità dichiarata da DIETZ ai sensi del Regolamento MDR 2017/745, appendice II.

AVVERTENZA

In caso di montaggio di accessori o elementi extra sulla sedia a rotelle, è necessario osservare le avvertenze di sicurezza riportante nel manuale d'uso dell'accessorio o dell'elemento extra.

AVVERTENZA

La sicurezza del prodotto non può essere garantita qualora si utilizzino accessori o elementi extra non venduti da DIETZ.

EFFETTUAZIONE DELLE MISURAZIONI DA PARTE DI DIETZ

I dati dimensionali si riferiscono alla configurazione standard della sedia a rotelle e possono subire degli scostamenti in funzione della versione e della configurazione.

AVVERTENZA SULL'INGOMBRO COMPLESSIVO

La sedia a rotelle AS[01] | AS[01]RF è un prodotto configurabile. In funzione degli accessori selezionati e della larghezza seduta, la sedia potrebbe superare la larghezza complessiva consigliata di 700 mm.

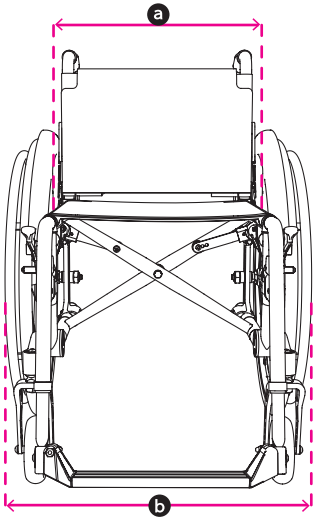

fig. 64

NOTA

Le misure delle parti in tessuto (ad es. l'altezza dello schienale) sono da intendere come valori orientativi, con una tolleranza di +/–10 mm.

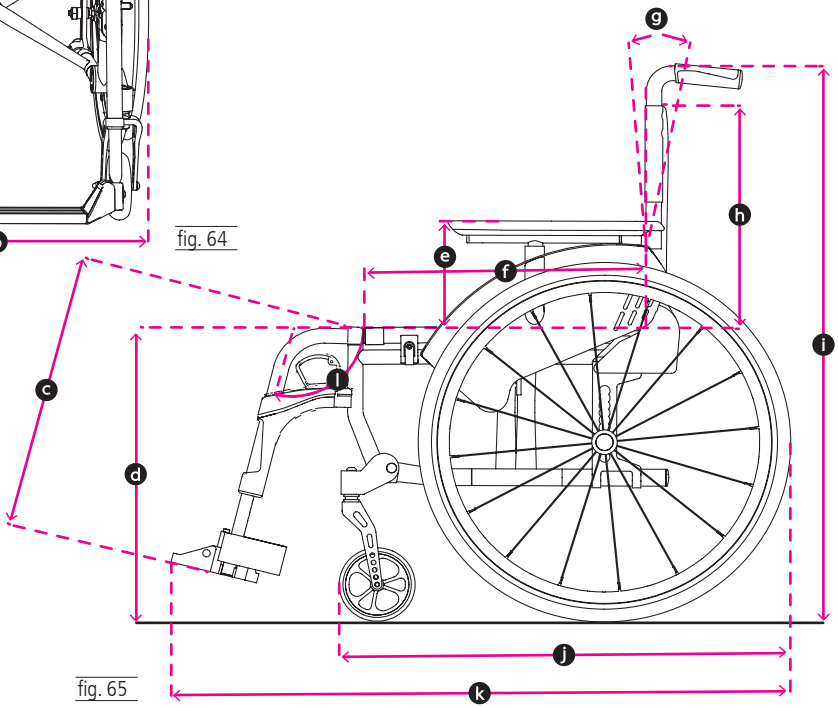

fig. 65

DIMENSIONI E PESO AS[01]

	Specifiche		fino a 125 kg Min.	fino a 125 kg Max.	fino a 150 kg Min.	fino a 150 kg Max.
	Numero HMV		18.50.03.0213		18.50.03.0222	
k	Lunghezza totale con sostegni per le gambe [1]	mm	840	900	960	1020
b	Larghezza totale [2]	mm	560	740	560	740
i	Altezza totale	mm	790	1140	790	1140
j	Lunghezza della sedia chiusa senza sostegno per le gambe	mm	720	780	840	900
	Larghezza (da chiuso)	mm	280	300	280	300
i	Larghezza da chiuso	mm	790	1140	790	1140
	Peso complessivo	kg	a partire da 12,8		a partire da 13,3	
	Massa del singolo elemento più pesante [3]	kg	a partire da 7,5		a partire da 8	
	Stabilità statica in discesa	°		10		10
	Stabilità statica in salita	°		10		10
	Stabilità statica laterale	°		10		10
	Massima inclinazione per l'uso dei freni di stazionamento	°		10		10
	Angolo di seduta	°	5 /	15	5 /	15
f	Profondità di seduta effettiva (regolabile)	mm	360	450	480	570
a	Larghezza seduta effettiva	mm	380	560	440	560
d	Altezza anteriore della seduta:	mm	412,5	525	412,5	525
	Altezza posteriore della seduta	mm	387,5	525	412,5	525
g	Inclinazione schienale	°	5 /	15	5 /	15
h	Altezza dello schienale	mm	290	500	290	500
c	Altezza dai poggiapiedi alla seduta	mm	370	510	370	510
l	Angolo tra sostegno per la gamba e seduta	°	102	110	102	110
e	Altezza dei braccioli (regolabile)	mm	220	260	220	260
	Tra schienale e bordo anteriore bracciolo	mm	290	340	290	340
	Diametro della ruota di spinta da 24"	mm	530		530	
	Posizione orizzontale asse	mm	20.	+ 80.	20.	+ 80.
	Area di sterzata	mm	min. 1010 con PS 45		min. 1150 con PS 57	
	Peso massimo utilizzatore [4]	kg	125			150

[1] In funzione della posizione della ruota posteriore
[2] In funzione della configurazione della sedia a rotelle la misura consigliata di 700 mm (secondo DIN EN 12183) potrebbe esser superata a partire da una larghezza seduta di 480 mm
[3] Peso della sedia a rotelle meno il peso delle parti rimovibili (qui senza ruote motrici, fiancate, sostegni per le gambe)
[4] Peso massimo utilizzatore compreso carico extra / Il peso del carico extra riduce il peso massimo dell'utilizzatore.

DIMENSIONI E PESO AS[01]RF senza rientro telaio

	Specifiche		Sostegno per la gamba 77° fino a 125 kg		Sostegno per la gamba 77° fino a 150 kg	
			Min.	Max.	Min.	Max.
	Numero HMV		18.50.03.0248		18.50.03.0247	
k	Lunghezza totale con sostegni per le gambe [1]	mm	940	1000	1060	1060
b	Larghezza totale[2]	mm	560	740	560	740
i	Altezza totale	mm	790	1140	790	1140
k	Larghezza da chiuso	mm	940	1000	1060	1060
	Larghezza (da chiuso)	mm	280	300	280	300
i	Larghezza da chiuso	mm	790	1140	790	1140
	Peso complessivo	kg	a partire da 12		a partire da 12,5	
	Massa del singolo elemento più pesante [3]	kg	a partire da 8		a partire da 8,5	
	Stabilità statica in discesa	°		10		10
	Stabilità statica in salita	°		10		10
	Stabilità statica laterale	°		10		10
	Massima inclinazione utilizzabile dei freni di stazionamento	°		10		10
	Angolo di seduta	°	5 /	15	5 /	15
f	Profondità di seduta effettiva (regolabile)	mm	360	450	480	510
a	Larghezza seduta effettiva	mm	380	560	440	560
d	Altezza anteriore della seduta:	mm	412,5	525	412,5	525
	Altezza posteriore della seduta	mm	387,5	525	412,5	525
g	Inclinazione schienale	°	5 /	15	5 /	15
h	Altezza dello schienale	mm	290	500	290	500
c	Altezza dai poggiapiedi alla seduta	mm	370	510	370	510
l	Angolo tra sostegno per la gamba e seduta	°	103		103	
e	Altezza dei braccioli (regolabile)	mm	220	260	220	260
	Tra schienale e bordo anteriore bracciolo	mm	290	340	290	340
	Diametro della ruota di spinta da 24"	mm	530		530	
	Posizione orizzontale asse	mm	20.	+ 80.	20.	+ 80.
	Area di sterzata	mm	min. 1010 con PS 45		min. 1060 con PS 51	
	Peso massimo utilizzatore [4]	kg	125			150

[1] In funzione della posizione della ruota posteriore
[2] In funzione della configurazione della sedia a rotelle la misura consigliata di 700 mm (secondo DIN EN 12183) potrebbe esser superata a partire da una larghezza seduta di 480 mm
[3] Peso della sedia a rotelle meno il peso delle parti rimovibili (qui senza ruote motrici, fiancate, sostegni per le gambe)
[4] Peso massimo utilizzatore compreso carico extra / Il peso del carico extra riduce il peso massimo dell'utilizzatore.

DIMENSIONI E PESO DELLA AS[01]RF con rientro telaio (30 mm per lato)

	Specifiche		Sostegno per la gamba 77° fino a 125 kg		Sostegno per la gamba 77° fino a 150 kg	
			Min.	Max.	Min.	Max.
	Numero HMV		18.50.03.0248		18.50.03.0247	
k	Lunghezza totale con sostegni per le gambe [1]	mm	940	1000	1060	1060
b	Larghezza totale[2]	mm	560	740	560	740
i	Altezza totale	mm	790	1140	790	1140
k	Larghezza da chiuso	mm	940	1000	1060	1060
	Larghezza (da chiuso)	mm	280	300	280	300
i	Larghezza da chiuso	mm	790	1140	790	1140
	Peso complessivo	kg	a partire da 12		a partire da 12,5	
	Massa del singolo elemento più pesante [3]	kg	a partire da 8		a partire da 8,5	
	Stabilità statica in discesa	°		10		10
	Stabilità statica in salita	°		10		10
	Stabilità statica laterale	°		10		10
	Massima inclinazione utilizzabile dei freni di stazionamento	°		10		10
	Angolo di seduta	°	5 /	15	5 /	15
f	Profondità di seduta effettiva (regolabile)	mm	360	450	480	510
a	Larghezza seduta effettiva	mm	380	560	440	560
d	Altezza anteriore della seduta:	mm	412,5	525	412,5	525
	Altezza posteriore della seduta	mm	387,5	525	412,5	525
g	Inclinazione schienale	°	5 /	15	5 /	15
h	Altezza dello schienale	mm	290	500	290	500
c	Altezza dai poggiapiedi alla seduta	mm	370	510	370	510
l	Angolo tra sostegno per la gamba e seduta	°	103		103	
e	Altezza dei braccioli (regolabile)	mm	220	260	220	260
	Tra schienale e bordo anteriore bracciolo	mm	290	340	290	340
	Diametro della ruota di spinta da 24"	mm	530		530	
	Posizione orizzontale asse	mm	20.	+ 80.	20.	+ 80.
	Area di sterzata	mm	min. 980 con PS 45		min. 1030 con PS 51	
	Peso massimo utilizzatore [4]	kg	125			150

DIMENSIONI E PESO DELLA AS[01]RF con rientro telaio (30 mm per lato)

	Specifiche		Sostegno per la gamba 82° fino a 125 kg Min.	Sostegno per la gamba 82° fino a 125 kg Max.	Sostegno per la gamba 82° fino a 150 kg Min.	Sostegno per la gamba 82° fino a 150 kg Max.
	Numero HMV		18.50.03.0248		18.50.03.0247	
k	Lunghezza totale con sostegni per le gambe [1]	mm	910	970	1030	1030
b	Larghezza totale[2]	mm	560	740	560	740
i	Altezza totale	mm	790	1140	790	1140
k	Larghezza da chiuso	mm	910	970	1030	1030
	Larghezza (da chiuso)	mm	280	300	280	300
i	Larghezza da chiuso	mm	790	1140	790	1140
	Peso complessivo	mm	a partire da 12		a partire da 12,5	
	Massa del singolo elemento più pesante [3]	kg	a partire da 8		a partire da 8,5	
	Stabilità statica in discesa	°		10		10
	Stabilità statica in salita	°		10		10
	Stabilità statica laterale	°		10		10
	Massima inclinazione utilizzabile dei freni di stazionamento	°		10		10
	Angolo di seduta	°	5 /	15	5 /	15
f	Profondità di seduta effettiva (regolabile)	mm	360	450	480	510
a	Larghezza seduta effettiva	mm	380	560	440	560
d	Altezza anteriore della seduta:	mm	412,5	525	412,5	525
	Altezza posteriore della seduta	mm	387,5	525	412,5	525
g	Inclinazione schienale	°	5 /	15	5 /	15
h	Altezza dello schienale	mm	290	500	290	500
c	Altezza dai poggiapiedi alla seduta	mm	370	510	370	510
l	Angolo tra sostegno per la gamba e seduta	°	98		98	
e	Altezza dei braccioli (regolabile)	mm	220	260	220	260
	Tra schienale e bordo anteriore bracciolo	mm	290	340	290	340
	Diametro della ruota di spinta da 24"	mm	530		530	
	Posizione orizzontale asse	mm	20.	+ 80.	20.	+ 80.
	Area di sterzata	mm	min. 960 con PS 45		min. 1010 con PS 51	
	Peso massimo utilizzatore [4]	kg	125			150

[1] In funzione della posizione della ruota posteriore
[2] In funzione della configurazione della sedia a rotelle la misura consigliata di 700 mm (secondo DIN EN 12183) potrebbe esser superata a partire da una larghezza seduta di 480 mm
[3] Peso della sedia a rotelle meno il peso delle parti rimovibili (qui senza ruote motrici, fiancate, sostegni per le gambe)
[4] Peso massimo utilizzatore compreso carico extra / Il peso del carico extra riduce il peso massimo dell'utilizzatore.

ALTRI DATI

Specifiche		fino a 125 kg		fino a 150 kg	
		AS[01]	AS[01]RF	AS[01]	AS[01]RF
Colori		Telaio nero opaco, fiancate bianco perla/ petrolio/ Atomic Umbra / grigio titanio /blu cobalto / nero/ rosso granet /metallic			
Larghezza della seduta	mm	360 - 540 (a passi di 20 mm)		380 - 540 (a passi di 20 mm)	
Braccioli (L × l)	mm	250 tavolino / 350 Long utilizzabile × 60			
Altezza manopole di spinta	mm	860 – 980 / opzionale + regolabile 100 mm			
Ruote motrici (diametro)	″	22 × 1″ / 24 × 1″ / 24 × 1 3/8″ /26 × 1″			
Ruote sterzanti (diametro)	mm	125 × 34 / 125 × 36 / 150 × 40 / 175 150 × 40 // 5 / 6 / 7			
Massa sostegno per la gamba	kg	0,63 - 0,98	N/A	0,63 - 0,98	N/A
Massa ruota motrice 24″	kg	24 ″ leggera Aria 1,9 - 3,5 24″PU TB			

telaio, tubo posteriore	Alluminio, anodizzato nero
Cuscino sedile/schienale	Poliestere
Sostegni per le braccia	Schiuma PU
Traversa a croce	Alluminio, verniciato nero
Viti, giunzioni	Rivestimento zincato o KTL (nero)
Pneumatici delle ruote motrici/sterzanti	Plastica PU
Tavolo da terapia	Vetro acrilico
Fascia per talloni/polpacci	Polipropilene (PP)
Sostegni per le gambe	Alluminio, plastica
Pedana	Alluminio con alloggiamenti in plastica
Manopola	Gomma termoplastica (TPR)
Leva del freno	Polipropilene (PP)

Nota: Tutti i metalli impiegati sono resistenti alla corrosione.

Temperatura ambientale durante l'esercizio	-10 C° fino a +50 C°
Condizioni ambientali di immagazzinaggio	Da 0 C° a 45° C / dal 20 al 75 % di umidità relativa

Le sedie AS[01] e AS[01]RF soddisfano i requisiti delle norme internazionali:

DIN EN 12183	Sono state testate in base agli standard per sedie a rotelle azionate con la forza muscolare	
ISO 7176-8	Sono state testate la capacità di carico statico, la resistenza agli urti e allo stress da sollecitazione	
EN 1021-2	È stata testata la resistenza ignifuga dei materiali dei cuscini e degli elementi in plastica	
ISO 10993-5	Test sulla tossicità del materiale	
Peso del manichino di test	125 kg	150 kg
Manichino per crash test	Manichino H3 50% (78 kg)	

[5] L'altezza delle manopole di spinta dipende dall'altezza prescelta di sedile e schienale

ISTRUZIONI DI SICUREZZA E LIMITAZIONI ALLA CIRCOLAZIONE

In base alla configurazione alla regolazione (inclinazione delle ruote motrici, baricentro su estremamente attivo) le proprietà di marcia della sedia a rotelle AS[01] | AS[01]RF possono essere estremamente sportive ed agili. Per utilizzatori non esperti ciò può risultare insolito e anche pericoloso. Per evitare cadute e situazioni pericolose, acquisire dimestichezza con la nuova sedia a rotelle utilizzandola solo su un terreno pianeggiante e privo di ostacoli. In questo caso una persona accompagnatrice può essere di grande aiuto e di conseguenza estremamente consigliata.

Adottare sempre le seguenti precauzioni:

- La prima volta che la si mette in funzione, utilizzare la sedia a rotelle su un terreno pianeggiante e privo di ostacoli. Esercitarsi a frenare e ad accelerare nella marcia in rettilineo e in curva. Al primo utilizzo è consigliata la presenza di una persona.
- Non lasciare mai bambini e ragazzi da soli sulla sedia a rotelle.
- Azionare sempre i due freni prima di sedersi o di alzarsi dalla sedia.
- Non utilizzare mai la sedia a rotelle sotto l'influsso di alcool o di altre sostanze in grado di influire sull'attenzione o sulla ricettività fisica e mentale.
- Non utilizzare la sedia a rotelle in modo improprio per trasportare più persone o carichi. La sedia a rotelle è destinata al solo trasporto di una persona seduta sull'apposito sedile.
- Si noti che uno spostamento dell'equilibrio dovuto ai movimenti del corpo o al caricamento della sedia può far aumentare il rischio di ribaltamento. Regolazioni estreme della sedia a rotelle incrementano il rischio.
- In caso di salita/discesa con pendenza superiore a 10° sussiste un maggior rischio di ribaltamento all'indietro o in avanti; DIETZ consiglia pertanto di utilizzare i supporti antiribaltamento.
- In caso di configurazioni tendenti al ribaltamento già sotto i 10° di pendenza in salita o discesa, è necessario utilizzare supporti antiribaltamento, che vanno montati correttamente.
- Per superare eventuali barriere utilizzare dove possibile le rampe di accesso o farsi aiutare dall'accompagnatore.
- Qualora non sia possibile aggirarli, binari, solchi carrai o altri punti impraticabili devono essere attraversati sempre ad angolo retto (90°).
- Durante la marcia, evitare di urtare spigoli o altri ostacoli con la sedia non frenata.

- Non saltare giù da ostacoli quali spigoli, gradini ecc.
- Utilizzare la sedia a rotelle solo in modo conforme. Evitare di andare a urtare contro ostacoli senza frenare (gradini, bordi) o di scendere dagli stessi.
- Nel circolare per strada, osservare le norme del Codice stradale.
- Se possibile, indossare indumenti chiari e vistosi, In questo modo, si verrà notati più facilmente dagli altri utenti della strada.
- Evitare di esporre la sedia a rotelle alla luce solare diretta o alle basse temperature per periodi prolungati, poiché taluni componenti del prodotto (ad es. telaio, sostegni per le gambe, freni o fiancate) o manopole) possono diventare molto caldi (>41°C) o molto freddi (<0°), fatto che in determinate condizioni può causare lesioni cutanee.
- Si noti inoltre che con tutti i componenti mobili (freni, sostegni per le gambe, ecc.) si corre il rischio di pinzarsi le dita o altre parti del corpo. Quindi, prestare attenzione nell'utilizzare la sedia a rotelle.
- Assicurarsi di non lasciare la sedia a rotelle nelle immediate vicinanze di uscite di sicurezza e vie di fuga, per non ostruirle.
- Non superare mai il carico massimo consentito dell'utilizzatore più gli oggetti che porta con sé, fatto che potrebbe comportare lesioni e danni.
- Evitare le scale mobili, poiché in caso di caduta potrebbero comportare lesioni gravi.
- Le scale vanno affrontate solo con l'aiuto di una persona che accompagna. Se presenti, è necessario utilizzare le apposite rampe o elevatori.
- Possibili eventi gravi che si verifichino nel contesto dell'utilizzo della sedia a rotelle vanno segnalati al produttore e alle autorità competenti.
- La sabbia e l'acqua marina (o il sale sparso su marciapiedi e carreggiate) possono danneggiare i cuscinetti delle ruote. Dopo che è stata esposta a questi agenti, è necessario pulire la sedia a rotelle a fondo.
- Nel caso di versioni speciali (vedi dicitura) oltre alle istruzioni per l'uso aggiornate è necessario leggere e osservare tutta la documentazione extra, comprese le avvertenze di sicurezza.

MANUTENZIONE/CURA

Per poter garantire il funzionamento sicuro della sedia a rotelle si consiglia di effettuare regolarmente i controlli in conformità allo schema di manutenzione.

Una cura o una manutenzione carente o trascurata della sedia a rotelle comportano una limitazione della responsabilità prodotto. Lo schema di manutenzione non fornisce alcuna informazione sull'entità degli interventi necessari da effettuare sulla sedia a rotelle.

NOTA

L'utilizzatore è la prima persona che nota possibili difetti. Se si riscontra un guasto, così come indicato nello schema di manutenzione, o anche altri possibili difetti o limitazioni di funzionamento, rivolgersi immediatamente ad un rivenditore autorizzato.

NOTA

Se non indicato diversamente, le ispezioni e gli interventi richiesti nello schema di manutenzione devono essere effettuati dall'utilizzatore o da un assistente.

AVVERTENZA

Per preservare la sicurezza operativa della sedia a rotelle, le riparazioni possono essere effettuate esclusivamente dal rivenditore specializzato, con pezzi di ricambio DIETZ. Il manuale di manutenzione e il catalogo dei pezzi di ricambio sono consultabili nel nostro sito web, nella rispettiva sezione riportante le informazioni di prodotto.

NOTA PER IL RIVENDITORE SPECIALIZZATO:

Se l'utilizzatore segnala delle anomalie della sedia a rotelle, verificare tutti i punti indicati nello schema di manutenzione. I controlli devono essere effettuati dopo ogni nuovo utilizzo e dopo un lungo immagazzinamento del prodotto (> 4 mesi).

SCHEMA DI MANUTENZIONE

Cosa	Descrizione	mensile	prima dell'utilizzo
Freni di stazionamento Controllare il funzionamento	• Se i freni di stazionamento sono in blocco, le ruote non si devono poter muovere. Dopo la sostituzione o una modifica della posizione delle ruote posteriori, è necessario regolare nuovamente i freni. Questo procedimento deve essere effettuato esclusivamente da un rivenditore autorizzato.		x
Freno a tamburo (opzionale) Controllare il funzionamento	• Nell'attivare la leva freno l'azione del freno si deve percepire. • Quando il freno a tamburo è attivo, le ruote devono essere perfettamente bloccate. • Il cavo Bowden non deve presentare danneggiamenti. Dopo la sostituzione o una modifica della posizione delle ruote posteriori, è necessario regolare nuovamente i freni a tamburo. Questo procedimento deve essere effettuato esclusivamente da un rivenditore autorizzato.		x
Controllare che sedile e schienale siano integri e puliti.	• In presenza di sporcizia, pulire i cuscini come da istruzioni. • In caso di danneggiamento, sostituire i cuscini.		x
Controllare che le parti mobili siano funzionanti e non usurate	• È necessario verificare che tutte le parti mobili (sostegni per le gambe, poggiapiedi, fiancate, manopole di spinta regolabili in altezza) si muovano fluidamente e senza far rumore.		x
Connessioni a vite Controllare che le connessioni a vite siano ben salde.	• Le viti devono essere ben strette. I dadi e le viti autobloccanti perdono la loro efficacia dopo averli ripetutamente allentati e serrati. Per questo devono essere sostituiti da un rivenditore autorizzato.		x
Ruote Le ruote devono funzionare ed essere integre	• Le ruote devono scorrere dritte e non devono vibrare. • Durante la marcia le ruote devono muoversi in modo scorrevole e silenzioso. • Se danneggiate le ruote vanno sostituite.		x
Controllare che le ruote (PU) siano funzionanti e integre	• Gli pneumatici difettosi o usurati devono essere sostituiti.		x

Cosa	Descrizione	mensile	prima dell'utilizzo
Pneumatici ad aria (opzionali) Controllare il funzionamento e i guasti	• Verificare la pressione delle ruote • Pompare le ruote alla pressione necessaria (leggere la dicitura sulla parte laterale del copertone). • Gli pneumatici difettosi o usurati devono essere sostituiti. Non utilizzare la sedia a rotelle con gli pneumatici sgonfi, poiché in questo caso non è garantita una marcia sicura.	x	
Manopole di spinta Controllare il funzionamento e i guasti	• Le manopole devono essere ben salde. • Ambedue le manopole di spinta devono essere posizionate alla stessa altezza e non presentare danneggiamenti esteriori/deformazioni. • La vite di bloccaggio deve essere bloccata saldamente (in presenza di manopole di spinta regolabili in altezza).		x
Fiancata, completa Controllare il funzionamento e i guasti	• La fiancata deve potersi girare e bloccare perfettamente. • I guasti di funzionamento e sulla superficie devono essere rimossi.		x
Sostegno per la gamba/il piede Controllare il funzionamento e i guasti	• Il sostegno per la gamba si deve poter rimuovere, fissare e bloccare perfettamente. • I guasti di funzionamento e sulla superficie devono essere rimossi.		x
Ruote di spinta Controllare che le ruote di spinta siano integre e non usurate.	• Le ruote di spinta devono essere saldamente fissate alla ruota. Pericolo di lesioni! Eventuali danneggiamenti della superficie delle ruote di spinta devono essere immediatamente sistemati.		x
Controllare che il meccanismo di chiusura della sedia a rotelle sia scorrevole	• Se tutto è in ordine, la sedia a rotelle si chiude senza far rumore.		x
Ruote Verificare che le ruote siano funzionanti, integre e posizionate correttamente	• I raggi devono essere ben saldi, non deformati e integri. • Rimuovere sporcizia ed eventuali accumuli dagli assi di innesto e dai mozzi. • Se tirata lateralmente, la ruota posteriore non si deve staccare.		x
Esame visivo, verifica di eventuali parti allentate, rotture, corrosione e altri danni	Qualora si riscontri qualche difetto, non è più consentito utilizzare la sedia rotelle, in quanto la sicurezza di marcia non è più garantita.		x
Pulizia Controllare che la sedia a rotelle sia pulita	• In funzione del grado di sporcizia, è necessario pulire la sedia a rotelle almeno una volta al mese (vedi capitolo Pulizia)		x

RICERCA E RISOLUZIONE DI GUASTI

Cosa	Possibili cause	Misure
Le ruote posteriori non corrono lungo una linea retta	• i raggi sono allentati, deformati o rotti.	Cercare un rivenditore autorizzato
La sedia a rotelle non marcia in linea retta.	• La pressione delle ruote non è uniforme (solo nel caso dell'opzione pneumatici ad aria).	Regolare la pressione degli pneumatici
	• Gli assi delle ruote sono sporchi.	Rimuovere la sporcizia
	• Le ruote sono regolate in modo non uniforme. • Le ruote sono usurate o danneggiate. • I cuscinetti dalla forcella delle ruote sterzanti non ruotano liberamente. • I cuscinetti delle ruote sterzanti sono sporchi o danneggiati	Cercare un rivenditore autorizzato
La sedia a rotelle si spinge con difficoltà.	• Gli assi delle ruote sono sporchi.	Rimuovere la sporcizia
	• La pressione degli pneumatici è insufficiente • (solo per l'opzione pneumatici ad aria).	Regolare la pressione degli pneumatici
	• I freni sono regolati in modo errato.	Cercare un rivenditore autorizzato
Le ruote sterzanti girano a fatica o si bloccano	• I cuscinetti sono sporchi o difettosi.	Cercare un rivenditore autorizzato
La frenata è insufficiente e non uniforme	• La pressione degli pneumatici è insufficiente (solo per l'opzione pneumatici ad aria)	Regolare la pressione degli pneumatici
	• I freni sono regolati in modo errato.	Cercare un rivenditore autorizzato
Cigolii e stridii	• Varie cause	Cercare un rivenditore autorizzato

PULIZIA

I componenti del telaio possono essere puliti con un panno umido. Per rimuovere lo sporco più ostinato, utilizzare un detergente neutro e acqua calda.

Le ruote si possono pulire con una spazzola inumidita dalle setole morbide (evitare le spazzole di ferro!).

I cuscini possono essere lavati a mano con acqua saponata delicata fino a 40 °C.

Dopo la pulizia, assicurarsi che tutti i materiali siano perfettamente asciutti, allo scopo di preservarne la qualità.

AVVERTENZA

Per pulire la sedia a rotelle evitare di utilizzare idropulitrici, sostanze chimiche aggressive e corrosive e additivi abrasivi.

DISINFEZIONE

Nel preparare manualmente un ausilio di seconda mano per il suo riutilizzo, occorre pulire a fondo tutti i componenti con un prodotto disinfettante per superfici. Si raccomanda di eseguire con particolare cura la disinfezione delle superfici che sono continuamente a contatto con le mani o con la cute (ad es. impugnature e braccioli). I seguenti disinfettanti sono compatibili con i materiali della sedia a rotelle:

- Disinfettanti a base di alcool privo di aldeidi (max. 70% di alcool propilico)
- Disinfettanti a base di aldeidi

AVVERTENZA

Non è possibile garantire la disinfezione sicura delle parti imbottite provviste di cuciture. All'occorrenza, si consiglia quindi di sostituire le imbottiture di schienale e sedile.

AVVERTENZA

Nel disinfettare la sedia a rotelle attenersi alle indicazioni d'uso e di trattamento del produttore del disinfettante.

CESSIONE E RIUTILIZZO

La sedia a rotelle può essere ceduta a terzi/riutilizzata, eccetto il caso in cui si tratta di una versione speciale, contrassegnata di conseguenza. La possibilità di riutilizzo dipende dallo stato di usura dei materiali e dal corretto funzionamento del rispettivo prodotto.

In caso di cessione o riutilizzo della sedia a rotelle, ricordarsi di fornire al nuovo utilizzatore o al rivenditore tutta la documentazione tecnica necessaria per un impiego sicuro.

Prima di essere riutilizzata, la sedia a rotelle deve essere pulita, disinfettata e ispezionata da un rivenditore specializzato, che individui e ripari eventuali danneggiamenti. A tale scopo è necessario controllare tutti i punti riportati nello schema di manutenzione.

IMMAGAZZINAGGIO

Se si desidera immagazzinare la sedia a rotelle, assicurarsi che venga riposta in un luogo asciutto, al riparo dai raggi del sole, a una temperatura compresa tra 0 °C e +45 °C, con un'umidità relativa pari al 20 - 75 %. Evitare di attivare i freni di stazionamento e bloccare la sedia i in modo che non possa scivolare via accidentalmente. Dopo lo stoccaggio prolungato (oltre i 4 mesi). prima di tornare a utilizzare la sedia a rotelle è necessario controllate tutti i punti riportati nello schema di manutenzione.

AVVERTENZA

Riporre la sedia a rotelle al riparo da fonti di calore; durante il periodo di stoccaggio evitare di deporre oggetti sulla sedia.

SMALTIMENTO/ RICICLO

Qualora la sedia a rotelle non sia più necessaria, rivolgersi al proprio rivenditore, che provvederà a ritirarla e a smaltirla in modo corretto o a destinarla al riutilizzo. Se ciò non è possibile, conferire la sedia a rotelle presso l'ecocentro più vicino.

MARCATURA DEL PRODOTTO

Le targhette identificative e le avvertenze devono essere sempre ben leggibili. Far sostituire immediatamente al rivenditore le targhette illeggibili o mancanti. La targhetta è un elemento fondamentale per identificare il prodotto. Tale numero non deve essere rimosso.

■ Dicitura indicante una versione speciale

SONDERANFERTIGUNG
CUSTOM-MADE DEVICE

fig. 66

Le versioni speciali sono sedie a rotelle realizzate su misura per un determinato utilizzatore. In tal caso la sedia riporta una targhetta, avvertenze ed eventualmente una destinazione d'uso diverse. La documentazione extra va tassativamente rispettata.

■ Targhetta identificativa

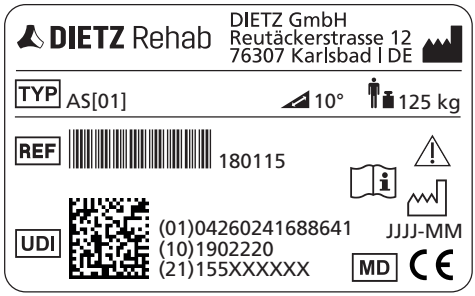

fig. 67

fig. 68

	Sottoposta a crash test secondo la norma ISO 7176-19 / evidenzia i punti di fissaggio per il sistema di ancoraggio
	Omologata in conformità alla norma ISO 7176-19 per il trasporto di persone a bordo di un veicolo!
	Non sottoposta a crash test
TYP	TIPO/Modello
REF	Numero articolo
SN	Numero di serie
UDI	Unique Device Identifier (01) UDI-DI / GTIN (10) Codice art. (21) Numero di serie
	Produttore
	Peso massimo dell'utilizzatore compr. carico/accessori montati
	Data di produzione AAAA-MM
	Massima pendenza in salita/ discesa affrontabile con la sedia a rotelle [1]
	Rispettare le istruzioni per l'uso
	Attenzione: Rispettare sempre le indicazioni di sicurezza riportate nelle istruzioni per l'uso!
MD	Medical Device / Dispositivo medico
CE	Marcatura CE

[1] Dipende dalle impostazioni di regolazione della sedia a rotelle e dalle abilità fisiche dell'utilizzatore

GARANZIA

Le prestazioni in garanzia si riferiscono a tutti i difetti del prodotto di cui sia possibile dimostrare che sono da ascrivere a carenze di materiale o di fabbricazione. La durata della garanzia è di 24 mesi dal ricevimento della notifica di spedizione o, al più tardi, dalla data di consegna. Dall'obbligo di garanzia sono esclusi i danneggiamenti causati da usura, dolo, azionamento e utilizzo negligente o improprio. Lo stesso dicasi in caso di utilizzo di prodotti per cura e pulizia, lubrificanti o grassi non idonei.

DURATA

La durata del prodotto attesa è di cinque anni considerando un utilizzo giornaliero e conforme alla destinazione d'uso. Il presupposto è il rispetto delle disposizioni di manutenzione, pulizia e sicurezza indicate in queste istruzioni per l'uso.

La durata indicata non costituisce ulteriore garanzia.

RESPONSABILITÀ CIVILE

DIETZ GmbH risponde unicamente di prodotti utilizzati alle condizioni e per gli scopi prescritti. Si raccomanda di utilizzare i prodotti in modo corretto e di prendersene cura secondo quanto prescritto nelle istruzioni per l'uso. DIETZ GmbH non risponde di eventuali danni causati da componenti e ricambi non approvati dall'azienda stessa. Le riparazioni vanno effettuate esclusivamente da rivenditori autorizzati o dal produttore stesso.

DIETZ Rehab

CE

Gruppo di prodotti: Sedie a rotelle manuali
Prodotto: Sedia a rotelle adattativa AS[01 | AS[01]RF

Istruzioni per l'uso versione 3.2.0 IT
Cod. art. 911307
Versione aggiornata 2021-01 (RPO)

DIETZ GmbH
Reutäckerstraße 12
76307 Karlsbad
Germania

Tel.: +49 7248.9186-0
Fax: +49 7248.9186-86
info@dietz-reha.de
www.dietz-rehab.de

Salvo errori e omissioni e con riserva di modifiche ai prezzi o ai prodotti.
© DIETZ GmbH / Karlsbad
Riproduzione, anche parziale, solo previa autorizzazione scritta
di DIETZ Gmbh, Karlsbad.