DIETZ Rehab

tauron|rsi®

Istruzioni per l'uso sedia a rotelle manuale XXL Versione 4.2

IT

Dati identificativi di prodotto

Consigliamo di riportare nelle righe in basso i dati identificativi del vostro prodotto presenti sull'apposita targhetta per averli a portata di mano in caso di domande (vedi capitolo sulla marcatura prodotto, fig. 51)*.

TYP Tipo/modello:	
REF N. articolo /REF:	
SN Numero di serie (21):	
Data di produzione:	
Ulteriori informazioni/ Note:	

*Nel caso dei modelli speciali i dati identificativi o la targhetta potrebbero scostarsi

La ringraziamo di aver scelto la sedie a rotelle manuale XXL tauron|rsi DIETZ.

Questa sedia a rotelle è un prodotto medico. Per poterlo utilizzare correttamente e per evitare pericoli causati da un utilizzo non corretto è necessario avere dimestichezza con il suo uso.

La preghiamo di leggere attentamente queste istruzioni per l'uso prima di mettere in funzione la sua nuova tauron|rsi. Le istruzioni contengono importanti indicazioni che le consentiranno di usufruire appieno delle caratteristiche tecniche del prodotto.

Leggendole, otterrà inoltre informazioni che le consentiranno di utilizzare e di circolare in sicurezza con la sua sedia a rotelle XXL e di mantenere nel tempo il suo valore.

Se desidera ulteriori informazioni riguardo alla sua assistenza, la invitiamo a rivolgersi al suo negozio di articoli sanitari di fiducia.

Nel nostro sito è sempre disponibile la documentazione aggiornata sul prodotto scelto. Per qualsiasi indicazione o domanda sulla sicurezza del prodotto o per richiami preghiamo contattare DIETZ. I nostri recapiti sono riportati sul retro delle istruzioni per l'uso.

NOTA

Le persone ipovedenti possono consultare più agevolmente le istruzioni per l'uso ingrandibili in formato PDF andando al sito **www.dietz-rehab.de**.

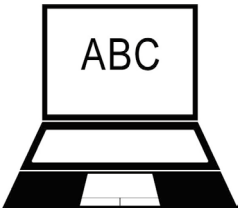

01 Informazioni importanti

Uso previsto 6

Indicazioni 6

Controindicazioni 7

Segni e simboli 7

02 Descrizione del prodotto

Entità della fornitura 8

Accessori 8

Montaggio della tauron|rsi 9

03 Messa in funzione della sedia a rotelle

Avvertenza sull'ingombro complessivo. 10

Messa in funzione della sedia a rotelle. 10

3.1 Apertura della sedia a rotelle. 11

3.2 Rivestimento dello schienale 11

3.3 Montaggio dei sostegni per le gambe 12

3.4 Lunghezza della gamba. 12

3.5 Pedana 13

3.6 Fascia per polpacci 13

3.7 Regolazione della larghezza posteriore della seduta 14

3.8 Fiancate di adduzione 15

04 Utilizzo della sedia a rotelle

4.1 Sedersi e alzarsi dalla sedia. 16

4.2 Marcia e frenata mediante le ruote di spinta 18

4.3 Posteggio della sedia a rotelle con il freno a mano. 19

4.4 Utilizzo della sedia a rotelle in salita, discesa, lungo gradini e bordi 20

4.5 Freno per l'accompagnatore (opzionale) 21

4.6 Caricamento della sedia a rotelle. 22

4.7 Schienale 22

4.8 Rimozione della fiancata 22

4.9 Ripiegamento e rimozione dei sostegni per le gambe 23

4.10 Sollevamento della pedana 23

4.11 Bloccare e sbloccare la barra di spinta 24

4.12 Cintura pelvica (opzionale) 24

4.13 Trasporto della sedia a rotelle senza utente a bordo 25

05 Regolazioni personalizzate

Avvertenza importante 26

5.1 Utensili 26

5.2 Freno a disco (opzionale). 27

5.3 Sostegni per le braccia 27

5.4 Poggiapiedi ad angolazione regolabile 28

5.5 Lunghezza della gamba. 28

5.6 Sostegno per la gamba ainclinazione regolabile (opzionale) 29

5.7 Altezza braccioli (opzionale) 29

5.8 Ruotare il piano della seduta. 30

5.9 Barra di spinta 31

5.10 Regolazione dell'altezza della seduta 31

5.11 Aumentare l’interasse 32

5.12 Ruote antiribaltamento 33

5.13 Poggiatesta (opzionale). 33

Effettuazione delle misurazioni da parte di DIETZ 35

Dimensioni e peso tauron|rsi 36

Altri dati 37

Materiali 37

Controlli del prodotto 37

07 Istruzioni di sicurezza

Istruzioni di sicurezza e limitazioni alla circolazione 38

08 Informazioni per l'utilizzo

Manutenzione/cura 40

Schema di manutenzione 41

Ricerca e risoluzione di guasti 43

Pulizia. 44

Disinfezione 44

Cessione e riutilizzo. 45

Immagazzinaggio 45

Smaltimento/ riciclo. 45

09 Dichiarazioni del produttore

Marcatura del prodotto 46

Garanzia 47

Durata 47

Responsabilità civile 47

USO PREVISTO

La sedia a rotelle tauron|rsi è stata appositamente progettata per pazienti affetti da obesità ed è utilizzabile all'interno come all'esterno. È pensata per assistere quotidianamente un paziente obeso con difficoltà o impossibilitato alla deambulazione, al fine di garantirgli un determinato livello di mobilità. La sedia è utilizzabile su qualsiasi fondo piano e stabile; inoltre, essendo pieghevole, può essere trasportata. La sedia a rotelle è destinata unicamente all'autotrasporto o trasporto di persone adulte di peso fino a massimo 250 kg. Tale valore può essere verificato anche sulla targhetta identificativa. La sedia non è idonea per i bambini.

La sedia non è adatta per l'utilizzo come mezzo di traino o di trasporto.

La sedia a rotelle tauron|rsi trova impiego in caso di riposo e di cura, in ospedali, centri di riabilitazione, centri diurni e nelle abitazioni private.

La destinazione d'uso può variare in caso di versioni speciali, che tuttavia saranno contrassegnate di conseguenza. In tal caso fa fede la documentazione fornita a corredo.

INDICAZIONI

Questa sedia a rotelle è indicata in caso di incapacità o grave limitazione nel camminare di persone in sovrappeso od obese, dovuta a

- Paralisi
- Perdita di arti
- Malformazione o deformazione degli arti
- Contratture/danni articolari (non a entrambe le braccia)
- Altre patologie

CONTROINDICAZIONI

Questa sedia a rotelle non deve essere utilizzata in presenza di

- Disturbi della percezione
- Gravi alterazioni dell'equilibrio
- Perdita di entrambe le braccia
- Contratture/danni articolari a entrambe le braccia
- Incapacità di sedere
- Facoltà visiva ridotta o insufficiente

SEGNI E SIMBOLI

Questi simboli segnalano le sezioni di testo che sono d'aiuto nell'uso quotidiano del prodotto.

AVVERTENZA

Osservare e seguire sempre le avvertenze!

Esse segnalano che, se non osservate, sussiste il pericolo di lesioni e/o guasti alla sedia a rotelle o dell'ambiente circostante.

NOTA

Questa sezione riporta consigli e suggerimenti per facilitare l'utilizzo delle funzioni.

La sedia a rotelle tauron|rsi viene fornita già completamente montata e imballata in uno scatolone. Se possibile, conservare l'imballaggio perché in seguito servirà per riporre la sedia a rotelle.

ENTITÀ DELLA FORNITURA

Al ricevimento verificare immediatamente il contenuto dell'imballo per assicurarsi che il materiale fornito sia completo e integro. Il contenuto è costituito da:

- 1 imballo
- 1 sedia a rotelle, premontata
- 1 paio di sostegni per le gambe
- 1 pedana
- Istruzioni per l'uso
- Sedile
- Accessori (se acquistati)

ACCESSORI

- Supporto per amputati
- Cintura pelvica
- Aria pneumatici
- Sostegno per la gamba a inclinazione regolabile
- Adattatore in altezza per il sostegno braccio + 20 mm.
- Cuscinetti per le ginocchia
- Poggiatesta
- Freno a disco (accompagnatore)
- Portabastone (montabile solo a cura del produttore)

MONTAGGIO DELLA tauron|rsi

Componenti di base

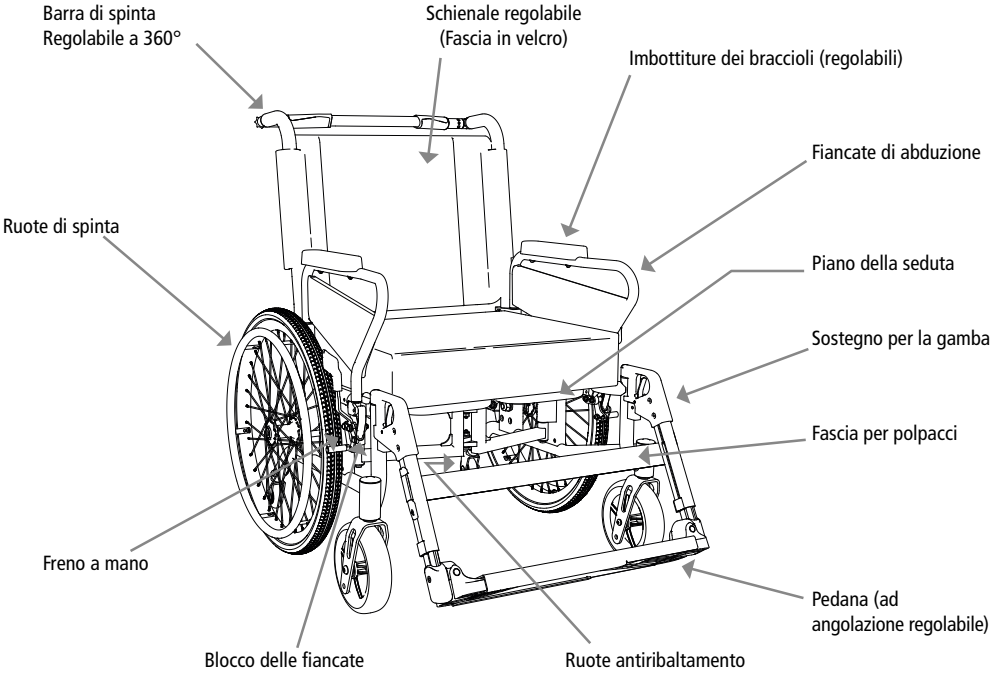

fig. 1

NOTA

Le caratteristiche dell'apparecchiatura descritte e la dotazione di fornitura possono variare a seconda del paese e del mercato.

AVVERTENZA SULL'INGOMBRO COMPLESSIVO

La sedia a rotelle tauron|rsi è un articolo di speciale dimensioni XXL che supera una larghezza complessiva di 700 mm per tutte le varianti di modello e quindi potrebbe non entrare dalla porta.

Nell'utilizzare i mezzi di trasporto pubblico o la ferrovia e nel transitare da stazioni e piattaforme binario potrebbero verificarsi delle limitazioni. Consultare preventivamente la compagnia ferroviaria per avere informazioni sulle condizioni di trasporto.

NOTA

Assicurarsi di non lasciare la sedia a rotelle nelle immediate vicinanze di uscite di sicurezza e vie di fuga, per non ostruirle.

MESSA IN FUNZIONE DELLA SEDIA A ROTELLE

Prima di iniziare a utilizzarla è sufficiente aprire la sedia a rotelle e montare i sostegni per le gambe. Il seguente capitolo contiene le istruzioni per aprire e preparare all'uso la sedia a rotelle. Contiene inoltre le spiegazioni sulle regolazioni effettuabili senza attrezzi, per adattare la sedia alle singole esigenze in modo ottimale.

Il capitolo **«03 Messa in funzione della sedia a rotelle»** illustra tutte le possibilità di regolazione della sedia senza fare uso di utensili in base alle specifiche esigenze.

Il capitolo **»05 Personalizzazioni«** spiega come effettuare tutte le operazioni più complesse (regolazione dell' altezza della seduta, dell'angolazione ecc.) fino a ottenere una configurazione ottimale.

NOTA

La prima messa in funzione deve essere effettuata dal personale specializzato del negozio di articoli sanitari.

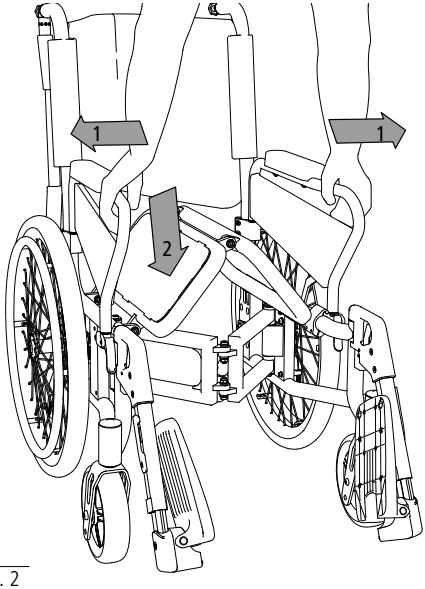

fig. 2

3.1 Apertura della sedia a rotelle

1. Posizionarsi davanti alla sedia, afferrare i tubi delle fiancate nella zona anteriore e spingerli verso l'esterno (1, fig. 2).
2. A seguire premere su una delle superfici di seduta verso il basso (2, fig. 2), con la mano piatta per aprire completamente la sedia.
3. Bloccare la barra di spinta (vedi 4.11).

AVVERTENZA

Pericolo di schiacciamento!

Nel piegare e predisporre la sedia a rotelle fare attenzione a non schiacciare le dita, afferrando solo le parti indicate.

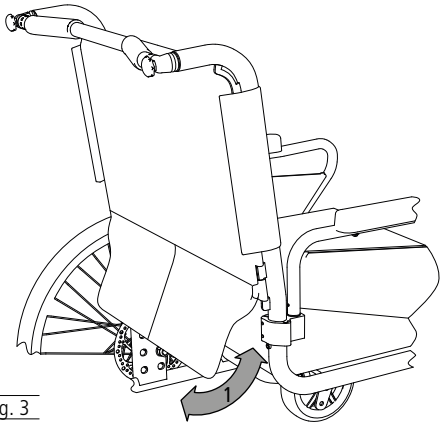

fig. 3

3.2 Rivestimento dello schienale

1. Il telo dello schienale può essere fissato sul lato posteriore del sedile in modo da chiudere la fessura tra lo schienale e la seduta (1, fig. 3).

3.3 Montaggio dei sostegni per le gambe

1. Inserire il sostegno per la gamba lateralmente dall'alto (1, fig. 4), quindi girarlo in avanti (2, fig.4). Cos' facendo si percepirà nettamente lo scatto.

2. Una volta scattati, i sostegni dovrebbero risultare fissati senza lasco. All'occorrenza stringere le viti a brugola laterali (1, fig. 5) per ridurre al minimo il gioco dei sostegni per le gambe.

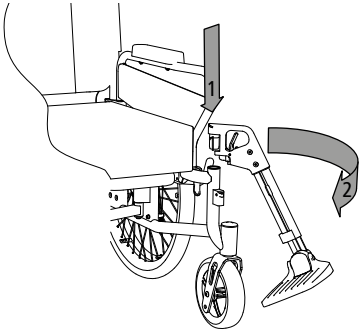

fig. 4

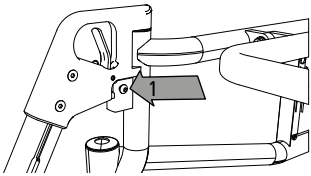

fig. 5

AVVERTENZA

Pericolo di schiacciamento in corrispondenza delle parti mobili.

3.4 Lunghezza della gamba

La regolazione è corretta se, tenendo i piedi appoggiati sul poggiapiedi, la parte superiore della gamba (coscia) si trova in posizione perfettamente orizzontale.

1. Per regolare allentare la vite sul retro del sostegno per la gamba (1, fig. 6) fino a che non si potrà agire sulla parte telescopica inferiore.

2. Posizionare il poggiapiedi (2, fig. 6)nel modo più comodo per l'utilizzatore e serrare nuovamente la connessione a vite. Per regolare uniformemente l'altezza su ambo i lati con maggiore facilità, sulla parte esterna sono stati collocati degli indici.

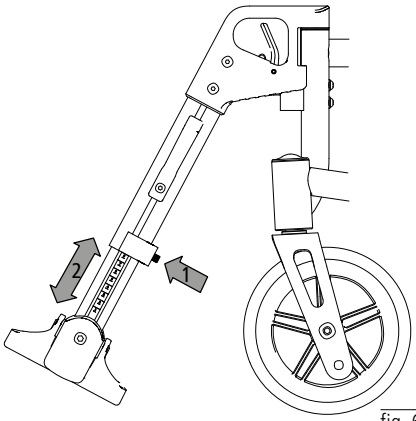

fig. 6

3.5 Pedana

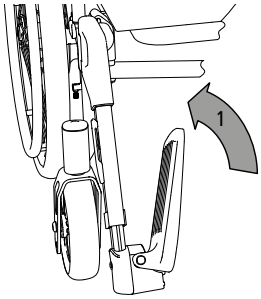

fig. 7

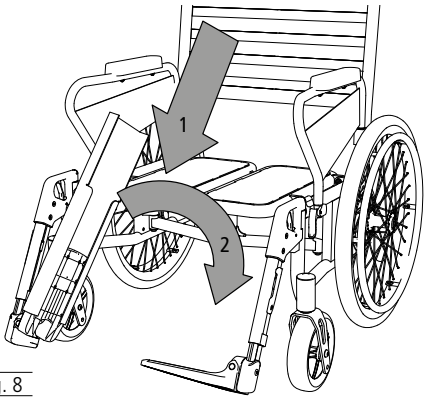

fig. 8

1. Per montare la pedana girare in alto uno dei poggiapiedi (1, fig. 7).
2. Fissare la pedana sul poggiapiedi girato verso l'alto (1, fig. 8) e ruotarla verso il basso (2, fig. 8) fine a che lo spazio libero sul lato opposto non coprirà interamente il poggiapiedi.
3. Per rimuovere nuovamente la pedana procedere nella sequenza inversa.

NOTA

Utilizzare la sedia a rotelle solo con la pedana montata.

AVVERTENZA

Pericolo di schiacciamento in corrispondenza delle parti mobili.

3.6 Fascia per polpacci

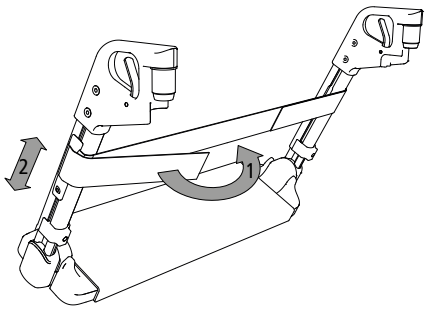

fig. 9

1. Infilare la fascia per polpacci sul lato esterno dei sostegni per le gambe nell'alloggiamento in plastica (1, fig. 9).
2. Allentare la vite a brugola degli alloggiamenti in plastica. Ora è possibile regolare la fascia per polpacci all'altezza desiderata (2, fig. 9).
3. Infine stringere nuovamente la vite a brugola e fissare il nastro per polpacci con il velcro.

3.7 Regolazione della larghezza posteriore della seduta

La larghezza posteriore della seduta sulla tauron|rsi è regolabile tramite le fascette stringitubo della fiancata.

1. Rilasciare la leva di blocco della fascetta stringitubo anteriore (1, fig. 10).

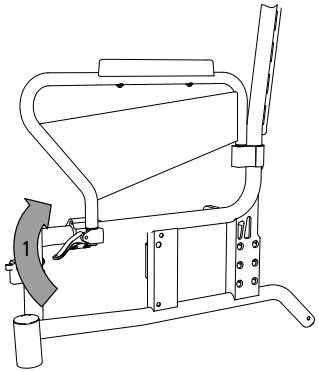

fig. 10

2. Allentare le due viti a brugola della fascetta anteriore (1, fig. 11) e posteriore (2, fig. 11) della fiancata.

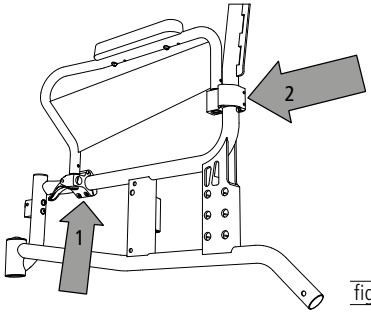

fig. 11

3. Ruotare ora la fascetta stringitubo posteriore portandola nella posizione desiderata (1, fig. 12). Sostenere e guidare la fascetta stringitubo anteriore (2, fig. 12) nel muoverla lungo il telaio laterale, spingendola leggermente verso l'alto.

4. Stringere a seguire le viti a brugola della fascetta stringitubo posteriore. Premere la fascetta stringitubo leggermente verso l'alto in modo che il perno della fiancata poggi in piano. Infine stringere le due viti a brugola della fascetta stringitubo anteriore.

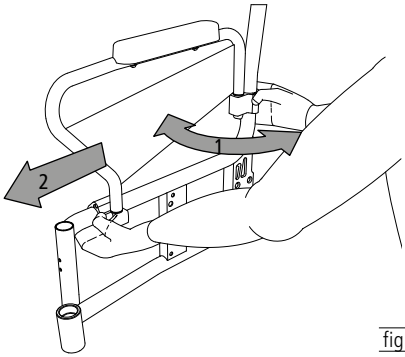

fig. 12

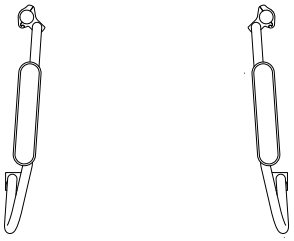

fig. 13

5. Posizionando le fascette stringitubo più all'interno si riduce la larghezza posteriore della seduta (fig. 13).

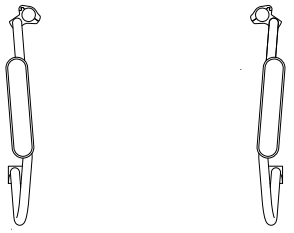

fig. 14

6. Viceversa, posizionando le fascette stringitubo più all'esterno, la larghezza posteriore della seduta aumenta (fig. 14).

3.8 Fiancate di adduzione

Le fiancate di adduzione, oltre a essere regolabili, si possono posizionare all'inverso nella zona posteriore.

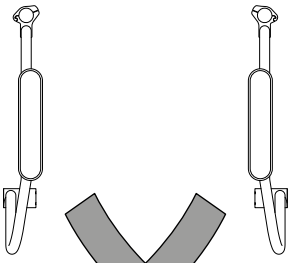

fig. 15

1. La posizione standard consente l'adduzione della gamba (fig. 15).

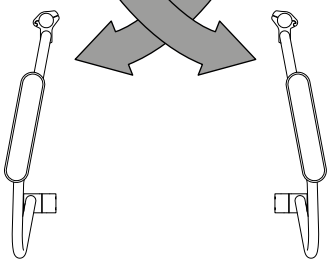

fig. 16

2. Il posizionamento inverso offre ulteriore spazio per le cosce (fig. 16).

UTILIZZO DELLA SEDIA A ROTELLE

4.1 Sedersi e alzarsi dalla sedia

Il quadro clinico o le disabilità personali condizionano la libertà di movimento e la capacità di manovra, che possono essere più o meno limitate a seconda del caso.

Per sedersi sulla sedia e rialzarsi con la maggiore sicurezza e facilità possibile, procedere come segue:

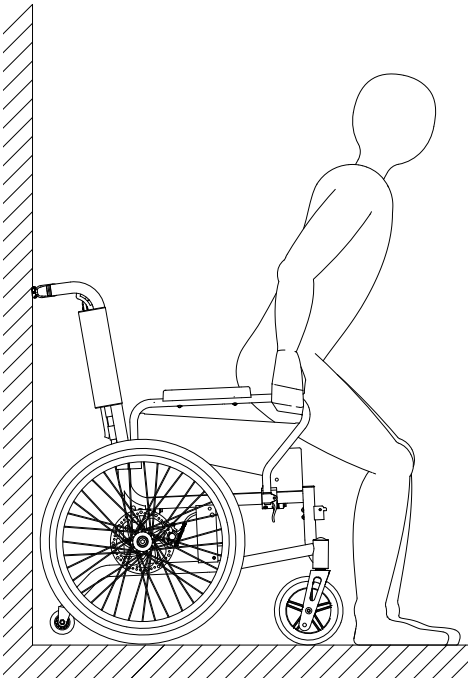

fig. 17

NOTA

Appoggiare il retro della sedia a rotelle contro una robusta parete. In questo modo, le si impedirà di scivolare via se il suolo è liscio.

Manovra per sedersi

1. Sbloccare i sostegni per le gambe e girarli verso l'esterno.
2. Se possibile, appoggiare le ruote posteriori della sedia contro una robusta parete.
3. Bloccare la sedia a rotelle con il freno a mano.
4. Posizionarsi il più possibile vicino alla sedia a rotelle, quindi girarsi e muoversi con cautela verso la sedia fino a sentire che le gambe toccano il bordo del sedile.
5. Afferrare ora con entrambe le mani le fiancate e appoggiarvisi per sostenersi.
6. A questo punto è possibile sedersi lentamente in sicurezza.
7. Girare ora nuovamente i due sostegni per le gambe in avanti, nella direzione di marcia. Prestare attenzione al rumore dello scatto che segnala l'avvenuto bloccaggio dei sostegni.
8. Infine, abbassare i due poggiapiedi con i piedi e posarveli sopra.

Manovra per rialzarsi

Per alzarsi dalla sedia, eseguire la procedura in ordine inverso.

NOTA

Per poter effettuare un trasferimento laterale, la fiancata deve essere sollevata (vedere capitolo 4.2).

AVVERTENZA

Per sedersi e alzarsi, non appoggiarsi ai poggiapiedi o alla pedana. I poggiapiedi e la pedana non sono dimensionati per reggere interamente il peso di una persona.

4.2 Marcia e frenata mediante le ruote di spinta

Le ruote di spinta applicate alle ruote motrici servono a muovere la sedia a rotelle avanti e indietro e a farla sterzare verso sinistra o verso destra.

1. Afferrare con le mani le ruote di spinta e girare la ruota in avanti o all'indietro (1, fig. 18). Appoggiare la mano con il pollice rivolto in avanti e stringere a pugno le altre dita sulla ruota di spinta.
2. Per frenare, agire sulle ruote di spinta facendole scorrere tra le mani.
3. Per sterzare, frenare la ruota di spinta posta sul lato verso il quale si desidera svoltare o girarsi.
4. Per girare la sedia sul posto, spingere con una mano in avanti e con l'altra all'indietro.
5. Per girare la sedia a rotelle azionare le ruote di spinta nella direzione opposta.

AVVERTENZA

Per evitare lesioni delle mani, quando la sedia è in movimento evitare di mettere le mani tra i raggi o tra la ruota di trasmissione e il freno a mano.

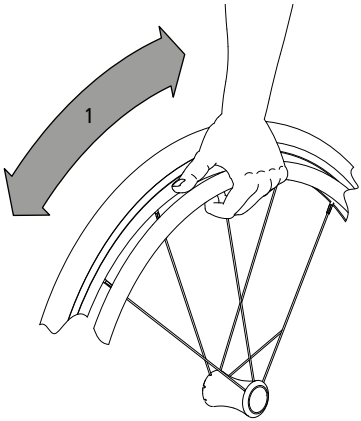

fig. 18

AVVERTENZA

Nell'azionare la sedia a rotelle, fare attenzione a non toccare il copertone con il pollice.

Pericolo di schiacciamento tra ruote e fiancata / supporto braccioli.

AVVERTENZA

In seguito a ripetute frenate, le ruote di spinta possono scaldarsi.

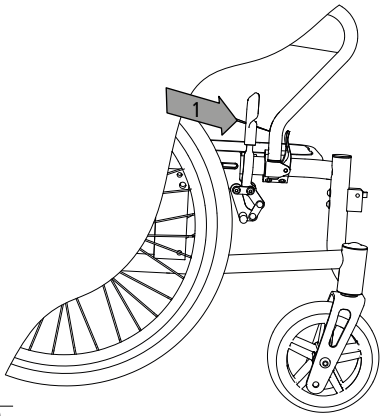

fig. 19

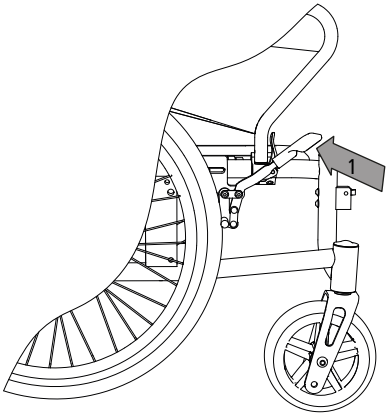

fig. 20

AVVERTENZA

Prima di mettersi in marcia, verificare il corretto funzionamento dei freni.

4.3 Posteggio della sedia a rotelle con il freno a mano

I freni a mano permettono all'utilizzatore di posteggiare la sedia a rotelle in sicurezza.

1. Azionare il freno a mano (freno delle ruote) da fermi. Spingere in avanti la leva (1, fig. 19) finché non si ferma da sola. A questo punto, la sedia a rotelle non è più in grado di muoversi ed è possibile effettuare uno spostamento o lasciarla semplicemente parcheggiata.
2. Per rilasciare il freno di stazionamento, tirare indietro la leva (1, fig. 20).

NOTA

Bloccare sempre ambedue i freni, in quanto un solo lato non è sufficiente per fissare la sedia a rotelle in sicurezza.

AVVERTENZA

Durante la marcia, frenare agendo con le mani sulle ruote di spinta e non utilizzare i freni a mano. Il freno a mano serve esclusivamente per posteggiare la sedia.

AVVERTENZA

Se è stata scelta l'opzione dei pneumatici ad aria è necessario accertarsi che siano sempre ben gonfi. Se la pressione degli pneumatici è insufficiente, il freno perde di efficacia.

4.4 Utilizzo della sedia a rotelle in salita, discesa, lungo gradini e bordi

Prima di affrontare salite/discese o gradini/bordi con la sedia a rotelle è consigliabile esercitarsi con l'aiuto di un'altra persona. In tali situazioni la stabilità antiribaltamento deve essere maggiore, pertanto DIETZ consiglia agli utenti inesperti l'uso di supporti antiribaltamento. Rispetto alle superfici piane, in queste situazioni la forza frenante è nettamente inferiore. Buche, fondo bagnato, neve, ghiaino e sporcizia possono provocare il ribaltamento della sedia a rotelle.

Nell'affrontare pendenze o un gradino/bordo in salita inclinare il busto in avanti (1, 2, fig. 21).

Nell'affrontare pendenze o un gradino/bordo in discesa portare il busto all'indietro (3, 4, fig. 21).

AVVERTENZA

Evitare di affrontare pendenze e gradini/bordi in discesa senza frenare; ridurre la velocità è necessario.

AVVERTENZA

Le scale con più di due gradini vanno affrontate con l'aiuto di un accompagnatore.

AVVERTENZA

La stabilità in presenza di salite/discese dipende dalla configurazione della sedia a rotelle e dalle capacità e stile di guida dell'utilizzatore. Non essendo possibile conoscere in anticipo le capacità e lo stile di guida dell'utilizzatore, non è nemmeno possibile determinare il valore massimo di pendenza atto a garantire sicurezza. Detto valore va verificato dall'utilizzatore insieme a un accompagnatore, al fine di impedire il ribaltamento della sedia.

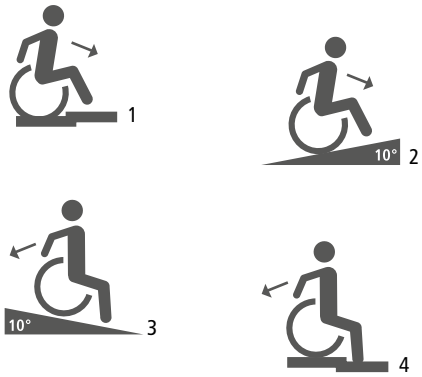

fig. 21

AVVERTENZA

Non tentare mai di affrontare salite/discese in diagonale.

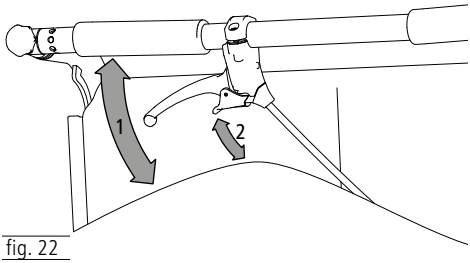

fig. 22

4.5 Freno per l'accompagnatore (opzionale)

1. Tirando verso l'alto la leva del freno (1, fig. 22) è possibile frenare la sedia in modo controllato.
2. Per posteggiare la sedia, è possibile bloccare la leva del freno. Tirare anche la piccola leva di blocco verso l'alto (2, fig. 22), che scatterà nella posizione più alta. Tirando la leva verso l'alto, il blocco si rilascia automaticamente e il freno viene sbloccato.

Così l'accompagnatore ha la possibilità di utilizzare il freno opzionale come freno di servizio o freno mano. Ciò è particolarmente utile qualora si debbano affrontare tratti in pendenza. È possibile frenare in modo controllato, tirando la leva del freno con più o meno forza secondo necessità.

AVVERTENZA

Per posteggiare la sedia in sicurezza è necessario attivare anche il freno di stazionamento su ambedue i lati.

AVVERTENZA

Nel caso dei modelli senza freno opzionale l'accompagnatore deve essere fisicamente in grado di frenare la sedia a rotelle con la propria forza.

4.6 Caricamento della sedia a rotelle

Non è consentito caricare la sedia a rotelle tauron|rsi con ulteriore peso (zaini oppure oggetti simili)-

AVVERTENZA

Pericolo di infortunio! Se caricata con ulteriore peso la barra di spinta si potrebbe aprire.

4.7 Schienale

1. Per regolare il coprischienale rimuovere il cuscino e allentare la chiusura in velcro delle cinghie (1, fig. 23).
2. A questo punto, fissare nuovamente le fasce nella posizione desiderata (2, fig. 23). Cominciare dalla fascia più bassa. Infine riposizionare il cuscino dello schienale.

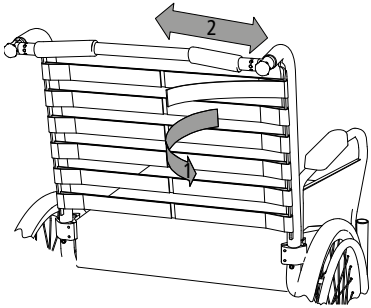

fig. 23

4.8 Rimozione della fiancata

1. Rilasciare la leva di blocco della fascetta stringitubo anteriore (1, fig. 24) spingendola verso l'alto.
2. La fiancata ora è sbloccata e può essere tirata verso l'alto. (2, fig. 24).

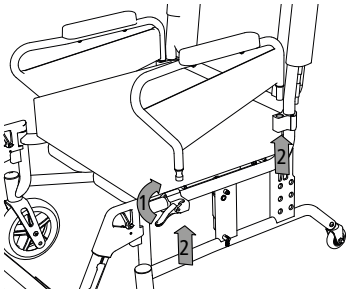

fig. 24

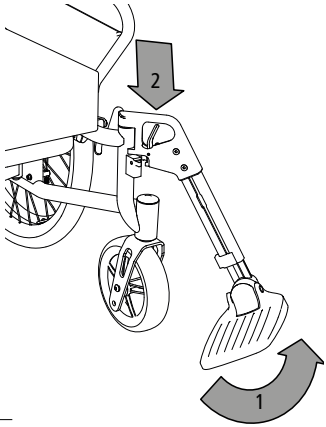

fig. 25

AVVERTENZA

Prima di agire sui sostegni per le gambe è necessario bloccare la sedia a rotelle affinché non si possa muovere accidentalmente.

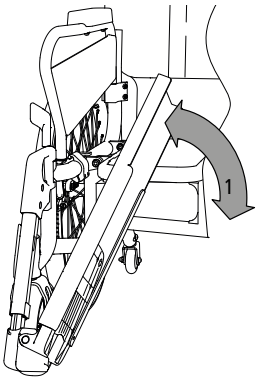

fig. 26

AVVERTENZA

Pericolo di schiacciamento! Nel ruotare la pedana verso il basso fare attenzione alle dita.

4.9 Ripiegamento e rimozione dei sostegni per le gambe

1. Per rimuovere il sostegno per la gamba togliere prima di tutto la fascia per polpacci (vedi capitolo 3.6) e a seguire la pedana. Successivamente è possibile ruotare i poggiapiedi verso l'alto (1, fig. 25).
2. Azionare quindi lateralmente la leva di sblocco (2, fig. 25) e girare il sostegno per la gamba verso l'esterno.
3. A questo punto è possibile estrarre il sostegno per la gamba tirandolo verso l'alto.

AVVERTENZA

Pericolo di schiacciamento in corrispondenza delle parti mobili.

4.10 Sollevamento della pedana

1. In funzione del lato di montaggio, la pedana si può ruotare verso destra o sinistra, verso l'alto o il basso (1, fig. 26).
2. Nel chiudere la sedia per ridurne l'ingombro è necessario sollevare e rimuovere la pedana (vedi capitolo 3.5) e sbloccare la barra di spinta (vedi capitolo 4.11).

AVVERTENZA

Nel salire o scendere dalla sedia a rotelle evitare di caricare il la pedano o i poggiapiedi.

4.11 Bloccare e sbloccare la barra di spinta

Il blocco della barra di spinta si rilascia sul lato sinistro.

1. Ruotare la manopola a stella (1, fig. 27)fino a che la parte in plastica non fuoriuscirà dal foro.

2. A seguire è possibile girare la barra di spinta lateralmente verso il basso (2, fig. 27). La barra ora è sbloccata ed è possibile chiudere la sedia a rotelle. Per bloccare la barra di spinta eseguire la procedura in ordine inverso.

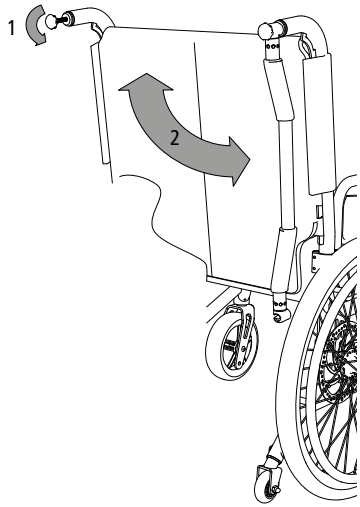

fig. 27

AVVERTENZA

Durante l'utilizzo della sedia a rotelle la barra di spinta deve essere correttamente bloccata.

4.12 Cintura pelvica (opzionale)

Come optional può essere montata una cintura pelvica, con la funzione di assicurare e stabilizzare l'occupante sulla sedia. Si evita così che la persona possa scivolare in avanti e cadere.

1. La cintura pelvica si fissa a destra e a sinistra del tubo dello schienale. (fig. 28)

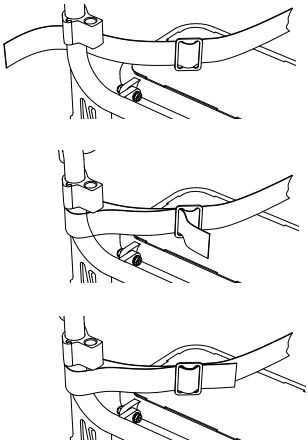
fig. 28

AVVERTENZA

Il montaggio a posteriori deve essere eseguito da un'officina specializzata.

AVVERTENZA

Il modello tauron|rsi non è stato testato secondo la norma ISO 7176-19 e non è pertanto omologato come sedile per il trasporto di persone a bordo di autoveicoli.

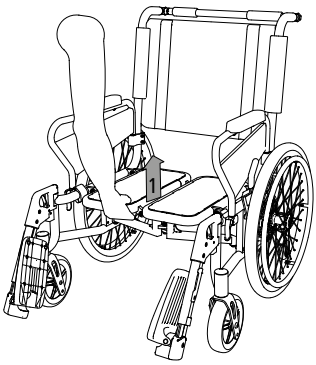

fig. 29

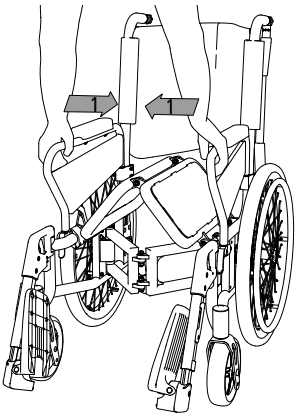

fig. 30

AVVERTENZA

Consultare preventivamente la compagnia di trasporti aerei o ferroviari per sapere se le dimensioni della sedia sono conformi alle condizioni di spedizione.

4.13 Trasporto della sedia a rotelle senza utente a bordo

Per trasportare la sedia a rotelle in auto, in aereo o in treno, o semplicemente per ridurne al minimo l'ingombro, è possibile richiuderla senza ricorrere ad attrezzi. In questo caso occuperà poco spazio e sarà facilmente riponibile. Se necessario è possibile smontare anche i pezzi portatili della sedia a rotelle. L'ingombro della seduta ripiegata è riportato nei dati tecnici.

1. Ruotare i poggiapiedi verso l'alto e spostarsi dalla sedia.
2. I componenti che nel riporre la sedia si possono staccare facilmente (tavolino, ausili di deambulazione, cuscini, sostegni per le gambe, ecc.) dovrebbero venire rimossi e riposti al sicuro.
3. Per richiudere la sedia a rotelle staccare eventualmente il telo dello schienale dal sedile e rimuovere il cuscino.
4. Sbloccare la barra di spinta e ruotarla verso il basso.
5. Posizionarsi ora davanti alla sedia a rotelle e tirare una delle due superfici di seduta centralmente, verso l'alto. Le superfici di seduta si presentano ora lievemente inclinate verso l'alto (1, fig. 29).
6. Successivamente afferrare la zona anteriore delle fiancate e premere ambo i lati al centro, una verso l'altro. La sedia a rotelle in questo modo si richiuderà (1, fig. 30).

Per montare la sedia a rotelle verdi le istruzioni al capitolo **»03 Messa in funzione della sedia a rotelle.**

AVVERTENZA IMPORTANTE

AVVERTENZA

Le regolazioni illustrate e descritte nel capitolo successivo devono essere effettuate unicamente da personale tecnico specializzato. Ogni modifica impropria della sedia a rotelle comporta un rischio di infortuni.

Una regolazione non corretta dei freni comporta seri rischi per la vita dell'utilizzatore!

Le regolazioni di seguito descritte richiedono in parte alcuni accessori. È consentito utilizzare solo gli accessori originali DIETZ della lista riportata al capitolo 02. Solo in questo modo sarà garantita la conformità e dunque la sicurezza del prodotto.

5.1 Utensili

Per effettuare le regolazioni sono necessari i seguenti utensili:

1. Cacciavite a brugola (3, 4, 5, 6, 10)
2. Cacciavite (10, 13, 22)
3. Cacciavite a croce

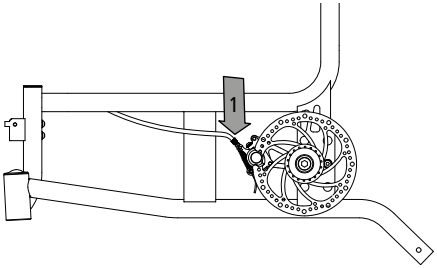

fig. 31

5.2 Freno a disco (opzionale)

1. Per ottenere una frenata uniforme la forza va regolata con la rispettiva vite di registrazione (cilindro freno sinistro/cilindro freno destro) (1, fig. 31).
2. La forza frenante può essere incrementata svitando la vite di registrazione. Allentare il controdado e svitare la vite di registrazione fino ad avvertire un rumore di sfregamento nella ruota che gira.
3. Riavvitare quindi la vite di registrazione fin quan do il rumore non sparisce.
4. Una volta conclusa la regolazione, serrare il controdado per fissare la vite di registrazione. La vite di registrazione posta sul cavo freno agisce su ambedue i lati e serve unicamente per la regolazione fine della frenata.

AVVERTENZA

Fare attenzione a regolare in modo uniforme entrambi i lati della sedia a rotelle.

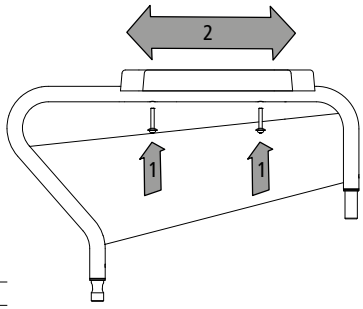

fig. 32

5.3 Sostegni per le braccia

1. Allentare le viti che fissano i sostegni per le braccia sulla fiancata (1, fig. 32).
2. A seguire è possibile spostare i sostegni per le braccia in avanti o indietro di 30 mm (2, fig. 32).
3. Serrare quindi di nuovo le viti per fissare il sostegno.

5.4 Poggiapiedi ad angolazione regolabile

1. Per modificare l'angolazione, rimuovere innanzitutto la pedana.
2. Allentare la vite a brugola e tirare leggermente il poggiapiedi verso l'interno fino a che non si sblocca (1, fig. 33).
3. Regolare quindi sull'angolazione desiderata (2, fig. 33) e serrare nuovamente la vite a brugola.
4. A seguire inserire nuovamente la pedana sul poggiapiedi.

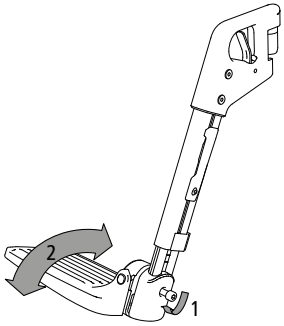

fig. 33

5.5 Lunghezza della gamba

La regolazione è corretta se, tenendo i piedi appoggiati sul poggiapiedi, la parte superiore della gamba (coscia) si trova in posizione perfettamente orizzontale.

1. Per regolare allentare la vite sul retro del sostegno per la gamba (1, fig. 34) fino a che non si potrà agire sulla parte telescopica inferiore.
2. Posizionare il poggiapiedi nel modo più comodo per l'utilizzatore (2, fig. 34) e serrare nuovamente la connessione a vite. Per regolare uniformemente l'altezza su ambo i lati con maggiore facilità, sulla parte esterna sono stati collocati degli indici.

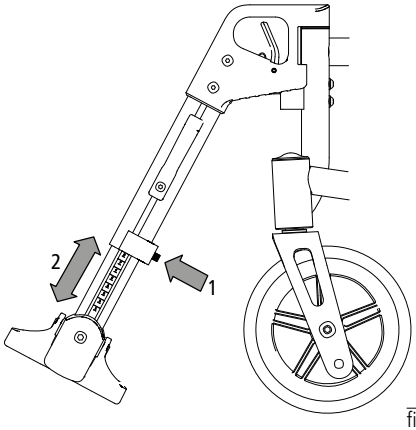

fig. 34

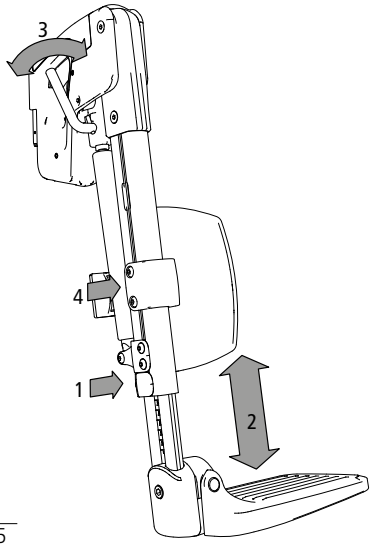

fig. 35

5.6 Sostegno per la gamba a inclinazione regolabile (opzionale)

1. Allentare la vite a brugola sul retro (1, fig.35).

2. Ora è possibile regolare in altezza la parte inferiore dei sostegni per le gambe (2, fig. 35). Una selezionata la posizione desiderata stringere nuovamente la vite di fissaggio.

3. Per modificare l'angolazione del sostegno per la gamba tirare o spingere la leva (3, fig. 35). L'angolazione è regolabile in continuo tramite una molla a gas.

4. Allentando le viti di fissaggio (4. fig. 35) sul cuscino è possibile regolare in altezza il cuscino del polpaccio.

5. Infine serrare le viti di fissaggio del cuscino per i polpacci.

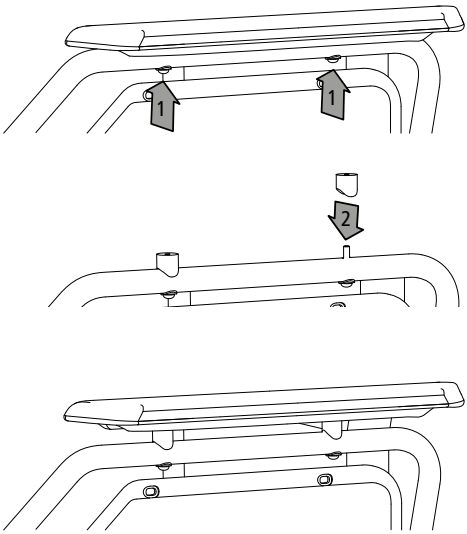

fig. 36

5.7 Altezza braccioli (opzionale)

Se necessario è possibile variare l'altezza dei braccioli di 20 mm con l'apposito adattatore.

1. Allentare le viti (1, fig. 36) che fissano il sostegno per le braccia al telaio.

2. A seguire rimuovere il sostegno per il braccio dal telaio e posizionare i due adattatori sui fori (2, fig. 36) per i sostegni per le braccia posti sul telaio.

3. A questo punto è possibile reinserire il bracciolo sull'adattatore e fissarlo con le apposite viti.

4. Ripetere l'operazione sul lato opposto.

5.8 Ruotare il piano della seduta

La sedia a rotelle è fornita già montata con la profondità ottimale di seduta prescelta già regolata. La seduta presenta supporti di attacco posizionati asimmetricamente. All'occorrenza, per esempio in caso di riutilizzo, la profondità di seduta si può variare di 90 mm (Fig. 38 + 49)

1. Allentare le quattro connessioni a vite sull'esterno del piano di seduta e montare il piano ruotato di 180° (fig. 37).
2. Accertarsi che tutte e quattro le connessioni a vite siano ben serrate.

AVVERTENZA

Le modifiche della seduta qui descritte vanno effettuate dal rivenditore specializzato.

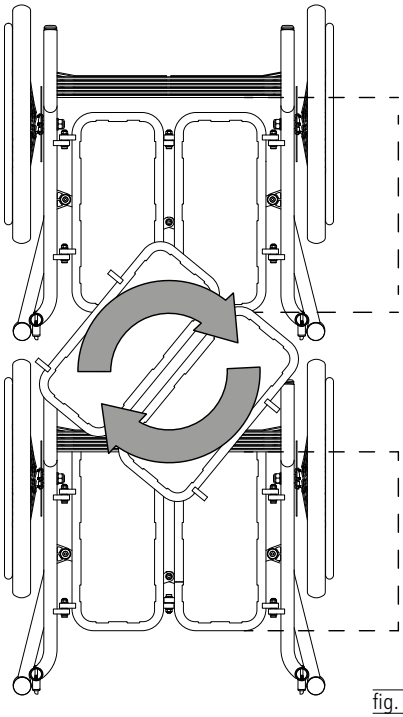

fig. 37

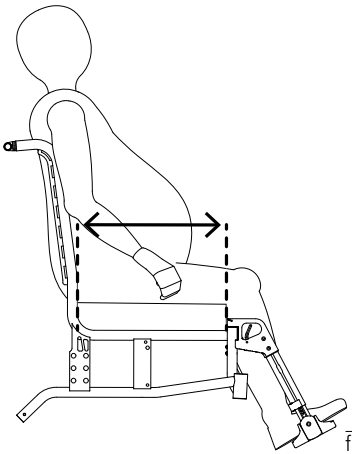

fig. 38

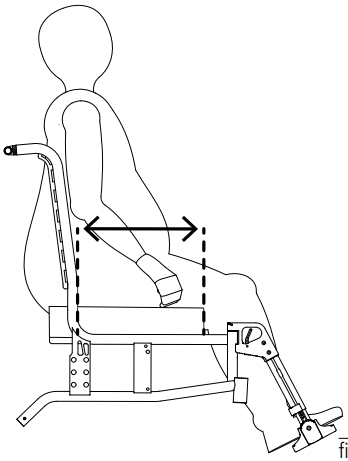

fig. 39

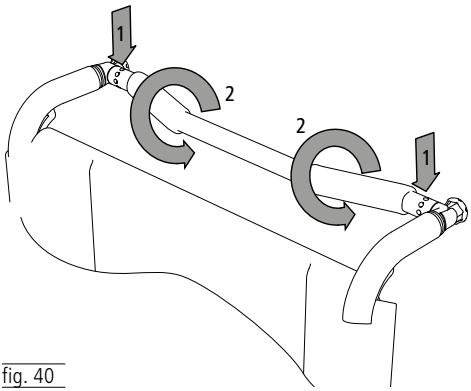

fig. 40

5.9 Barra di spinta

La barra di spinta può essere regolati a passi di 45° ciascuno.

1. Allentare le due viti a brugola (destra / sinistra) (1, fig. 40) ed estrarle completamente.
2. Portare la barra di spinta nella posizione più comoda per l'utilizzatore (2, fig. 40). Quindi, serrare nuovamente le connessioni a vite.

5.10 Regolazione dell'altezza della seduta

L'altezza della seduta è regolabile su tre posizioni, a passi di 40 mm ciascuna (390, 430, 470 mm). Due passi da 40 mm si ottengono per mezzo di 2 fori diversi nella forcella. Un ulteriore passo da 40 mm si ottiene utilizzando una ruota orientabile da 6":

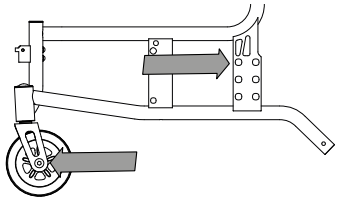
fig. 41

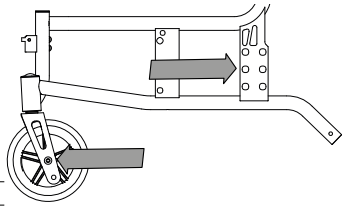
fig. 42

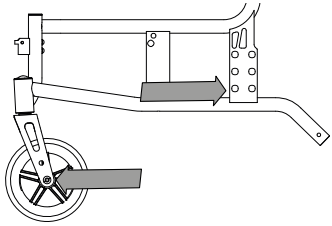
fig. 43

- ▼ Altezza della seduta 390 – Ruota sterzante 150 mm / asse passante 6" ruota posteriore sopra (fig. 41)
- ▼ Altezza della seduta 430 – Ruota sterzante 200 mm / asse passante 8" ruota posteriore centro (fig. 42)
- ▼ Altezza della seduta 470 – Ruota sterzante 200 mm / asse passante 8" ruota posteriore sotto (fig. 43)

AVVERTENZA

Se l'altezza della seduta viene modificata, è necessario verificare la registrazione dei freni.

5.11 Aumentare l'interasse

Spostando all'indietro la ruota motrice (fig. 44), l'interasse aumenta e con esso anche la stabilità della sedia a rotelle. Spostando la ruota motrice in avanti (fig. 45) si scaricano le ruote sterzanti incrementando così l'agilità della sedia a rotelle.

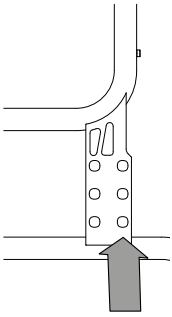

fig. 44

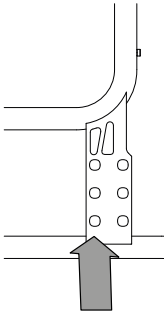

fig. 45

1. In presenza del freno opzionale per l'accompagnatore, allentare i cavi del freno a disco su ambo i lati ed estrarre il cavo (1. fig. 46).
2. Allentare la connessione a vite dell'asse ruota ed estrarlo completamente.
3. Successivamente è possibile smontare la ruota motrice estraendola verso il basso. L'adattatore per l'attacco insieme al cilindro del freno a disco va ora ruotato di 180° e, in funzione della modifica apportata, posizionato 40 mm in avanti o all'indietro. Per il montaggio, eseguire la procedura in ordine inverso. Fare attenzione a serrare nuovamente tutte le connessioni a vite.

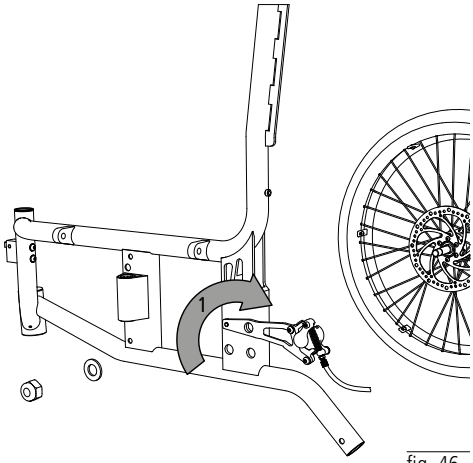

fig. 46

AVVERTENZA

In caso di modifica dell'interasse è necessario registrare i freni a disco (vedi cap. 5.3), sempre che sia stata scelta questa opzione.

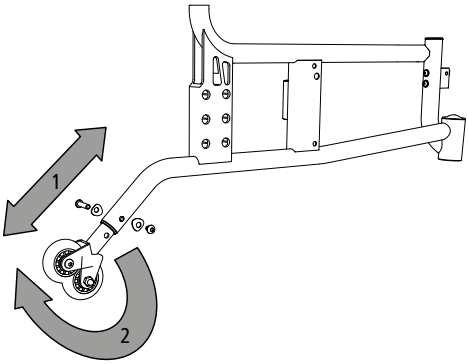

fig. 47

5.12 Ruote antiribaltamento

Le ruote antiribaltamento impediscono alla sedia a rotelle di rovesciarsi all'indietro.

Il rullo antiribaltamento andrebbe posizionato a poca distanza dal pavimento. A tale scopo si possono regolare le ruote antiribaltamento singolarmente. Allentare la connessione a vite e agire sulla regolazione telescopica delle ruote antiribaltamento tenendo una distanza minima dal pavimento. A seguire serrare nuovamente la connessione a vite (1, fig. 47).

All'occorrenza, se la distanza tra ruote e pavimento è troppo esigua, è possibile ruotarle di 180° in modo che siano rivolte verso l'alto (2, fig. 47).

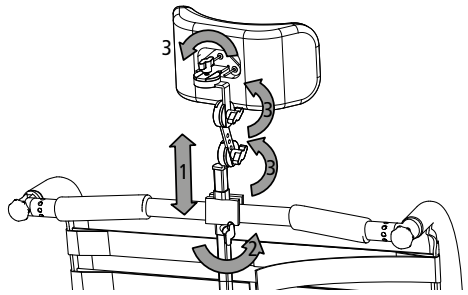

fig. 48

AVVERTENZA

Il poggiatesta sostiene il capo ma non è adatto come supporto di sicurezza per il trasporto.

5.13 Poggiatesta (opzionale)

Montaggio del poggiatesta

1. Spingere il poggiatesta nella posizione desiderata (1, fig. 48).
2. Stringere la vite a farfalla (2, fig. 48) per bloccare il poggiatesta.
3. Per rimuovere il poggiatesta procedere nella sequenza inversa.

Regolazione del poggiatesta

1. Allentare le quattro viti a farfalla (2+3, fig. 48).
2. Portare il poggiatesta nella posizione corretta.
3. Infine stringere nuovamente le viti a farfalla (2+3, fig. 48).

5.14 Accessori ed elementi extra di produttori terzi

In generale è consentito utilizzare unicamente accessori originali DIETZ GmbH. Nel caso si montino accessori di produzione terzi, la responsabilità della sicurezza del prodotto passa a colui che monta gli accessori o gli elementi extra. La conformità della combinazione di accessori o elementi extra e sedia a rotelle va pertanto dichiarata a cura di colui che effettua il montaggio. In tal caso viene meno la conformità dichiarata da DIETZ ai sensi del Regolamento MDR 2017/745, appendice II.

AVVERTENZA

La sicurezza del prodotto non può essere garantita qualora si utilizzino accessori o elementi extra non venduti da DIETZ.

AVVERTENZA

In caso di montaggio di accessori o elementi extra sulla sedia a rotelle, è necessario osservare le avvertenze di sicurezza riportante nel manuale d'uso dell'accessorio o dell'elemento extra.

EFFETTUAZIONE DELLE MISURAZIONI DA PARTE DI DIETZ

I dati dimensionali si riferiscono alla configurazione standard della sedia a rotelle e possono subire degli scostamenti in funzione della versione e della configurazione.

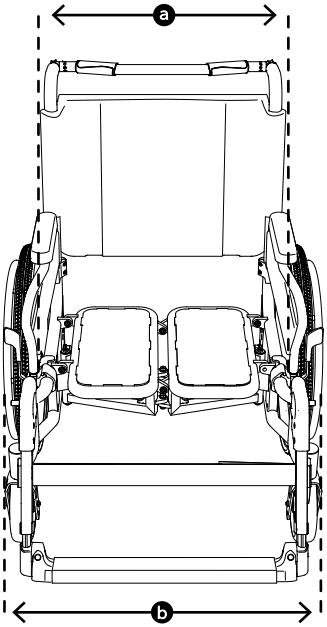

fig. 49

NOTA

Le misure delle parti in tessuto (ad es. l'altezza dello schienale) sono da intendere come valori orientativi, con una tolleranza di +/–10 mm.

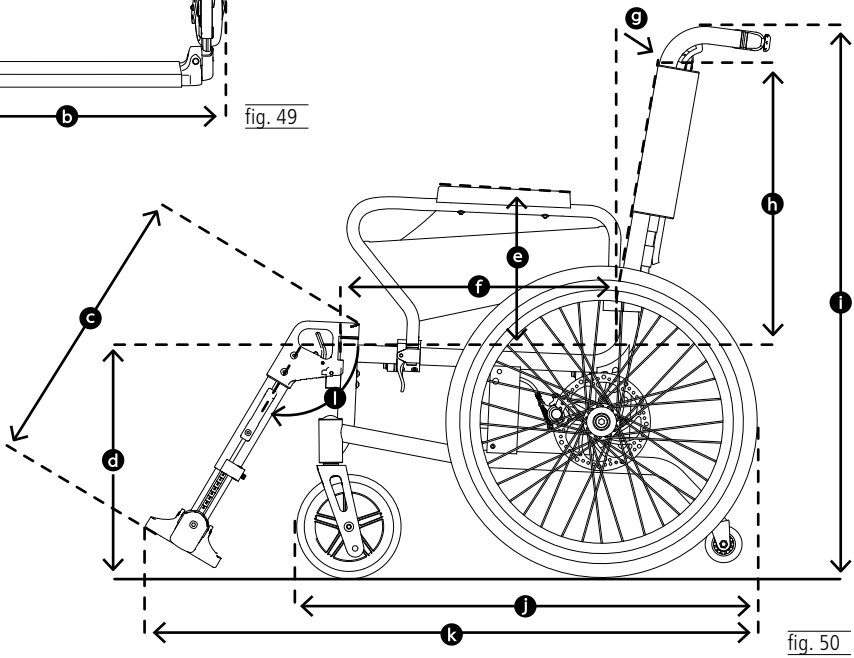

fig. 50

DIMENSIONI E PESO TAURON|RSI

	Specifiche di prodotto		Min.	Max.
k	Lunghezza totale con sostegni per le gambe [1]	mm	1040	1090
b	Larghezza totale [2]	mm	da 790 (in 3 step da 190) a 940	
i	Altezza totale	mm	1030	1030
j	Lunghezza della sedia chiusa senza sostegno per le gambe	mm	790	840
	Larghezza (da chiuso)	mm	330	330
i	Larghezza da chiuso	mm	1030	1030
	Peso complessivo	kg	28	30
	Massa del singolo elemento più pesante [3]	kg	16,21	17,73
	Stabilità statica in discesa	°	0 - >20° (largh. seduta 750, fiancata lunga)	
	Stabilità statica in salita	°	0 - 15 ° (largh. seduta 750, fiancata lunga)	
	Stabilità statica laterale	°	0 - >20° (largh. seduta 750, fiancata lunga)	
	Massima inclinazione per l'uso dei freni di stazionamento	°		15
	Angolo di seduta	°	0	3
f	Profondità di seduta effettiva (regolabile)	mm	360 / 430	390 / 480
a	Larghezza seduta effettiva	mm	da 600 (in 3 step da 50) a 750	
	Larghezza della seduta posteriore (regolabile)	mm	da 0 a -10	
d	Altezza anteriore della seduta:	mm	da 390 (in 2 step da 40) a 470	
g	Inclinazione schienale	°	7,5° con curva lombare	
h	Altezza dello schienale	mm	540	590
c	Altezza dai poggiapiedi alla seduta	mm	390	460
l	Angolo tra sostegno per la gamba e seduta	°	118	118
e	Altezza dei braccioli (regolabile)	mm	300	320
	Tra schienale e bordo anteriore bracciolo	mm	315	331
	Diametro della ruota di spinta	mm	487	487
	Posizione orizzontale asse	mm	+100	+500
	Raggio di sterzata minimo	mm	890 (largh. seduta 750, fiancata lunga)	
	Area di sterzata	mm	1270	1430
	Peso massimo utilizzatore [4]	kg	250	

[1] In funzione della posizione della ruota posteriore
[2] In funzione della configurazione della sedia a rotelle la misura consigliata di 700 mm (secondo DIN EN 12183) potrebbe esser superata a partire da una larghezza seduta di 480 mm
[3] Peso della sedia a rotelle meno il peso delle parti rimovibili (qui senza ruote motrici, sostegni per le gambe con pedana e fiancate)
[4] Peso massimo dell'utilizzatore inclusi eventuali carichi extra. Il peso del carico extra riduce il peso massimo dell'utilizzatore

ALTRI DATI

Colori		Grigio luna
Braccioli (L × l)	mm	250 tavolino / 350 Long utilizzabile × 50
Altezza manopole di spinta [5]	mm	860 - 980
Posizione della barra di spinta (regolabile)	°	360° a passi di 45°
Ruote motrici (diametro)	″	24 × 1
Ruote sterzanti (diametro)	mm/″	150 × 47 / 200 × 50 // 6 / 8
Massa sostegno per la gamba	kg	1,55
Massa pedana	kg	0,83 - 1,11
Massa fiancata	kg	0,93 - 1,03
Massa ruota motrice 24″(PU)	kg	3

[5] L'altezza delle manopole di spinta dipende dall'altezza prescelta di sedile e schienale

Temperatura ambientale durante l'esercizio	-10 C° fino a +50 C°
Condizioni ambientali di immagazzinaggio	Da 0 C° a 45° C / dal 20 al 75 % di umidità relativa

MATERIALI

Telaio, tubo posteriore, seduta	Alluminio anodizzato
Imbottitura dello schienale	Poliestere
Sostegni per le braccia	Schiuma PU
Traversa a croce	Acciaio, verniciato nero
Viti, giunzioni	acciaio zincato o brunito (nero)
Pneumatici delle ruote motrici/sterzanti	Plastica PU
Fascia per talloni/polpacci	Polipropilene (PP)
Sostegni per le gambe	Alluminio, plastica
Pedana con nastro antigrip	Alluminio / PVC
Manopola	Gomma termoplastica (TPR)
Leva del freno	Poliammide rinforzato con fibra di vetro

Nota: Tutti i metalli impiegati sono resistenti alla corrosione.

CONTROLLI DEL PRODOTTO

DIN EN 12183	Sono state testate in base agli standard per sedie a rotelle azionate con la forza muscolare
ISO 7176-8	Sono state testate la capacità di carico statico, la resistenza agli urti e allo stress da sollecitazione
EN 1021-2	È stata testata la resistenza ignifuga dei cuscini e componenti in plastica
ISO 10993-5	Test sulla tossicità del materiale
Peso del manichino di test	250 kg

ISTRUZIONI DI SICUREZZA E LIMITAZIONI ALLA CIRCOLAZIONE

Per evitare cadute e situazioni pericolose, acquisire dimestichezza con la nuova sedia a rotelle utilizzandola solo su un terreno pianeggiante e privo di ostacoli. È consigliabile inoltre la presenza di un accompagnatore.

Adottare sempre le seguenti precauzioni:

- La prima volta che la si mette in funzione, utilizzare la sedia a rotelle su un terreno pianeggiante e privo di ostacoli. Esercitarsi a frenare e ad accelerare nella marcia in rettilineo e in curva. Al primo utilizzo è consigliata la presenza di una persona.
- Non lasciare mai bambini e ragazzi da soli sulla sedia a rotelle.
- Azionare sempre i due freni prima di sedersi o di alzarsi dalla sedia.
- Non utilizzare mai la sedia a rotelle sotto l'influsso di alcool o di altre sostanze in grado di influire sull'attenzione o sulla ricettività fisica e mentale.
- Non utilizzare la sedia a rotelle in modo improprio per trasportare più persone o carichi. La sedia a rotelle è destinata al solo trasporto di una persona seduta sull’apposito sedile.
- Si noti che uno spostamento dell'equilibrio dovuto ai movimenti del corpo o al caricamento della sedia può far aumentare il rischio di ribaltamento. Regolazioni estreme della sedia a rotelle incrementano il rischio.
- In caso di salita/discesa con pendenza superiore a 10° sussiste un maggior rischio di ribaltamento all’indietro o in avanti; DIETZ consiglia pertanto di utilizzare i supporti antiribaltamento.
- In caso di configurazioni tendenti al ribaltamento già sotto i 10° di pendenza in salita o discesa, è necessario utilizzare supporti antiribaltamento, che vanno montati correttamente.
- Per superare eventuali barriere utilizzare dove possibile le rampe di accesso o farsi aiutare dall'accompagnatore.
- Qualora non sia possibile aggirarli, binari, solchi carrai o altri
  punti impraticabili devono essere attraversati sempre ad angolo retto (90°).
- Durante la marcia, evitare di urtare spigoli o altri ostacoli con la sedia non frenata.
- Non saltare giù da ostacoli quali spigoli, gradini ecc.

- Utilizzare la sedia a rotelle solo in modo conforme. Evitare di andare a urtare contro ostacoli senza frenare (gradini, bordi) o di scendere dagli stessi.
- Nel circolare per strada, osservare le norme del Codice stradale.
- Se possibile, indossare indumenti chiari e vistosi. In questo modo, si verrà notati più facilmente dagli altri utenti della strada.
- Evitare di esporre per periodi prolungati la sedia a rotelle alla luce solare diretta o alle basse temperature, poiché taluni componenti del prodotto (ad es. telaio, poggiapiedi, freni e fiancate) possono divenire molto caldi (>41°C) o molto freddi (< 0°) e, in determinate condizioni, ciò può causare lesioni cutanee.
- Si noti inoltre che con tutti i componenti mobili (freni, sostegni per le gambe, ecc.) si corre il rischio di pinzarsi le dita o altre parti del corpo. Quindi, prestare attenzione nell'utilizzare la sedia a rotelle.
- Assicurarsi di non lasciare la sedia a rotelle nelle immediate vicinanze di uscite di sicurezza e vie di fuga, per non ostruirle.
- Non superare mai il carico massimo consentito dell'utilizzatore più gli oggetti che porta con sé, fatto che potrebbe comportare lesioni e danni.
- Evitare le scale mobili, che costituiscono un ulteriore notevole rischio di caduta e lesioni.
- Se non sono disponibili ascensori o rampe, è possibile andare sulle scale solo se accompagnati.
- Possibili eventi gravi che si verifichino nel contesto dell'utilizzo della sedia a rotelle vanno segnalati al produttore e alle autorità competenti.
- La sabbia e l'acqua marina o il sale sparso su marciapiedi e carreggiate possono danneggiare i cuscinetti delle ruote. Dopo che è stata esposta a questi agenti, è necessario pulire la sedia a rotelle a fondo.
- Nel caso di versioni speciali (vedi dicitura) oltre alle istruzioni per l'uso aggiornate è necessario leggere e osservare tutta la documentazione extra, comprese le avvertenze di sicurezza.

MANUTENZIONE/CURA

Per poter garantire il funzionamento sicuro della sedia a rotelle si consiglia di effettuare regolarmente i controlli in conformità allo schema di manutenzione.

Una cura o una manutenzione carente o trascurata della sedia a rotelle comportano una limitazione della responsabilità prodotto. Lo schema di manutenzione non fornisce alcuna informazione sull'entità degli interventi necessari da effettuare sulla sedia a rotelle.

NOTA

L'utilizzatore è la prima persona che nota possibili difetti. Se si riscontra un difetto, così come indicato nello schema di manutenzione, o anche altri possibili difetti o limitazioni di funzionamento, rivolgersi immediatamente ad un rivenditore autorizzato.

AVVERTENZA

Per preservare la sicurezza operativa della sedia a rotelle, le riparazioni possono essere effettuate esclusivamente dal rivenditore specializzato, con pezzi di ricambio DIETZ. Il manuale di manutenzione e il catalogo dei pezzi di ricambio sono consultabili nel nostro sito web, nella rispettiva sezione riportante le informazioni di prodotto.

NOTA

Se non indicato diversamente, le ispezioni e gli interventi richiesti nello schema di manutenzione devono essere effettuati dall'utilizzatore o da un assistente.

NOTA PER IL RIVENDITORE SPECIALIZZATO:

Se l'utilizzatore segnala delle anomalie della sedia a rotelle, verificare tutti i punti indicati nello schema di manutenzione. I controlli devono essere effettuati dopo ogni nuovo utilizzo e dopo un lungo immagazzinamento del prodotto (> 4 mesi).

SCHEMA DI MANUTENZIONE

Cosa	Descrizione	mensile	prima dell'utilizzo
Freni di stazionamento Controllare il funzionamento	• Se i freni di stazionamento sono in blocco, le ruote non si devono poter muovere. Dopo la sostituzione o una modifica della posizione delle ruote posteriori, è necessario regolare nuovamente i freni. Questo procedimento deve essere effettuato esclusivamente da un rivenditore autorizzato.	x	
Freno a disco (opzionale) Controllare il funzionamento	• Nell'attivare la leva freno l'azione del freno si deve percepire. • Quando il freno è attivo, le ruote devono essere perfettamente bloccate. • Il cavo Bowden non deve presentare danneggiamenti. Dopo la sostituzione o una modifica della posizione delle ruote posteriori, è necessario regolare nuovamente i freni a disco. Questo procedimento deve essere effettuato esclusivamente da un rivenditore autorizzato.	x	
Controllare che sedile e schienale siano integri e puliti	• In presenza di sporcizia, pulire i cuscini come da istruzioni. • In caso di danneggiamento, sostituire i cuscini.	X	
Controllare che le parti mobili siano funzionanti e non usurate	• È necessario verificare che tutte le parti mobili (sostegni per le gambe, poggiapiedi, fiancate, manopole di spinta regolabili in altezza) si muovano fluidamente e senza far rumore.	x	
Connessioni a vite Controllare che le conn essioni a vite siano ben salde	• Le viti devono essere ben strette. I dadi e le viti autobloccanti perdono la loro efficacia dopo averli ripetutamente allentati e serrati. Per questo devono essere sostituiti da un rivenditore autorizzato.	x	
Ruote Le ruote devono funzionare ed essere integre	• Le ruote devono scorrere dritte e non devono vibrare. • Durante la marcia le ruote devono muoversi in modo scorrevole e silenzioso. • Se danneggiate le ruote vanno sostituite.	x	
Controllare che le ruote (PU) siano funzionanti e integre	• Gli pneumatici difettosi o usurati devono essere sostituiti.	x	

Cosa	Descrizione	mensile	prima dell'utilizzo
Pneumatici ad aria (opzionali) Controllare il funzionamento e i guasti	• Verificare la pressione delle ruote • Pompare le ruote alla pressione necessaria (leggere la dicitura sulla parte laterale del copertone). • Gli pneumatici difettosi o usurati devono essere sostituiti. ⚠ Non utilizzare la sedia a rotelle con gli pneumatici sgonfi, poiché in questo caso non è garantita una marcia sicura.	x	
Barra di spinta siano funzionanti e non usurate	• Le manopole devono essere ben salde. • Ambedue le manopole di spinta non devono presentare danneggiamenti esteriori/deformazioni. • Le manopole a stella devono bloccarsi completamente. • Le viti senza testa devono essere ben strette.		x
Fiancata, completa Controllare il funzionamento e i guasti	• La fiancata deve poter essere rimossa e montata senza problemi. • I guasti di funzionamento e sulla superficie devono essere rimossi.		x
Sostegno per la gamba/il piede Controllare il funzionamento e i guasti	• Il sostegno per la gamba si deve poter rimuovere, fissare e bloccare perfettamente. • I guasti di funzionamento e sulla superficie devono essere rimossi.		x
Ruote di spinta Controllare che le ruote di spinta siano integre e non usurate.	• Le ruote di spinta devono essere saldamente fissate alla ruota. ⚠ Pericolo di lesioni! Eventuali danneggiamenti della superficie delle ruote di spinta devono essere immediatamente sistemati.		x
Controllare che il meccanismo di chiusura della sedia a rotelle sia scorrevole	• Se tutto è in ordine, la sedia a rotelle si chiude senza far rumore.		x
Ruote Verificare che le ruote siano funzionanti, integre e posizionate correttamente	• I raggi devono essere ben saldi, non deformati e integri. • Rimuovere sporcizia ed eventuali accumuli dagli assi di innesto e dai mozzi. • Se tirata lateralmente, la ruota posteriore non si deve staccare.		x
Esame visivo, verifica di eventuali parti allentate, rotture, corrosione e altri danni	⚠ Qualora si riscontri qualche difetto, non è più consentito utilizzare la sedia rotelle, in quanto la sicurezza di marcia non è più garantita.		x
Pulizia Controllare che la sedia a rotelle sia pulita	• In funzione del grado di sporcizia, è necessario pulire la sedia a rotelle almeno una volta al mese (vedi capitolo Pulizia)		x

RICERCA E RISOLUZIONE DI GUASTI

Cosa	Possibili cause	Misure
Le ruote posteriori non corrono lungo una linea retta	• i raggi sono allentati, deformati o rotti.	Cercare un rivenditore autorizzato
La sedia a rotelle non marcia in linea retta.	• La pressione delle ruote non è uniforme (solo nel caso dell'opzione pneumatici ad aria).	Regolare la pressione degli pneumatici
	• Gli assi delle ruote sono sporchi.	Rimuovere la sporcizia
	• Le ruote sono regolate in modo non uniforme. • Le ruote sono usurate o danneggiate. • I cuscinetti dalla forcella delle ruote sterzanti non ruotano liberamente. • I cuscinetti delle ruote sterzanti sono sporchi o danneggiati	Cercare un rivenditore autorizzato
La sedia a rotelle si spinge con difficoltà.	• Gli assi delle ruote sono sporchi.	Rimuovere la sporcizia
	• La pressione degli pneumatici è insufficiente (solo per l'opzione pneumatici ad aria)	Regolare la pressione degli pneumatici
	• I freni sono regolati in modo errato.	Cercare un rivenditore autorizzato
Le ruote sterzanti girano a fatica o si bloccano	• I cuscinetti sono sporchi o difettosi.	Cercare un rivenditore autorizzato
La frenata è insufficiente e non uniforme	• La pressione degli pneumatici è insufficiente (solo per l'opzione pneumatici ad aria)	Regolare la pressione degli pneumatici
	• I freni sono regolati in modo errato.	Cercare un rivenditore autorizzato
Cigolii e stridii	• Varie cause	Cercare un rivenditore autorizzato

PULIZIA

I componenti del telaio possono essere puliti con un panno umido. Per rimuovere lo sporco più ostinato, utilizzare un detergente neutro e acqua calda.

Le ruote si possono pulire con una spazzola inumidita dalle setole morbide (evitare le spazzole di ferro!).

I cuscini possono essere lavati a mano con acqua saponata delicata fino a 40 °C. Dopo la pulizia, assicurarsi che tutti i materiali siano perfettamente asciutti, allo scopo di preservarne la qualità.

AVVERTENZA

Per pulire la sedia a rotelle evitare di utilizzare idropulitrici, sostanze chimiche aggressive e corrosive e additivi abrasivi.

DISINFEZIONE

Nel preparare manualmente un ausilio di seconda mano per il suo riutilizzo, occorre pulire a fondo tutti i componenti con un prodotto disinfettante per superfici. Si raccomanda di eseguire con particolare cura la disinfezione delle superfici che sono continuamente a contatto con le mani o con la cute (ad es. impugnature e braccioli). I seguenti disinfettanti sono compatibili con i materiali della sedia a rotelle:

- Disinfettanti a base di alcool privo di aldeidi (max. 70% di alcool propilico)
- Disinfettanti a base di aldeidi

AVVERTENZA

Non è possibile garantire la disinfezione sicura delle parti imbottite provviste di cuciture. All'occorrenza, si consiglia quindi di sostituire le imbottiture di schienale e sedile.

AVVERTENZA

Nel disinfettare la sedia a rotelle attenersi alle indicazioni d'uso e di trattamento del produttore del disinfettante.

CESSIONE E RIUTILIZZO

La sedia a rotelle può essere ceduta a terzi/riutilizzata, eccetto il caso in cui si tratta di una versione speciale, contrassegnata di conseguenza. La possibilità di riutilizzo dipende dallo stato di usura dei materiali e dal corretto funzionamento del rispettivo prodotto.

In caso di cessione o riutilizzo della sedia a rotelle, ricordarsi di fornire al nuovo utilizzatore o al rivenditore tutta la documentazione tecnica necessaria per un impiego sicuro.

Prima di essere riutilizzata, la sedia a rotelle deve essere pulita, disinfettata e ispezionata da un rivenditore specializzato, che individui e ripari eventuali danneggiamenti. A tale scopo è necessario controllare tutti i punti riportati nello schema di manutenzione.

IMMAGAZZINAGGIO

Se si desidera immagazzinare la sedia a rotelle, assicurarsi che venga riposta in un luogo asciutto, al riparo dai raggi del sole, a una temperatura compresa tra 0 °C e +45 °C, con un'umidità relativa pari al 20 - 75 %. Evitare di attivare i freni di stazionamento e bloccare la sedia i in modo che non possa scivolare via accidentalmente. Dopo lo stoccaggio prolungato (oltre i 4 mesi). prima di tornare a utilizzare la sedia a rotelle è necessario controllate tutti i punti riportati nello schema di manutenzione.

AVVERTENZA

Riporre la sedia a rotelle al riparo da fonti di calore; durante il periodo di stoccaggio evitare di deporre oggetti sulla sedia.

SMALTIMENTO/ RICICLO

Qualora la sedia a rotelle non sia più necessaria, rivolgersi al proprio rivenditore, che provvederà a ritirarla e a smaltirla in modo corretto o a destinarla al riutilizzo. Se ciò non è possibile, conferire la sedia a rotelle presso l'ecocentro più vicino.

MARCATURA DEL PRODOTTO

Le targhette identificative e le avvertenze devono essere sempre ben leggibili. Far sostituire immediatamente al rivenditore le targhette illeggibili o mancanti. La targhetta è un elemento fondamentale per identificare il prodotto. Tale numero non deve essere rimosso.

▼ Dicitura indicante una versione speciale

SONDERANFERTIGUNG
CUSTOM-MADE DEVICE

fig. 51

Le versioni speciali sono sedie a rotelle realizzate su misura per un determinato utilizzatore. In tal caso la sedia riporta una targhetta, avvertenze ed eventualmente una destinazione d'uso diverse. La documentazione extra va tassativamente rispettata.

▼ Targhetta identificativa

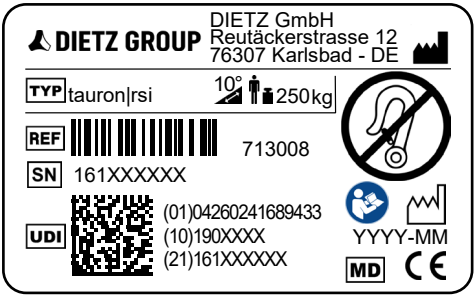

fig. 52

	Sottoposta a crash test secondo la norma ISO 7176-19 / evidenzia i punti di fissaggio per il sistema di ancoraggio
ISO 7176-19	Omologata in conformità alla norma ISO 7176-19 per il trasporto di persone a bordo di un veicolo!
	Non sottoposta a crash test
NICHT ZUGELASSEN für den Personentransport im Fahrzeug!	Modello non omologato per il trasporto di persone a bordo di autoveicoli!
TYP	TIPO/Modello
REF	Numero articolo
SN	Numero di serie
UDI	Unique Device Identifier (01) UDI-DI/ GTIN (10) Numero di lotto (21) Numero di serie
	Produttore
	Peso massimo dell'utilizzatore compr. carico/accessori montati
	Data di produzione
	Massima pendenza in salita/discesa affrontabile con la sedia a rotelle [1]
	Rispettare le istruzioni per l'uso
MD	Medical Device / Dispositivo medico
CE	Marcatura CE

[1] Dipende dalle impostazioni di regolazione della sedia a rotelle e dalle abilità fisiche dell'utilizzatore

GARANZIA

Le prestazioni in garanzia si riferiscono a tutti i difetti del prodotto di cui sia possibile dimostrare che sono da ascrivere a carenze di materiale o di fabbricazione. La durata della garanzia è di 24 mesi dal ricevimento della notifica di spedizione o, al più tardi, dalla data di consegna. Dall'obbligo di garanzia sono esclusi i danneggiamenti causati da usura, dolo, azionamento e utilizzo negligente o improprio. Lo stesso dicasi in caso di utilizzo di prodotti per cura e pulizia, lubrificanti o grassi non idonei.

DURATA

La durata del prodotto attesa è di cinque anni considerando un utilizzo giornaliero e conforme alla destinazione d'uso. Il presupposto è il rispetto delle disposizioni di manutenzione, pulizia e sicurezza indicate in queste istruzioni per l'uso.

La durata indicata non costituisce ulteriore garanzia.

RESPONSABILITÀ CIVILE

DIETZ Reha-Produkte GmbH risponde unicamente di prodotti utilizzati alle condizioni e per gli scopi prescritti. Si raccomanda di utilizzare i prodotti in modo corretto e di prendersene cura secondo quanto prescritto nelle istruzioni per l'uso. DIETZ Reha GmbH non risponde di eventuali danni causati da componenti e ricambi non approvati dall'azienda stessa. Le riparazioni vanno effettuate esclusivamente da rivenditori autorizzati o dal produttore stesso.

DIETZ Rehab

CE

Gruppo di prodotti: prodotti XXL
Prodotto: Sedia a rotelle manuale XXL tauron|rsi

Istruzioni per l'uso versione 4.2 IT
Versione 2023-06 (CDI)

DIETZ GmbH
Reutäckerstraße 12
76307 Karlsbad
Germany

Tel.: +49 7248.9186-0
Fax: +49 7248.9186-86
info@dietz-reha.de
www.dietz-rehab.de

Salvo errori e omissioni e con riserva di modifiche ai prezzi o ai prodotti.
© DIETZ GmbH, Karlsbad
Riproduzione, anche parziale, solo previa autorizzazione scritta di DIETZ GmbH, Karlsbad.