DIETZ Rehab

tauron|rsi®

XXL-rolstoel Gebruikshandleiding

Versie 4.2

NL

Verzameling van productidentificatiegegevens

We adviseren u om de identificatiegegevens van uw product over te nemen van het typeplaatje en op de volgende regels in te vullen, zodat u deze bij de hand heeft als wij contact met u opnemen (zie het hoofdstuk Productkenmerking, afb. 51)*.

TYP Type / model:	
REF Artikelnr. /REF:	
SN Serienummer (21):	
Productiedatum:	
Overige gegevens/ aantekeningen:	

* Bij producten op maat kunnen de identificatiegegevens of het typeplaatje afwijken

Hartelijk dank voor uw keuze voor de handbewogen XXL-rolstoel tauron|rsi van DIETZ.

Deze rolstoel is een medisch hulpmiddel. U moet uzelf bekend maken met de bediening van deze rolstoel om deze correct te kunnen gebruiken en om mogelijke gevaren door verkeerd gebruik te vermijden.

Lees deze gebruikshandleiding aandachtig door, voordat u uw nieuwe tauron|rsi in gebruik neemt. U vindt hier belangrijke aanwijzingen die ervoor zorgen dat u de technische voordelen van de rolstoel optimaal kunt gebruiken.

Ook vindt u hier informatie die u er bij helpt om de XXL-rolstoel (verkeers-)veilig te kunnen gebruiken en de waarde zo goed mogelijk te behouden.

Als u meer informatie over het onderhoud nodig heeft, dan raden wij u aan uw dealer te raadplegen.

Op onze website vindt u altijd alle actuele documentatie voor uw product. Als u meer informatie over het onderhoud nodig heeft, dan raden wij u aan uw dealer te raadplegen. U vindt onze contactgegevens op de achterzijde van de gebruikshandleiding.

OPMERKING

Een grotere weergave van de gebruikershandleiding is als pdf-bestand beschikbaar voor mensen met een verminderd gezichtsvermogen op **www.dietz-rehab.de**.

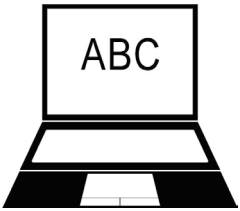

01 Belangrijke informatie

Geoogd Gebruik 6

Indicatie 6

Contra-indicatie 7

Tekens en symbolen 7

02 Productbeschrijving

Omvang van de levering 8

Accessoires 8

Opbouw van de tauron|rsi 9

03 Ingebruikname rolstoel

Opmerking over de totale afmetingen 10

Ingebruikname rolstoel 10

3.1 Rolstoel uitklappen 11

3.2 Voering rugleuning 11

3.3 Beensteunen plaatsen 12

3.4 Lengte onderbenen 12

3.5 Voetenplank 13

3.6 Kuitband. 13

3.7 De zitbreedte achteraan instellen. 14

3.8 Abductiekussentjes aan de zijkanten . . .15

04 Rolstoel gebruiken

4.1 Gaan zitten en opstaan. 16

4.2 De rolstoel bewegen en afremmen met de hoepels. 18

4.3 Rolstoel parkeren met de de parkeerrem. 19

4.4 Met de rolstoel hellingen, trottoirbanden en verhogingen op- en afrijden 20

4.5 Rem voor begeleider (optioneel) 21

4.6 Rolstoel beladen 22

4.7 Rugleuning 22

4.8 Zijdelen verwijderen 22

4.9 Beensteunen wegzwenken en verwijderen. 23

4.10 Voetenplank opklappen 23

4.11 Duwstang loskoppelen en vastzetten 24

4.12 Bekkengordel (optioneel) 24

4.13 Vervoer van de rolstoel zonder rolstoelgebruiker 25

05 Individuele instellingen

Belangrijke opmerking 26
5.1 Gereedschap 26
5.2 Schijfrem (optioneel) 27
5.3 Armsteunen 27
5.4 Voetplaten met verstelbare hoek 28
5.5 Lengte onderbenen 28
5.6 Beensteun met verstelbare hoek (optioneel) 29
5.7 Hoogte van de armsteun (optioneel) 29
5.8 Zitplaat draaien. 30
5.9 Duwstang 31
5.10 Instelling zithoogte 31
5.11 Wielbasisverlenging 32
5.12 Anti-kiepwielen. 33
5.13 Hoofdsteun (optioneel) 33
Zo worden de maten bij DIETZ gemeten. 35
Afmetingen en gewicht tuaron|rsi 36
Meer informatie 37
Materialen 37
Productcontroles 37

07 Veiligheidsinstructie

Veiligheidsinstructies en rijbeperkingen 38

08 Opmerkingen over het gebruik

Onderhoud. 40
Onderhoudsplan 41
Storingen zoeken en verhelpen 43
Reiniging 44
Desinfectie 44
Doorgifte en hergebruik 45
Opslag 45
Verwijderen/recycling 45

09 Fabrikantverklaringen

Productkenmerking 46
Garantie 47
Levensduur 47
Aansprakelijkheid 47

GEOOGD GEBRUIK

De rolstoel tauron|rsi is speciaal bedoeld voor dagelijks gebruik binnensen buitenshuis door obese patiënten met beperkte of geen mobiliteit om hen weer een zekere mate van mobiliteit terug te geven. De rolstoel kan overal worden gebruikt waar sprake is van een vaste ondergrond en is dankzij het inklapmechanisme ook geschikt voor vervoer. De rolstoel is uitsluitend bedoeld voor het voortbewegen van volwassen personen, zelfstandig of door een ander. De maximale belasting is 250 kg. U kunt deze gegevens controleren op het identificatieplaatje. De rolstoel is niet geschikt voor kinderen.

De rolstoel kan en mag niet worden gebruikt als middel om andere voorwerpen mee voort te trekken of voor andere transportwijzen.

Typische gebruiksomgevingen voor de tauron|rsi zijn bejaarden- en verzorgingstehuizen, ziekenhuizen, revalidatiecentra, dagopvang voor ouderen en de eigen woning.

Het beoogde gebruik kan afwijken bij producten die op maat zijn gemaakt. Dit wordt in zo'n geval aangegeven. In dat geval moet ook de met dat product meegeleverde documentatie worden geraadpleegd.

INDICATIE

Deze rolstoel dient ter ondersteuning bij handicaps of sterke mobiliteitsbeperkingen, met name ook bij personen met overgewicht en/of adipeuze personen, door

- verlamming
- Amputatie van ledematen
- Afwijkingen / vervormingen van ledematen
- gewrichtsverkorting / gewrichtsschade (niet aan beide armen)
- andere aandoeningen

CONTRA-INDICATIE

Deze rolstoel mag niet worden gebruikt bij

- waarnemingsstoornissen
- ernstige evenwichtsstoornissen
- amputatie van beide armen
- contracturen/gewrichtsschade aan beide armen
- onvermogen tot zitten
- verminderde of onvoldoende gezichtsvermogen

TEKENS EN SYMBOLEN

Deze symbolen wijzen op tekstpassages die nuttig zijn voor het alledaagse gebruik van dit product.

WAARSCHUWING

Waarschuwingen moeten altijd worden opgevolgd!

Deze wijzen u erop dat wanneer u de instructies niet opvolgt, er letselrisico voor de gebruiker en/of van schade aan de rolstoel en/of de omgeving bestaat.

OPMERKING

Hier krijgt u tips en suggesties die het gebruik makkelijker maken.

De tuaron|rsi wordt volledig gemonteerd geleverd en is in karton verpakt. Bewaar de verpakking indien mogelijk. Deze kan later eventueel gebruikt worden om de rolstoel op te slaan.

OMVANG VAN DE LEVERING

Controleer direct na ontvangst de inhoud van de verpakking op beschadigingen en volledigheid. De inhoud bestaat uit:

- 1 Verpakking
- 1 rolstoel, voorgemonteerd
- 1 paar beensteunen
- 1 voetenplank
- Gebruikshandleiding
- Zitting
- Accessoires (mits gekozen)

ACCESSOIRES

- Amputatiesteun
- Bekkengordel
- Luchtbanden
- Beensteunen met verstelbare hoek
- Hoogteadapter voor armsteun +20 mm
- Kniebeschermer
- Hoofdsteun
- Schijfrem (voor begeleider)
- Houder voor wandelstok (uitsluitend aan te brengen in de fabriek)

OPBOUW VAN DE tauron|rsi

Basiscomponenten

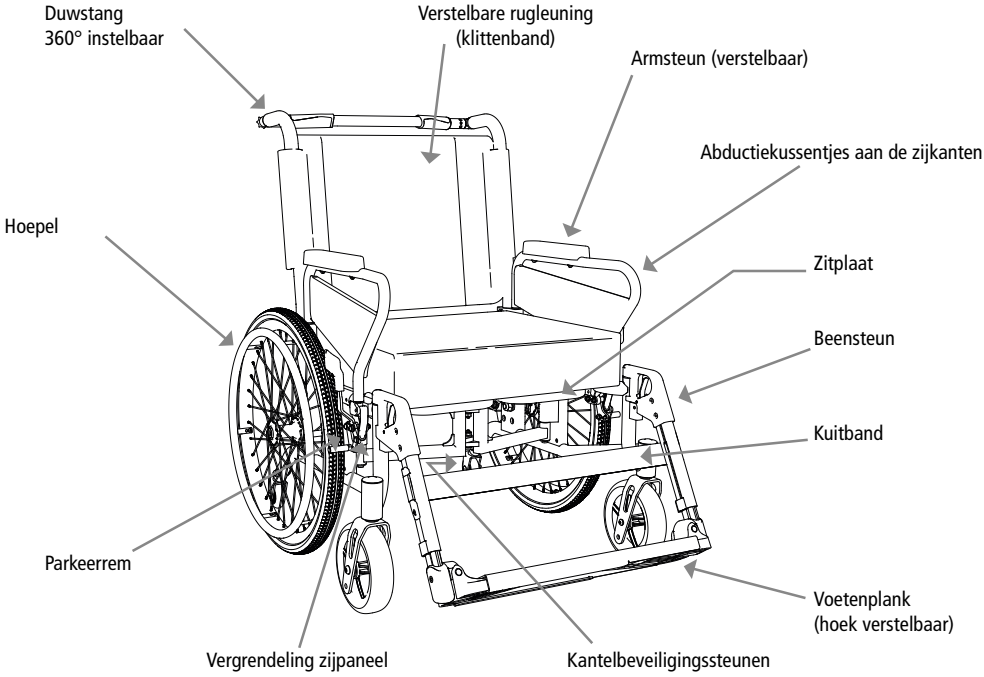

afb. 1

OPMERKING

De beschreven uitrustingskenmerken en de omvang van de levering kunnen per land en markt verschillen.

OPMERKING OVER DE TOTALE AFMETINGEN

De rolstoel tauron|rsi is een extra breed XXL-product, dat in alle uitvoeringen breder is dan 700 mm en daarmee ook breder kan zijn dan een deur.

Bij gebruik van openbaar vervoer en bij het rijden op stations en perrons kunnen beperkingen optreden. Zorg er daarom voor dat u, voordat u aan uw reis begint, zich over de situatie bij de betreffende vervoersmaatschappijen informeert.

OPMERKING

Zorg ervoor dat de rolstoel nooit in de directe omgeving van nooduitgangen geplaatst wordt of vluchtwegen blokkeert.

INGEBRUIKNAME ROLSTOEL

Voor het eerste gebruik hoeft u de rolstoel alleen uit te klappen en de beensteunen te plaatsen. In dit hoofdstuk leest u hoe u de rolstoel kunt uitklappen en klaar maken voor gebruik. Daarnaast vindt u hier uitleg over alle verstelmogelijkheden zonder gereedschap, waarmee u de stoel optimaal op uw behoeften kunt aanpassen.

In hoofdstuk **"03 Ingebruikname rolstoel"** vindt u uitleg over alle mogelijke (zonder gereedschap uit te voeren) instellingen, waarmee u de rolstoel op uw behoeften kunt afstemmen.

In hoofdstuk **"05 Instellingen/persoonlijke aanpassing"** vindt u uitleg over complexere instellingen als zithoogte, zithoek en meer voor optimale afstemming.

OPMERKING

De eerste ingebruikname moet worden uitgevoerd door vakbekwaam personeel van de dealer.

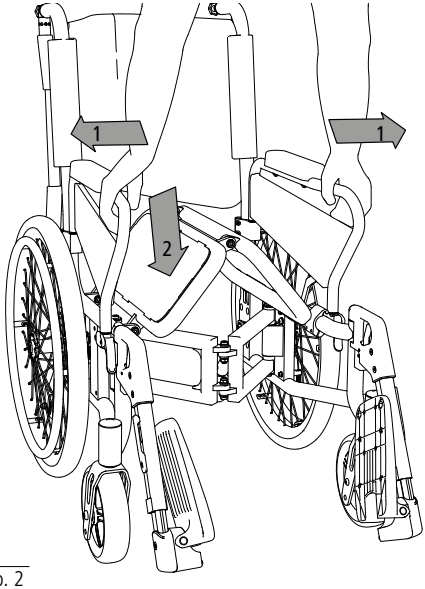

afb. 2

3.1 Rolstoel uitklappen

1. Ga voor de rolstoel staan, pak de zijbuizen aan de voorkant vast en druk deze naar buiten (1, afb. 2).

2. Druk vervolgens een van de zitvlakken met vlakke hand aan de voorkant naar beneden (2, afb. 2) totdat de rolstoel helemaal uitgeklapt is.

3. Vergrendel de duwstang (zie 4.11)

WAARSCHUWING

Knelgevaar!

Let bij het in- en uitkappen en opstellen van de rolstoel op uw vingers en pak de rolstoel alleen vast aan de weergegeven onderdelen.

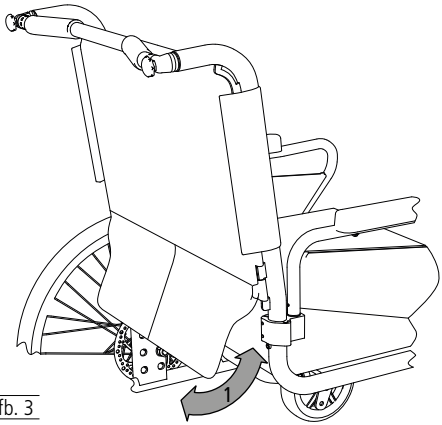

afb. 3

3.2 Voering rugleuning

1. De rugmat kan aan de onderkant van de zitting met klittenband vast worden gezet. Zo wordt de opening tussen rugleuning en zitting gesloten (1, afb. 3).

3.3 Beensteunen plaatsen

1. Plaats de beensteunen vanaf de zijkant van bovenaf (1, afb. 4) en draai ze naar voren (2, afb. 4). De beensteun klikt dan duidelijk hoorbaar vast.

2. Als het goed is, hebben de beensteunen geen speling meer nadat ze zijn vastgezet. Desgewenst kunt u de inbusbout aan de zijkant (1, afb. 5) voorzichtig aanhalen totdat de speling bij de beensteunen tot een minimum is teruggebracht.

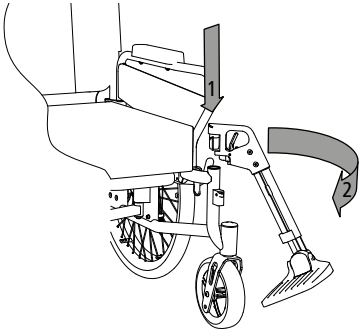

afb. 4

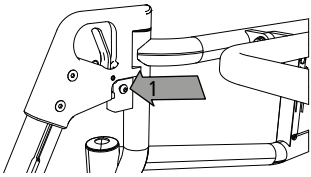

afb. 5

WAARSCHUWING

Knelgevaar bij bewegende delen.

3.4 Lengte onderbenen

De instelling is correct als uw bovenbenen loodrecht op de zitting liggen wanneer de voeten op de Voetplaten steunen.

3. Voor het instellen kunt u de bouten aan de achterkant van de beensteunen (1, afb. 6) losdraaien, totdat het onderste deel van de beensteunen kan worden uitgeschoven.

4. Zet de voetsteun in de stand die voor u comfortabel is (2, afb. 6) en draai vervolgens de bouten vast. Om beide kanten gelijkmatig te kunnen verstellen, zijn er voor een betere oriëntatie aan de buitenkanten maatstrepen geplaatst.

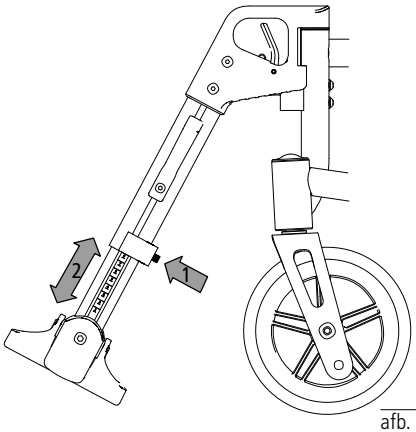

afb. 6

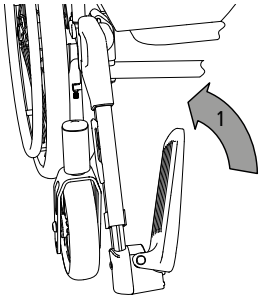

afb. 7

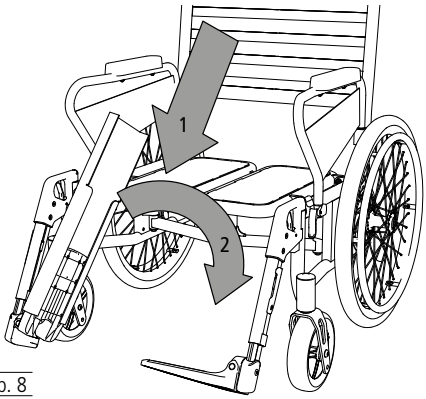

afb. 8

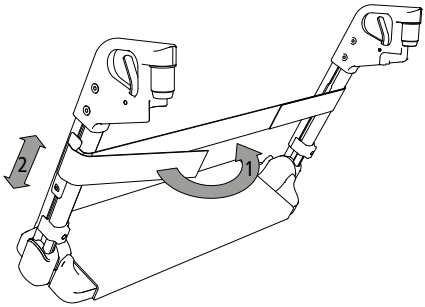

afb. 9

3.5 Voetenplank

1. Om de voetenplank te kunnen monteren, moet de voetsteun omhoog worden geklapt (1, afb. 7).
2. Plaats de voetenplank volledig op de opgeklapte voetsteun (1, afb. 8) en draai de voetenplank vervolgens zover omlaag (2, Abb. 8) dat de uitsparing de voetsteun aan de andere kant volledig bedekt.
3. Om de voetenplank te verwijderen, voert u deze handelingen uit in omgekeerde volgorde.

OPMERKING

Gebruik de rolstoel alleen als de voetenplank is aangebracht.

WAARSCHUWING

Knelgevaar bij bewegende delen.

3.6 Kuitband

1. Voer de kuitband aan de buitenkant van de beensteunen door de plastic bevestigingsvoorziening (1, afb. 9).
2. Draai de inbusbout aan de plastic bevestigingsvoorzieningen. Nu kunt u de kuitband naar de gewenste hoogte brengen (2, afb. 9).
3. Vervolgens haalt u de inbusbout aan en zet u de kuitband vast met de klittenbandsluiting.

3.7 De zitbreedte achteraan instellen

De zitbreedte aan de achterkant van de tauron|rsi is verstelbaar met behulp van de achterste klemmen voor de zijdelen.

1. Open hiervoor eerst de vergrendelinghendel van de voorste klem (1, afb. 10).

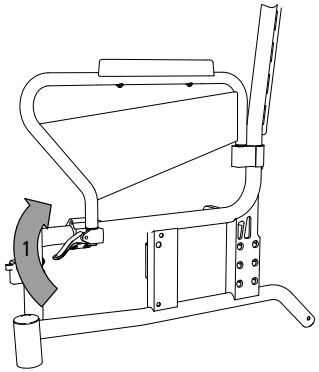

afb. 10

2. Draai beide inbusbouten van de voorste (1, afb. 11) en achterste (2, afb. 11) klem op het zijpaneel.

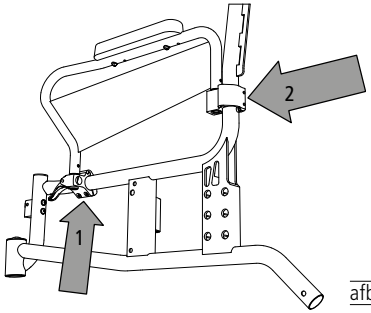

afb. 11

3. Draai nu de achterste klem in de gewenste positie (1, afb. 12). Ondersteun en begeleid de voorste klem bij het verschuiven (2, afb. 12) over het zijframe en druk deze hierbij iets naar boven.

4. Draai vervolgens de inbusbouten van de achterste klem vast. Druk de voorste klem licht naar boven, zodat de punt van het zijpaneel daar vlak op ligt. Draai ten slotte beide inbusbouten van de voorste klem vast.

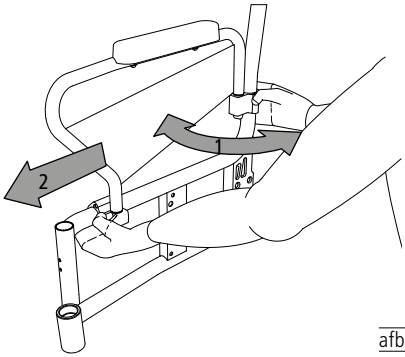

afb. 12

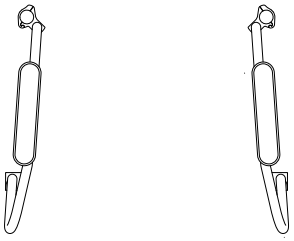

afb. 13

5. Als u de klemmen verder naar binnen plaatst, wordt de zitting achteraan smaller (afb. 13).

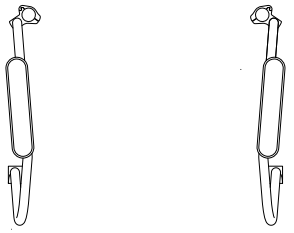

afb. 14

6. Als u de klemmen naar buiten plaatst, wordt de zitting achteraan breder (afb. 14).

3.8 Abductiekussentjes aan de zijkanten

De abductiekussentjes aan de zijkanten zijn niet alleen verstelbaar aan de achterkant, maar kunnen ook andersom worden geplaatst.

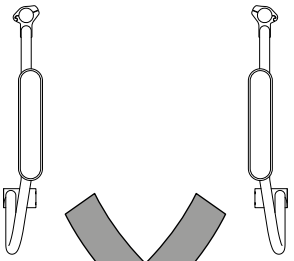

afb. 15

1. De standaardpositie maakt abductie van de beenpositie mogelijk (afb. 15).

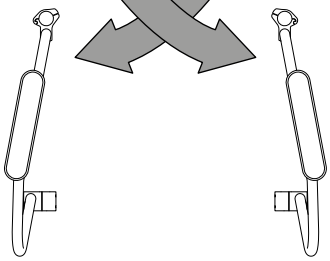

afb. 16

2. Door de abductiekussentjes andersom te plaatsen krijgen de bovenbenen extra ruimte (afb. 16).

ROLSTOEL GEBRUIKEN

4.1 Gaan zitten en opstaan

Sommige ziektebeelden of beperkingen veroorzaken een meer of minder grote bewegingsvrijheid of bewegelijkheid.

Om zo veilig en gemakkelijk mogelijk in uw rolstoel te gaan zitten en daar weer uit op te staan, volgt u de volgende stappen:

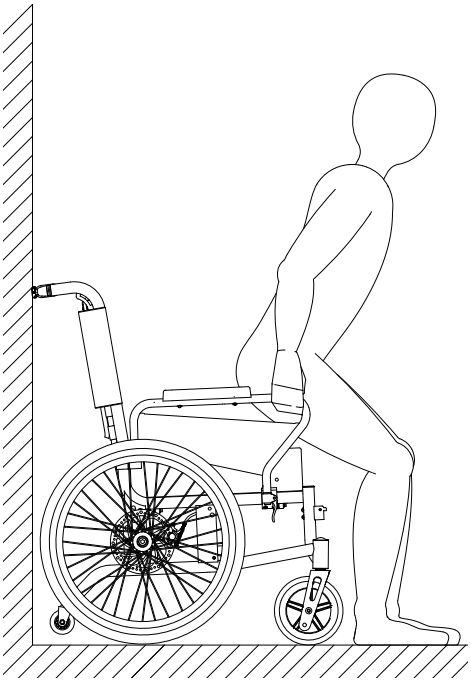

afb. 17

OPMERKING

Plaats de rolstoel met de achterkant tegen een stevige muur. Zo wordt uitgesloten dat de rolstoel weg kan schuiven, met name op een gladde ondergrond.

Gaan zitten

1. Ontgrendel de beensteunen en zwenk deze naar buiten toe weg.
2. Plaats de rolstoel indien mogelijk met de achterwielen tegen een stevige muur.
3. Vergrendel de rolstoel met beide parkeerremmen.
4. Begeef u zo dicht mogelijk bij de rolstoel, draai u om en ga voorzichtig achteruit, totdat u merkt dat uw benen de rand van de zitting raken.
5. Pak nu met beide handen de armsteunen vast en leun daarop.
6. Nu kunt u langzaam en veilig in de rolstoel gaan zitten.
7. Zwenk vervolgens de beide beensteunen weer naar voren (in de rijrichting). Let op het klikkende geluid of de beensteunen hoorbaar en merkbaar zijn vastgeklikt.
8. Klap ten slotte de beide voetplaten met uw voeten naar beneden en zet uw voeten op de voetplaten.

Opstaan

Voer dezelfde stappen in omgekeerde volgorde uit om op te staan uit de rolstoel.

OPMERKING

Voor in- en uitstappen vanaf de zijkant moet het zijpaneel via de bovenkant worden verwijderd (zie hoofdstuk 4.2).

WAARSCHUWING

Belast de voetplaten/voetplaten niet bij het gaan zitten of opstaan. Deze zijn niet bedoeld om het volle gewicht van een persoon te dragen.

4.2 De rolstoel bewegen en afremmen met de hoepels

Met de beide hoepels aan de achterwielen kunt u de rolstoel vooruit en achteruit bewegen en naar links of rechts manoeuvreren.

1. Pak de hoepel met de hand vast en draai het wiel naar voren of achteren (1, afb. 18). Hiervoor plaatst u de hand met de duim in de rijrichting op de hoepel en sluit u de andere vingers tot een vuist om de hoepel.
2. Om te remmen kunt u met uw vuist beheerst kracht uit oefenen op de hoepels.
3. Om de rolstoel te sturen wordt de hoepel afgeremd aan de kant waarheen men wil sturen of draaien.
4. Om op de plaats te draaien duwt de ene hand naar voren en de andere hand tegelijkertijd naar achteren.

WAARSCHUWING

Om handletsel te voorkomen, mag u tijdens het rijden met de rolstoel niet met uw handen tussen de spaken of tussen het achterwiel en de parkeerrem komen.

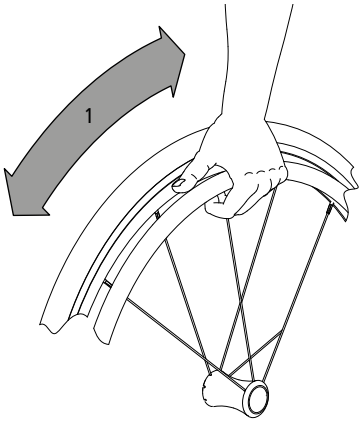

afb. 18

WAARSCHUWING

Zorg er bij het voortbewegen van de rolstoel voor dat u niet met uw duim de band raakt.

Knelgevaar tussen band en zijpaneel/armsteun.

WAARSCHUWING

De hoepels kunnen bij langere remacties sterk verhit raken.

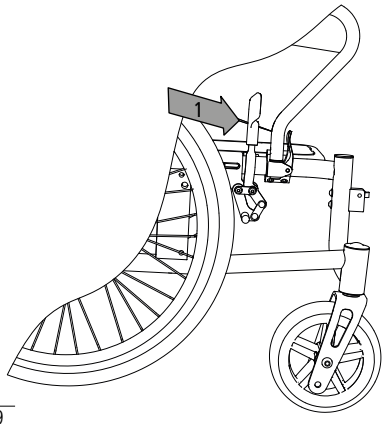

afb. 19

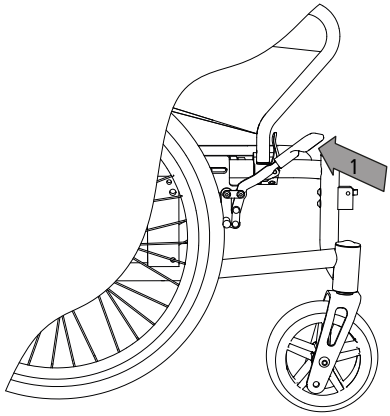

afb. 20

WAARSCHUWING

Controleer voorafgaand aan iedere rit of de remmen werken.

4.3 Rolstoel parkeren met de de parkeerrem

De parkeerrem stelt de gebruiker in staat om de rolstoel veilig te parkeren.

1. Als u met de rolstoel stilstaat, gebruikt u de parkeerrem (bandrem). Druk daarvoor de hendel naar voren (1, afb. 19) totdat deze vanzelf in die stand blijft staan. Nu staat de rolstoel veilig, u kunt nu in- of uitstappen of de rolstoel parkeren.
2. U kunt de rem vrijzetten door de hendel terug te bewegen (1, afb. 20).

OPMERKING

Zet de rolstoel altijd met de remmen aan beide kanten vast, omdat de rolstoel niet voldoende wordt vergrendeld als u deze aan één kant op de rem zet.

WAARSCHUWING

Rem de rolstoel tijdens het rijden altijd uitsluitend met de handen aan de hoepels en nooit met de parkeerrem. De parkeerrem is alleen bedoeld voor parkeren.

WAARSCHUWING

Als uw rolstoel luchtbanden heeft (optioneel), moet u ervoor zorgen dat er altijd genoeg lucht in zit. Bij een te lage bandenspanning werkt de parkeerrem minder goed.

4.4 Met de rolstoel hellingen, trottoirbanden en verhogingen op- en afrijden

Voordat u met de rolstoel een helling of een trottoirband/verhoging op- of afrijdt, moet u dit eerst oefenen in het bijzijn van een begeleider. In deze situaties, is de kans op achterover kiepen, en daarom adviseert DIETZ aan onervaren gebruikers om anti-kiepwielen te gebruiken. De remkracht is in dergelijke situaties beduidend zwakker dan op een gelijkmatige ondergrond. Gaten in het wegdek, een nat wegdek en sneeuw, steengruis en vuil op het wegdek maakt in zulke situaties de rolstoel extra vatbaar voor kantelen.

Als u een helling of een trottoirband/verhoging oprijdt, moet u met uw bovenlichaam ver voorover leunen (1, 2, afb. 21).

Als u een helling of een trottoirband/verhoging afrijdt, leun dan met uw bovenlichaam ver naar achteren (3,4, afb. 21)

WAARSCHUWING

Rij nooit een helling of een trottoirband/verhoging af zonder de rolstoel af te remmen, maar verlaag de snelheid.

WAARSCHUWING

U mag alleen trappen met meer dan twee treden oprijden wanneer u daarbij wordt geholpen door een andere persoon.

WAARSCHUWING

De stabiliteit op hellingen hangt af van de configuratie van de rolstoel, de behendigheid en de rijstijl van de gebruiker. Aangezien de behendigheid en rijstijl van de gebruiker niet van tevoren kan worden vastgesteld, is het onmogelijk om voor te schrijven welke maximale hellingshoek nog veilig is. Dit moet samen met een begeleider worden vastgesteld door de gebruiker, om kantelen te voorkomen.

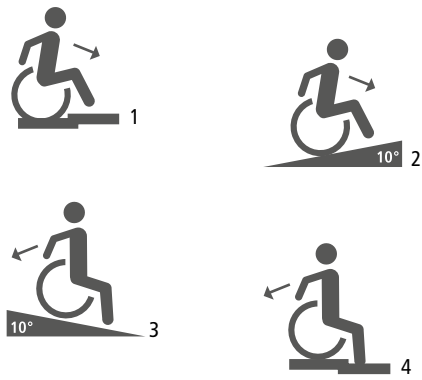

afb. 21

WAARSCHUWING

Probeer nooit om hellingen diagonaal op of af te rijden.

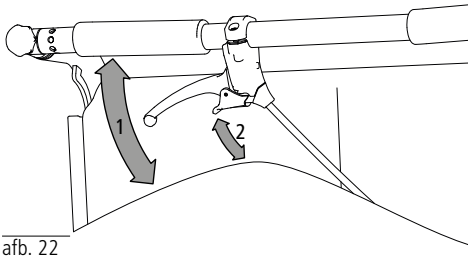

afb. 22

4.5 Rem voor begeleider (optioneel)

1. Door de handrem omhoog te trekken (1, afb. 22) kan de rolstoel gecontroleerd worden geremd.

2. U kunt de handrem vastzetten om de rolstoel te blokkeren. Trek daarvoor ook de kleine vergrendelingshendel naar boven (2, afb. 22). Deze blijft in de hoogste positie staan. Door de handrem verder naar boven te trekken wordt de vergrendeling opgeheven en is de rem weer vrij.

De begeleider kan de optionele remmen dus als gewone rem en als parkeerrem gebruiken. Dit is vooral een groot voordeel op hellingen. Het tempo kan gedoseerd geremd worden door de handrem meer of minder sterk in te knijpen.

WAARSCHUWING

Om de rolstoel veilig te parkeren, moet bovendien de parkeerrem aan beide kanten worden vastgezet.

WAARSCHUWING

Bij modellen zonder optionele rem voor de begeleider moet hij of zij fysiek en mentaal in staat zijn om de rolstoel op eigen kracht te remmen.

4.6 Rolstoel beladen

De tauron|rsi mag niet extra worden belast (met rugzakken of soortgelijke voorwerpen).

WAARSCHUWING

Gevaar van ongevallen! De duwstang kan opengaan als die extra wordt belast.

4.7 Rugleuning

1. Om de rugmat af te stellen, verwijdert u de bekleding en haalt u de klittenbandsluiting van het klittenband los (1, afb. 23).
2. Vervolgens kunt u het klittenband op de gewenste positie vastzetten (2, afb. 23). Begin aan de onderste klittenband. Tenslotte plaatst u de bekleding weer.

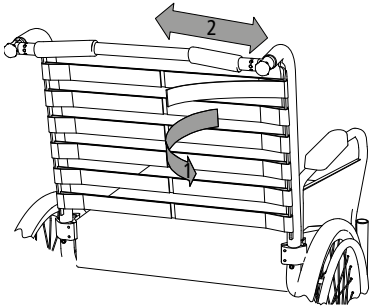

afb. 23

4.8 Zijdelen verwijderen

1. Open hiervoor de vergrendelingshendel van de voorste klem (1, afb. 24) door deze naar boven te drukken.
2. Het zijpaneel is nu ontgrendeld en kan naar boven worden weggenomen (2, afb. 24).

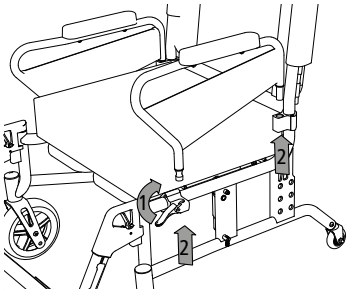

afb. 24

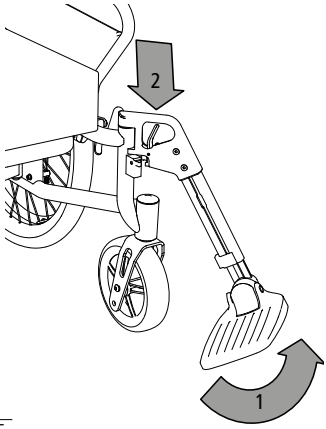

afb. 25

4.9 Beensteunen wegzwenken en verwijderen

1. Om de beensteunen te verwijderen, moet u eerst de kuitband verwijderen (zie 3.6) en vervolgens de voetenplank. Vervolgens kunt u de voetplaten opklappen (1, afb. 25).
2. Bedien de ontgrendelingshendel (2, afb. 25) en draai de beensteunen naar buiten.
3. Nu kunt u de beensteunen naar boven toe verwijderen.

WAARSCHUWING

Voordat er een handeling wordt uitgevoerd met de beensteunen, moet de rolstoel worden vergrendeld zodat deze niet onbedoeld kan wegrollen.

WAARSCHUWING

Knelgevaar bij bewegende delen.

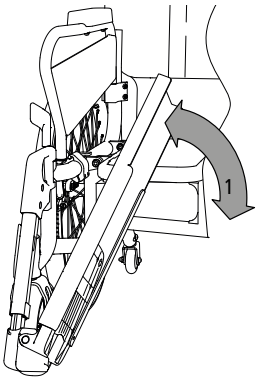

afb. 26

4.10 Voetenplank opklappen

1. Afhankelijk van de montagezijde kan de voetenplank naar links of rechts of omhoog of omlaag worden gedraaid (1, afb. 26).
2. Om de rolstoel op te kunnen klappen zodat deze weinig ruimte inneemt, moet de voetenplank worden opgeklapt en verwijderd (zie 3.5) en moet de duwstang ontgrendeld zijn (zie 4.11).

WAARSCHUWING

Knelgevaar! Pas op dat uw vingers niet bekneld raken als u de voetenplank omlaag draait.

WAARSCHUWING

De voetenplank of de voetenbord mogen bij het in- en uitstappen niet worden belast.

4.11 Duwstang loskoppelen en vastzetten

De duwstang kan aan de linker kant worden losgekoppeld.

1. Draai hiervoor de stervormige draaibout zo ver los (1, afb. 27) dat het plastic gedeelte uit de uitsparing steekt.
2. Vervolgens kunt u de duwstang aan de zijkant naar beneden draaien (2, afb. 27). De duwstang is nu ontgrendeld en de rolstoel kan worden opgeklapt. Voor het vergrendelen van de duwstang voert u deze stappen in omgekeerde volgorde uit.

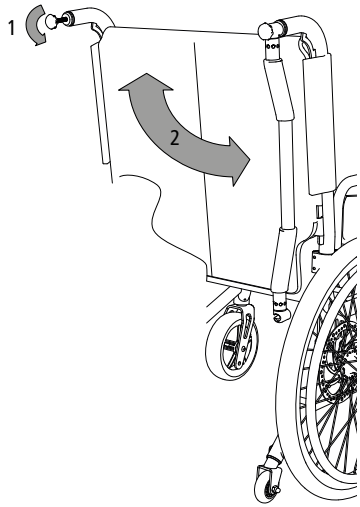

afb. 27

WAARSCHUWING

Voor het gebruik van de rolstoel moet de duwstang correct vergrendeld zijn.

4.12 Bekkengordel (optioneel)

Optioneel kan een bekkengordel worden geplaatst. Deze houdt de persoon in de rolstoel stevig en stabiel op zijn of haar plaats. Zo wordt naar voren uit de rolstoel vallen voorkomen.

1. De bekkengordel wordt links en rechts achteraan aan de rugbuis gemonteerd (afb. 28).

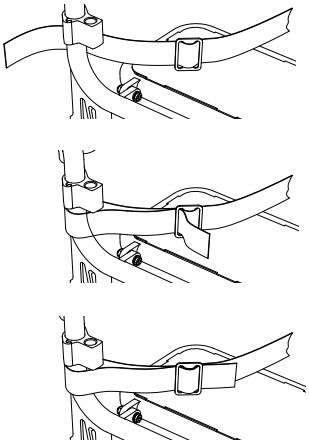
afb. 28

WAARSCHUWING

De montage dient door een vakman te worden uitgevoerd.

WAARSCHUWING

De tauron|rsi is niet getest volgens ISO-norm 7176-19 en daardoor niet toegestaan als zitting voor personenvervoer in een auto.

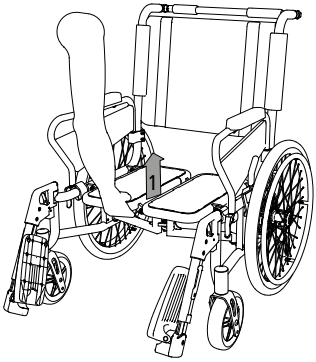

afb. 29

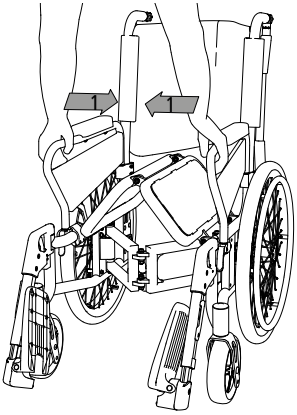

afb. 30

WAARSCHUWING

Controleer de richtlijnen bij uw luchtvaartmaatschappij / spoorwegmaatschappij met betrekking tot de verpakking / afmetingen voor het rolstoelvervoer.

4.13 Vervoer van de rolstoel zonder rolstoelgebruiker

Voor het vervoer in de auto, het vliegtuig, de trein of eenvoudigweg om plaats te maken kan de rolstoel zonder gereedschap compact worden ingeklapt. Hij neemt dan heel weinig ruimte in en laat zich goed opbergen. Desgewenst kan hij in draagbare elementen gemonteerd worden.

De afmetingen in ingeklapte toestand vindt u in de technische specificaties.

1. Klap de voetplaten omhoog en stap uit de rolstoel.
2. Onderdelen die bij het opbergen makkelijk van de rolstoel kunnen worden gehaald (bijv. het werkblad, loophulpmiddelen, kussens, beensteunen enz.) moeten worden verwijderd en bewaard op een geschikte en veilige plek.
3. Om de rolstoel op te klappen maakt u eventueel het klittenband van de rugmat los van de zitting en legt u de zitting opzij.
4. Ontgrendel de duwstang en draai deze omlaag.
5. Ga nu voor de rolstoel staan en trek vervolgens een van de zitvlakken in het midden omhoog. De zitvlakken vormen nu een licht hoek naar boven (1, afb. 29).
6. Pak nu beide zijdelen aan de voorkant vast en druk deze naar elkaar toe. De rolstoel klapt nu in. (1, afb. 30).

Zie voor het opstellen van de rolstoel **»03 Rolstoel in gebruik nemen«.**

BELANGRIJKE OPMERKING

WAARSCHUWING

De in dit hoofdstuk getoonde en beschreven instellingen mogen allen door vakbekwaam personeel worden uitgevoerd. Bij onjuiste aanpassingen aan de rolstoel bestaat het gevaar op ongelukken.

Verkeerd instellen van de remmen kan levensgevaarlijk zijn.

De begeleider kan de optionele remmen dus als gewone rem en als parkeerrem gebruiken. Gebruik alleen originele accessoires van DIETZ (zie accessoirelijst hoofdstuk 2). Het tempo kan gedoseerd geremd worden door de handrem meer of minder sterk in te knijpen.

5.1 Gereedschap

Voor het afstellen is het volgende gereedschap nodig:

1. Inbussleutel (3, 4, 5, 6, 10)
2. Ring/steek sleutel (10, 13, 22)
3. Kruiskopschroevendraaier

5.2 Schijfrem (optioneel)

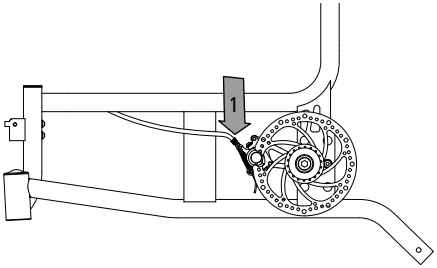

afb. 31

1. Voor een gelijkmatig remwerking wordt de remkracht ingesteld met de bijbehorende stelbout (linker remcilinder / rechter remcilinder) (1, afb. 31).

2. De remkracht wordt groter door de bout losser te draaien. Maak de moer los en draai de stelbout los, totdat u bij draaiend wiel een schurend geluid hoort.

3. Draai vervolgens de stelbout weer vast totdat het schurende geluid weer verdwijnt.

4. Na het instellen zet u de stelbout vast door de moer vast te draaien. De stelbout op de remkabel bij de handvatten werkt gelijkmatig aan beide kanten. Deze dient uitsluitend voor de fijnafstemming van de remkracht.

WAARSCHUWING

Zorg ervoor dat de instelling aan beide kanten van de rolstoel hetzelfde is.

5.3 Armsteunen

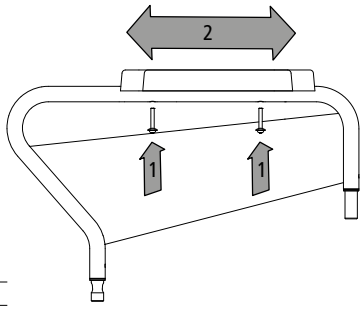

afb. 32

1. Draai de bouten waarmee de armsteun aan het zijpaneel is bevestigd, los (1, afb. 32).

2. Vervolgens kunt u de armsteunen naar 30 mm voren of achteren schuiven (2, afb. 32).

3. Draai vervolgens de bouten weer vast om de steun vast te zetten.

5.4 Voetplaten met verstelbare hoek

1. Om de hoek te wijzigen, verwijdert u eerst de voetenplank.
2. Draai de inbusbout los en trek de voetsteun iets naar binnen, totdat de vergrendeling loskomt (1, afb. 33).
3. Stel nu de gewenste hoek in (2, afb. 33) en draai de inbusbout weer vast.
4. Ten slotte brengt u de voetenplank weer aan op de voetsteun

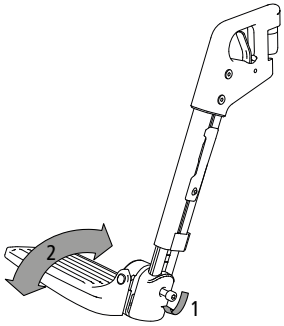

afb. 33

5.5 Lengte onderbenen

De instelling is correct als uw bovenbenen loodrecht op de zitting liggen wanneer de voeten op de voetplaten steunen.

1. Voor het instellen kunt u de bouten aan de achterkant van de beensteun (1, afb. 34) losdraaien, totdat het onderste deel van de beensteun kan worden uitgeschoven.
2. Zet de voetsteun in de stand die voor u comfortabel is (2, afb. 34) en draai vervolgens de bouten vast. Om beide kanten gelijkmatig te kunnen verstellen, zijn er voor een betere oriëntatie aan de buitenkanten maatstrepen geplaatst.

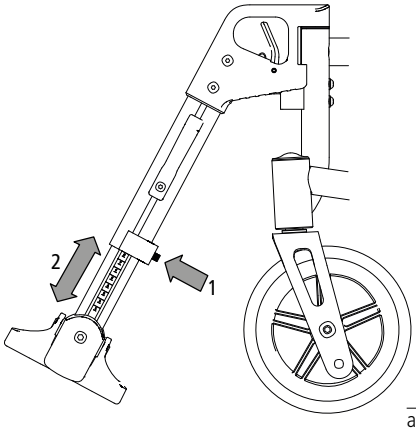

afb. 34

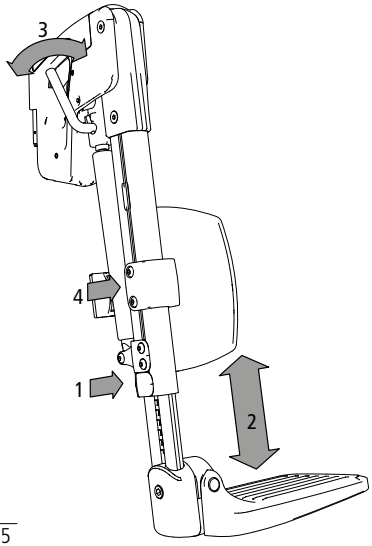

afb. 35

5.6 Beensteun met verstelbare hoek (optioneel)

1. Draai de inbusbout aan de achterkant los (1, afb. 35).

2. Nu kunt u de hoogte van het onderste deel van de beensteun wijzigen (2, afb. 35). Als u de juiste hoogte heeft gevonden, kunt u de vastzetbout weer vastdraaien.

3. Om de hoek van de beensteun te wijzigen, trekt u aan of drukt u op de hendel (3, afb. 35). De hoek kan traploos worden versteld via een gasdrukveer.

4. Door de vastzetbout (4, afb. 35) op het kuitkussen los te draaien, kunt u de hoogte van het kussen wijzigen.

5. Ten slotte draait u de vastzetbouten van het kuitkussen weer vast.

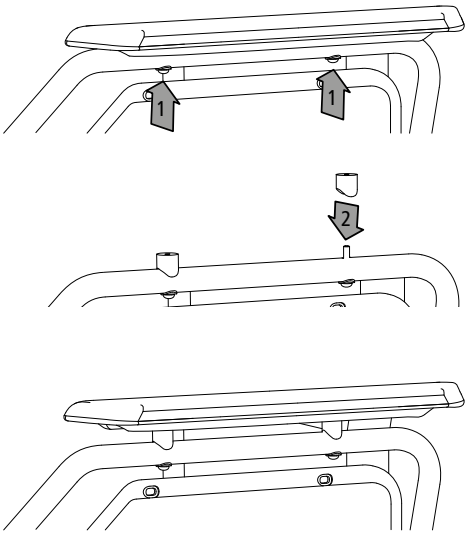

afb. 36

5.7 Hoogte van de armsteun (optioneel)

Met de hoogteadapter kan de hoogte van de armsteunen 20 mm worden versteld.

1. Draai de bouten (1, afb. 36) waarmee de armsteun aan het frame is bevestigd, los.

2. Vervolgens verwijdert u de armsteun van het frame en plaatst u beide hoogte-adapters op de boorgaten (2, afb. 36) van de armsteunen op het frame.

3. Nu kunt u de armsteun weer terugplaatsen op de hoogteadapter en vastzetten met de bouten.

4. Herhaal deze stap aan de andere kant.

5.8 Zitplaat draaien

De rolstoel wordt gemonteerd geleverd, in de door u gekozen optimale instelling voor de zitdiepte. De zitplaat heeft asymmetrisch geplaatste houders. Desgewenst, bijv. als de rolstoel opnieuw in gebruik wordt genomen, kan de zitdiepte 90 mm worden versteld (afb. 38+49).

1. Draai hiervoor de vier bouten aan de buitenkant van de zitplaat los en monteer de zitplaat vervolgens 180° gedraaid (afb. 37).
2. Zorg ervoor dat aller vier bouten weer stevig zijn vastgedraaid.

WAARSCHUWING

De beschreven aanpassing van de zitplaat mag alleen door een deskundige worden uitgevoerd.

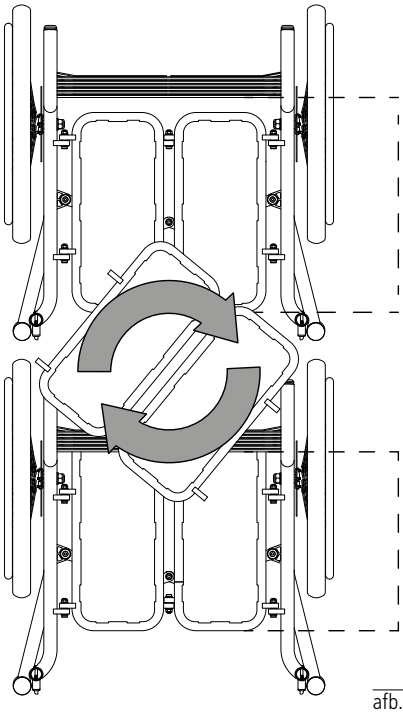

afb. 37

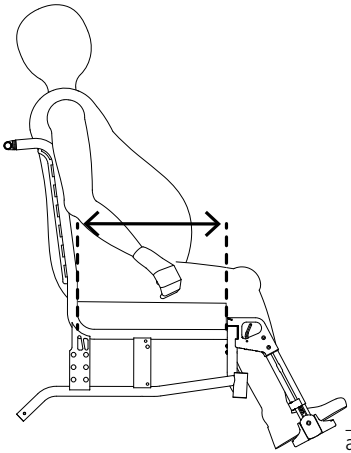

afb. 38

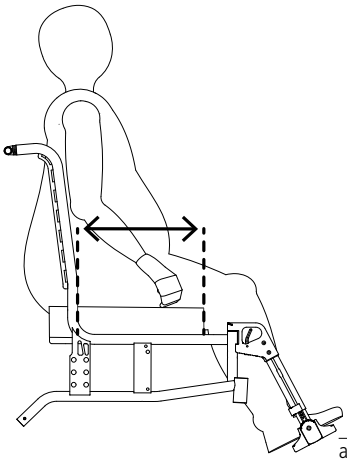

afb. 39

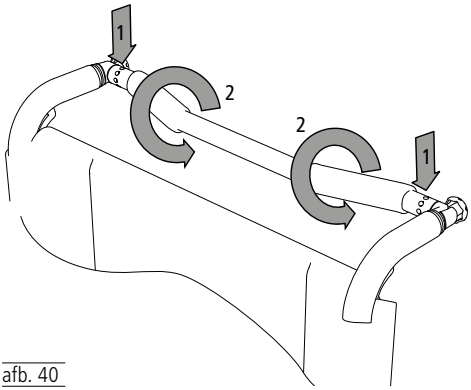

afb. 40

5.9 Duwstang

De duwstang kan in stappen van 45° worden bijgesteld.

1. Draai hiervoor beide inbusbouten (links / rechts) (1, afb. 40) helemaal los en verwijder ze.
2. Plaats vervolgens de duwstang in een voor positie die voor u comfortabel is (2, afb. 40). Draai vervolgens de bouten weer vast.

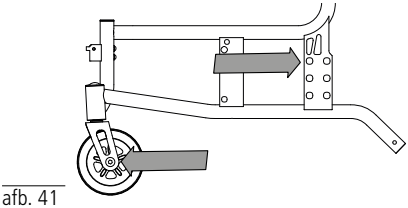
afb. 41

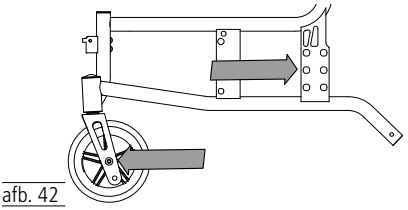
afb. 42

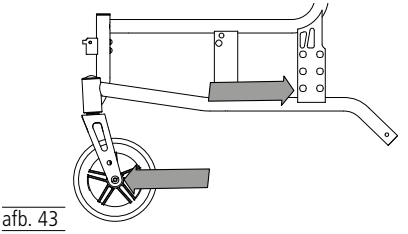
afb. 43

5.10 Instelling zithoogte

De zithoogte van de rolstoel is verstelbaar in 3 stappen met een tussenafstand van telkens 40 mm (390, 430, 470 mm). Twee stappen van 40 mm worden mogelijk gemaakt door 2 verschillende boringen in de vork. Een verstelling van nog een stap van 40 mm is mogelijk door een zwenkwiel met 6″ te gebruiken:

- Zithoogte 390 – Zwenkwiel 150 mm / 6″ schroefas achterwiel boven (afb. 41)
- Zithoogte 430 – Zwenkwiel 200 mm / 8″ schroefas achterwiel midden (afb. 42)
- Zithoogte 470 – Zwenkwiel 200 mm / 8″ schroefas achterwiel onder (afb. 43)

WAARSCHUWING

Nadat de zithoogte is gewijzigd, moeten de reminstellingen opnieuw worden gecontroleerd. _

5.11 Wielbasisverlenging

Door het achterwiel naar achteren te verplaatsen (afb. 44) wordt de wielbasis langer en staat de rolstoel stabieler. Als het achterwiel naar voren wordt verplaatst (afb. 45) worden de zwenkwielen ontlast waardoor uw rolstoel wendbaarder wordt.

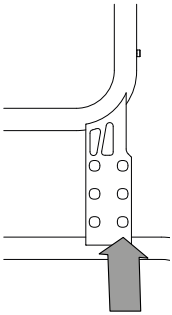

afb. 44

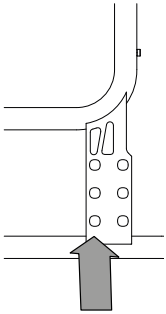

afb. 45

1. Als er een rem voor de begeleider is gemonteerd (optioneel) maakt u de remkabels van de schijfrem aan beide kanten helemaal los en trekt u de remkabel eruit (1, afb. 46).
2. Draai vervolgens de boutverbinding van de wielas los en trek vervolgens de wielas er helemaal uit.
3. In de volgende stap kunt u het achterwiel naar beneden toe verwijderen. De adapter inclusief remcilinder van de schijfrem moet nu 180° worden gedraaid en, afhankelijk van de aanpassing, 40 mm naar voren of naar achteren worden verplaatst. Voor het plaatsen voert u deze stappen in omgekeerde volgorde uit. Zorg ervoor dat u alle bouten stevig aandraait.

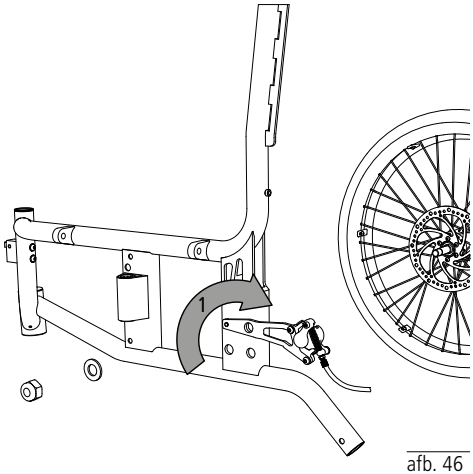

afb. 46

WAARSCHUWING

Als de wielbasis wordt versteld, moeten de schijfremmen opnieuw worden ingesteld (zie hoofdstuk 5.3) In dat geval moet voor deze optie zijn gekozen.

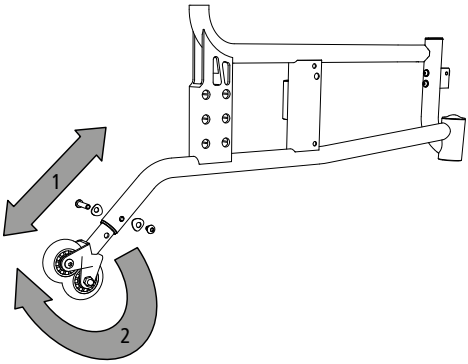

afb. 47

5.12 Anti-kiepwielen

De Anti-kiepwielen voorkomen dat de rolstoel naar achter kantelt.

De Anti-kiepwielen moeten op geringe hoogte boven de grond geplaatst zijn. Daarvoor kunnen de Anti-kiepwielen individueel worden ingesteld. Draai hiervoor de bouten los en verschuif de Anti-kiepwielen naar de kleinst mogelijk afstand tot de grond. Draai vervolgens de bouten weer vast (1, afb. 47).

Indien nodig, als de afstand tussen de Anti-kiepwielen en de grond te gering is, kunt u de Anti-kiepwielen ook 180° draaien, zodat deze naar boven wijzen (2, afb. 47).

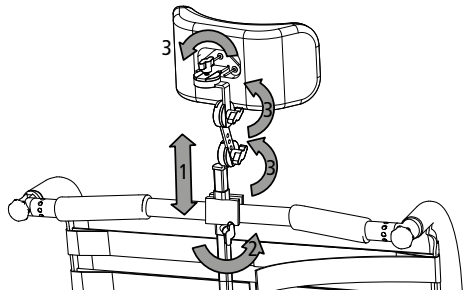

afb. 48

5.13 Hoofdsteun (optioneel)

Hoofdsteun monteren

1. Schuif de kopsteun in de gewenste positie (1, afb. 48).
2. Draai de vleugelbout vast (2, afb. 48) om de hoofdsteun te vergrendelen.
3. Voor het verwijderen van de hoofdsteun voert u deze stappen in omgekeerde volgorde uit.

Hoofdsteun instellen

1. Draai de vier vleugelbouten los. (2+3, afb. 48).
2. Breng de hoofdsteun in de gewenste positie.
3. Draai de vleugelbouten vast (2+3, afb. 48).

WAARSCHUWING

De hoofdsteun is bedoeld om het hoofd te ondersteunen en is niet geschikt om als transportborging te gebruiken.

NL

5.14 Accessoires en hulpstukken van andere fabrikanten

In het algemeen geldt dat alleen originele accessoires van DIETZ GmbH mogen worden gebruikt. Als er producten van andere fabrikanten op de rolstoel worden gemonteerd, gaat de verantwoordelijkheid voor de veiligheid van het product over op degene die het accessoire of het hulpstuk heeft gemonteerd. De conformiteit van de combinatie van accessoire/hulpstuk en product moet dan opnieuw worden bevestigd door degene die de montage uitvoert. De door DIETZ bevestigde conformiteit op grond van MDR 2017/745, bijlage II, komt hiermee te vervallen.

WAARSCHUWING

Als er hulpstukken of accessoires worden gebruikt die niet door DIETZ worden verkocht, kan de veiligheid van het product niet worden gegarandeerd.

WAARSCHUWING

Als er accessoires of hulpstukken op de rolstoel worden gemonteerd, moeten altijd de veiligheidsinstructies in de gebruikshandleiding bij het betreffende accessoire of hulpstuk worden opgevolgd.

ZO WORDEN DE MATEN BIJ DIETZ GEMETEN

De informatie over de afmetingen heeft betrekking op de standaardinstelling van de rolstoel en kan verschillen afhankelijk van de uitvoering en aanpassingen.

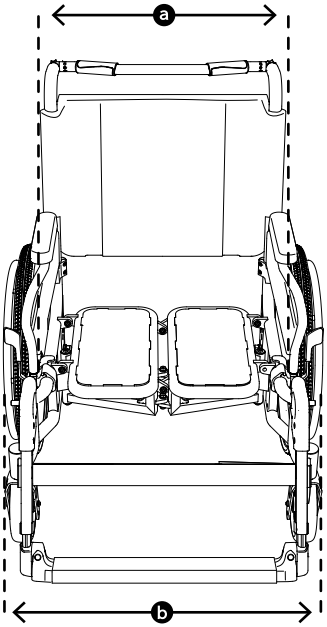

afb. 49

OPMERKING

Afmetingen die zijn gemeten aan onderdelen van textiel (bijv. rughoogte) moeten als richtwaarde met een afwijking van +/ -10 mm worden beschouwd.

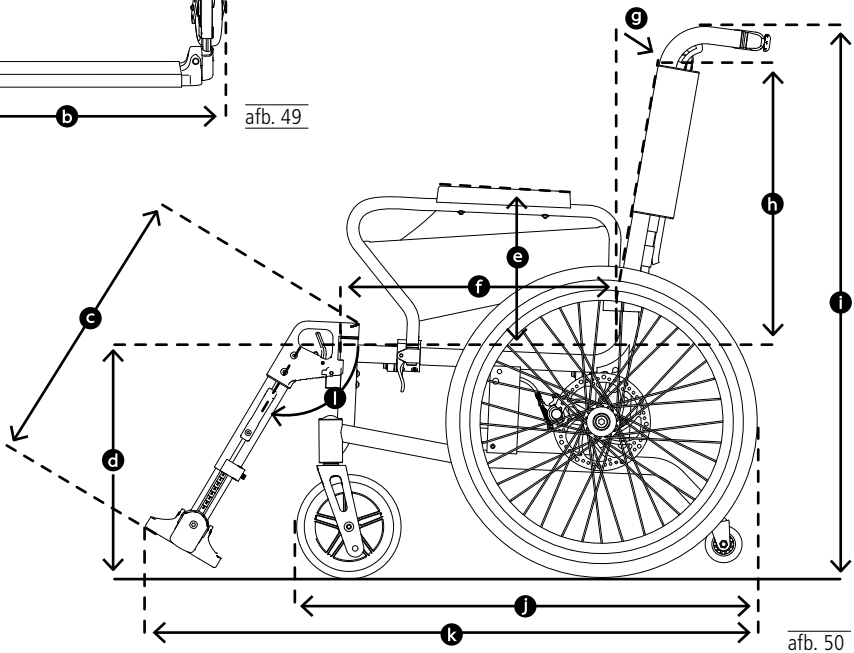

afb. 50

AFMETINGEN EN GEWICHT TUARON|RSI

	Productspecificaties		min.	Max.
k	Totale lengte met beensteunen [1]	mm	1040	1090
b	Totale breedte [2]	mm	790 (in 3 stappen van 190) tot 940	
i	Totale hoogte	mm	1030	1030
j	Totale lengte zonder beensteunen	mm	790	840
	Breedte ingeklapt	mm	330	330
i	Hoogte ingeklapt	mm	1030	1030
	Totaal gewicht	kg	28	30
	Massa van het zwaarste afzonderlijke onderdeel [3]	kg	16,21	17,73
	Statische stabiliteit bergaf	°	0 - >20° (bij SB 750, zijpaneel lang)	
	Statische stabiliteit bergop	°	0 - 15° (bij SB 750, zijpaneel lang)	
	Zijdelingse statische stabiliteit	°	0 - >20° (bij SB 750, zijpaneel lang)	
	Steilste helling voor gebruik van de parkeerremmen	°		15
	Zithoek	°	0	3
f	Bruikbare zitdiepte (instelbaar)	mm	360 / 430	390 / 480
a	Bruikbare zitbreedte	mm	600 (in 3 stappen van 50) tot 750	
	Zitbreedte achter (verstelbaar)	mm	0 tot -10	
d	Zithoogte voor	mm	390 (in 2 stappen van 40) tot 470	
g	Hoek rugleuning	°	7,5° met lumbaalknik	
h	Hoogte rugleuning	mm	540	590
c	Afstand voetenbord tot zitting	mm	390	460
l	Hoek beensteun ten opzichte van zitting	°	118	118
e	Hoogte armsteun (optioneel instelbaar)	mm	300	320
	Rugleuning tot voorkant armsteun	mm	315	331
	Diameter hoepel	mm	487	487
	Horizontale positie as	mm	+100	+500
	Minimale draaicirkel	mm	890 (bij SB 750, zijpaneel lang)	
	Draairadius	mm	1270	1430
	Maximaal gebruikersgewicht [4]	kg	250	

[1] Afhankelijk van positie achterwiel
[2] Afhankelijk van de aanpassingen aan uw rolstoel kan de aanbevolen maat van 70 mm (conform NEN-EN 12183) vanaf zitbreedte 480 mm worden overschreden
[3] Gewicht rolstoel zonder verwijderbare onderdelen (hier zonder achterwielen, beensteunen incl. voetenplank en zijdelen)
[4] Maximaal gebruikersgewicht inclusief bijlading. Het gewicht van bijlading zorgt voor een lager maximaal gebruikersgewicht

MEER INFORMATIE

Kleuren		Lunagrijs
Armsteun (L × B)	mm	250 Desk / 350 Long te gebruiken × 50
Hoogte duwhandvatten [5]	mm	860 / 980
Positie duwstang (verstelbaar)	°	360° in stappen van 45°
Achterwielen (diameter)	″	24 × 1
Zwenkwielen (diameter)	mm/″	150 × 47 / 200 × 50 // 6 / 8
Massa beensteun	kg	1,55
Massa voetenplank	kg	0,83 - 1,11
Massa zijpaneel	kg	0,93 - 1,03
Massa achterwiel 24″ (PU)	kg	3

[5] De hoogte van de duwhandvatten hangt af van de ingestelde zit-/rughoogte

Omgevingstemperatuur bij gebruik	-10 °C tot +50 °C
Omgevingsvoorwaarden bij opslag	0 °C tot 45 °C / 20% tot 75% relatieve luchtvochtigheid

MATERIALEN

Frame, rugbuis, zitplaat	Aluminium, geëloxeerd
Voering rugleuning	Polyester
Armsteunen	PU-schuim
Kruisschoor	Staal, zwart gelakt
Bouten, verbindingen	verzinkt of gebruneerd staal (zwart)
Banden van de aandrijf-/zwenkwielen	PU kunststof
Hiel-/kuitband	Polypropyleen (PP)
Beensteunen	Aluminium, kunststof
Voetenplank met anti-griptape	Aluminium / PVC
Handgreep	Thermoplastisch rubber (TPR)
Handrem	Met glasvezel versterkte polyamide

Opmerking: Alle gebruikte metalen zijn corrosiebestendig.

PRODUCTCONTROLES

NEN EN 12183	beproeving van de uitrusting voor met de hand aangedreven rolstoelen
ISO 7176-8	beproeving van de statische belastbaarheid, stootvastheid en materiaalmoeheid
EN 1021-2	beproeving van de ontvlambaarheid van bekledingsmateriaal en plastic onderdelen
ISO 10993-5	beproeving van toxiciteit in het materiaal
Gewicht testdummy	250 kg

VEILIGHEIDSINSTRUCTIES EN RIJBEPERKINGEN

Om vallen en gevaarlijke situaties te voorkomen moet u voor gebruik eerst met op een vlak, overzichtelijk terrein met uw nieuwe rolstoel oefenen. In dit geval adviseren wij om een begeleider in te schakelen.

Neem daarbij altijd de volgende veiligheidsinstructies in acht:

- Probeer eerst te rijden op een vlak en overzichtelijk terrein. Probeer het rem- en versnelgedrag bij rechtuit rijden en in bochten uitgebreid uit. Bij het eerst gebruik raden wij aan een begeleider mee te nemen.
- Kinderen en jongeren mogen nooit zonder toezicht in de rolstoel worden achtergelaten.
- Controleer voordat u de rolstoel gebruikt, of alle gemonteerde onderdelen correct geplaatst zijn.
- Gebruik de rolstoel nooit onder invloed van alcohol of andere middelen die uw reactievermogen of uw lichamelijke en geestelijke capaciteiten beïnvloeden.
- De rolstoel mag niet voor het transport van meerdere personen of goederen worden misbruikt. Hij is uitsluitend bedoeld voor het vervoeren van één persoon, zittend en op de daarvoor bedoelde zitting.
- Gebruik de rolstoel nooit onder invloed van alcohol of andere middelen die uw reactievermogen of uw lichamelijke en geestelijke capaciteiten beïnvloeden. Extreme instellingen aan de rolstoel vergroten de kans op letsel.
- Bij een helling van meer dan 10° bestaat een vergroot kantelgevaar naar achteren of voren. DIETZ adviseert om Anti-kiepwielen te gebruiken.
- Bij rolstoelen die de neiging hebben om al bij hellingen van minder dan 10° te kantelen, moeten anti-kiepwielen worden gebruikt. Deze dienen correct gemon- teerd te zijn.
- Om obstakels te overwinnen, gebruikt u indien mogelijk oprijplatformen of laat u een begeleider helpen.
- Hobbels, rails en dergelijk oneffen terrein moet u, als u het oversteken niet kunt vermijden, altijd in een rechte hoek (90°) kruisen.
- Rijd niet ongeremd met uw rolstoel tegen stoepranden en andere obstakels.
- Spring niet met de rolstoel van obstakels af (stoepranden, trappen, etc.).
- Gebruik de rolstoel alleen voor het beoogde doel. Rem altijd af wanneer u tegen obstakels (trottoirbanden, verhogingen) op of eraf rijdt.

- Houd u in het verkeer aan de verkeersregels.
- Draag indien mogelijk lichte, opvallende kleding. U wordt dan beter waargenomen door andere verkeersdeelnemers.
- Voorkom dat de rolstoel langdurig wordt blootgesteld aan direct zonlicht/lage temperaturen, omdat delen van het product (bijv. frame, voetbeugels, remmen en zijdelen) erg heet (>41°C) of erg koud (<0°C) kunnen worden en daardoor verwondingen aan de huid kunnen veroorzaken.
- Let op dat er bij alle bewegende onderdelen (remmen, beensteunen etc.) per definitie een risico op het beklemmen van vingers of andere lichaamsdelen bestaat. Bedien de rolstoel daarom altijd met passende voorzichtigheid.
- Zorg ervoor dat de rolstoel nooit in de directe omgeving van nooduitgangen geplaatst wordt of vluchtwegen blokkeert.
- Overschrijdt nooit de maximale bijlading voor de gebruiker inclusief meegeleverde voorwerpen. Dit kan lichamelijk letsel en schade aan de stoel veroorzaken.
- Vermijd roltrappen. Het risico van vallen en letsel is hier sterk vergroot.
- Trappen mogen alleen met ondersteuning van hulppersonen worden beklommen, voor zover er geen lift of hellingbanen aanwezig zijn.
- Ernstige incidenten in samenhang met het product moeten worden gemeld aan de fabrikant en de verantwoordelijke instanties
- De lagers in de wielen kunnen beschadigd raken door inwerking van zand, zeewater of strooizout. Als u deze omstandigheden met de rolstoel bent tegengekomen, moet u deze daarna grondig reinigen.
- Als u een product op maat hebt (zie het hoofdstuk Productidentificatie) dienen naast de gewone gebruikshandleiding ook de aanvullende documentatie inclusief alle veiligheidsinstructies in acht te worden genomen.

ONDERHOUD

Om een veilig gebruik van de rolstoel te garanderen, adviseren wij om regelmatig de controles volgens het onder- houdsschema uit te voeren.

Onvoldoende of verwaarloosd onderhoud en verzorging van de rolstoel leidt tot beperking van de aansprakelijkheid. Het onderhoudsplan geeft geen uitsluitsel over de daadwerkelijk benodigde omvang van de werkzaamheden.

OPMERKING

Als gebruiker merkt u mogelijke schades als eerste. Als u een defect zoals is genoemd in het onderhoudsplan, of eventuele andere defecten of functiebeperkingen vaststelt, verzoeken wij u om onmiddellijk contact op te nemen met een geautoriseerde dealer.

OPMERKING

De in het onderhoudsplan vereiste inspecties en maatregelen moeten, indien niet anders is vermeld, door de gebruiker of door een assistent worden uitgevoerd.

WAARSCHUWING

Om de bedrijfsveiligheid van de rolstoel te behouden, mogen reparaties aan de rolstoel uitsluitend door de vakhandel en met gebruik van originele DIETZ-reserveonderdelen worden uitgevoerd. Het bijbehorende service-handboek en de catalogus met reserveonderdelen vindt u op onze website bij de informatie over uw product.

OPMERKING VOOR DEALER:

Als de gebruiker onregelmatigheden bij de rolstoel meldt, vragen we u om alle controlepunten in het onderhoudsplan na te lopen. De controles moeten ook voor elke herverstrekking en na langere productopslag (> 4 maanden) worden uitgevoerd.

ONDERHOUDSPLAN

Wat	Omschrijving	maandelijks	voor gebruik
Parkeerremmen Functie controleren	• Bij vastgezette parkeerremmen mogen de wielen niet draaien. De parkeerremmen moeten opnieuw worden ingesteld na vervanging van de achterwielen of na aanpassing van de positie van de achterwielen. Deze werkzaamheden mogen uitsluitend door een geautoriseerde dealer worden uitgevoerd.	x	
Schijfrem (optioneel) Functie controleren	• Bij het bedienen van de handrem moet de rem werken. • Bij vastgezette remmen moeten de wielen vergrendeld blijven. • De remkabel mag niet beschadigd zijn. De schijfremmen moeten opnieuw worden ingesteld na vervanging van de achterwielen of na aanpassing van de positie van de achterwielen. Deze werkzaamheden mogen uitsluitend door een geautoriseerde dealer worden uitgevoerd.	x	
Zitting en rugleuning controleren op vervuiling / beschadiging	• Bij vervuiling reinigt u de oppervlakken zoals in de reinigingsinstructies aangegeven. • Laat bij beschadiging de oppervlakken vervangen.	X	
Bewegende delen controleren op functionaliteit en slijtage	• Controleren of alle bewegende delen (beensteunen, voetplaten, zijpanelen, in hoogte verstelbare handvatten) soepel en geluidloos werken.	x	
Boutverbindingen controleren	• Alle boutverbindingen moeten stevig vastzitten. Zelfborgende moeren en bouten verliezen hun effectiviteit na herhaaldelijk los- en vastschroeven. Daarom moeten deze door een geautoriseerde dealer worden vervangen.	x	
Wielen functionaliteit, beschadiging	• De wielen moeten in een rechte lijn lopen en mogen niet zwabberen. • De wielen moeten tijdens het rijden licht en geluidloos bewegen. • Bij beschadigingen moeten de wielen worden vervangen.	x	
Banden (PU) Op functie en beschadiging controleren	• Vervang beschadigde of versleten banden.	x	

Wat	Omschrijving	maandelijks	voor gebruik
Luchtbanden (optioneel) op functie en beschadiging controleren	• Controleer de bandenspanning • Pomp de banden op met de vereiste druk (zie de opdruk op de zijkant van de band). • Vervang beschadigde of versleten banden. Bij verlies van de bandenspanning mag de rolstoel niet meer worden gebruikt. Veilig rijgedrag is dan niet gegarandeerd.	x	
Duwstang controleren op functionaliteit en slijtage	• De handvatten moeten stevig vastzitten. • De duwhandvatten mogen geen uitwendige schade/ verbuigingen vertonen. • De draaiknoppen moeten stevig kunnen worden vastgezet. • De draadstiften voor de hoekinstelling moeten goed zijn vastgedraaid.		x
Zijpaneel, volledig op functie en beschadiging controleren	• Het zijpaneel moet probleemloos kunnen worden verwijderd en geplaatst. • Eventuele functionele of oppervlakteschade moet worden hersteld.		x
Beensteun/voetsteun op functie en beschadiging controleren	• De beensteunen moeten probleemloos verwijderd, geplaatst en vastgeklikt kunnen worden. • Eventuele functionele of oppervlakteschade moet worden hersteld.		x
Hoepel controleren op beschadigingen en slijtage	• De hoepel moet aan het wiel vastgeschroefd zijn. Letselgevaar! Schade aan het oppervlak van de hoepel moet onmiddellijk worden verholpen.		x
Inklapmechanisme soepele werking controleren	• De rolstoel zou geluidloos opgevouwen moeten kunnen worden.		x
Wielen controleren op functionaliteit, beschadiging en correcte positie	• De spaken mogen niet los, verbogen of gebroken zijn. • Verwijder vuil en smeer van de steekassen en wielnaven. • Door het achterwiel opzij te trekken mag het wiel zich niet laten verwijderen.		x
Optische controle, controleren op losse onderdelen, breuken, corrosie of andere schade	Bij dergelijke schade mag de rolstoel niet meer worden gebruikt. Veilig rijgedrag is dan niet gegarandeerd.		x
Reiniging op vuil controleren	• De rolstoel moet, afhankelijk van de mate van vervuiling maar minstens eens per maand, volledig worden gereinigd (zie hoofdstuk Reiniging).		x

STORINGEN ZOEKEN EN VERHELPEN

Wat	Mogelijke oorzaken	Maatregelen
De achterwielen lopen niet recht	• De spaken zitten los, zijn verbogen of gebroken.	Neem contact op met een geautoriseerde dealer
De rolstoel rijdt niet rechtuit	• De bandenspanning van de wielen is verschillend (alleen bij optionele luchtbanden).	Bandenspanning corrigeren
	• De wielassen zijn vervuild.	Verwijder de vervuiling
	• De wielen zijn verschillend ingesteld. • De wielen zijn versleten of beschadigd. • De kogellagers van de zwenkwielvorken kunnen. • De Wiellagers van de zwenkwielen zijn vervuild of beschadigd.	Neem contact op met een geautoriseerde dealer
De rolstoel is moeilijk te duwen	• De wielassen zijn vervuild.	Verwijder de vervuiling
	• De bandenspanning is te laag (alleen bij luchtbanden [optioneel]).	Bandenspanning corrigeren
	• De remmen zijn onjuist afgesteld.	Neem contact op met een geautoriseerde dealer
De zwenkwielen draait zwaar of blokkeren	• De kogellagers zijn vuil of kapot.	Neem contact op met een geautoriseerde dealer
De remfunctie is onvoldoende en ongelijkmatig	• De bandenspanning is te laag (alleen bij optionele luchtbanden).	Bandenspanning corrigeren
	• De remmen zijn onjuist ingesteld.	Neem contact op met een geautoriseerde dealer
Piepende en schurende geluiden	• Diverse oorzaken	Neem contact op met een geautoriseerde dealer

REINIGING

Het frame van de rolstoel kan met een vochtige doek worden schoongemaakt. Bij sterkere vervuiling kunt u een mild schoonmaakmiddel en warm water gebruiken.

De wielen kunnen met een vochtige, zachte kunststof borstel schoon worden gemaakt (geen staalborstel gebruiken!).

De bekleding is met een mild zeepsop tot 40° C wasbaar. Let er na het schoonmaken op dat alle materialen volledig droog zijn, om de kwaliteit te behouden.

WAARSCHUWING

Gebruik voor het schoonmaken geen hogedrukspuit, geen scherpe, bijtende chemicaliën en geen schuurmiddelen.

DESINFECTIE

Bij handmatige schoonmaak van een gebruikt hulpmiddel moeten alle onderdelen grondig worden behandeld met een geschikt oppervlakdesinfectiemiddel. Daarbij is het aan te raden onderdelen die vaak met handen of huid in aanraking komen (handgrepen, armsteunen) bijzonder zorgvuldig te desinfecteren. De volgende desinfectiemiddelen zijn geschikt voor de materialen:

- Aldehydevrije desinfectie op basis van alcohol (max. 70% propylalcohol)
- Desinfectiemiddelen op basis van aldehyde

WAARSCHUWING

Bij gevoerde onderdelen met naden is het niet mogelijk om een veilige desinfectie te garanderen. Wij raden aan om rugleuning en de zitting eventueel te vervangen.

WAARSCHUWING

Volg bij het desinfecteren de gebruikshandleiding van de fabrikant van de reinigings- en desinfectiemiddelen.

DOORGIFTE EN HERGEBRUIK

Tenzij uw product op maat is gemaakt en als zodanig is gemarkeerd, kan het heringezet worden en opnieuw worden gebruikt. Hoe vaak een product kan worden hergebruikt, hangt af van de slijtagetoestand en de functionaliteit van het betreffende product.

Als een rolstoel wordt herverstrekt aan een nieuwe gebruiker of een dealer, moet u eraan denken dat u ook alle voor een veilig gebruik benodigde documentatie meegeeft.

Voordat de rolstoel opnieuw wordt gebruikt moet deze door een dealer worden schoongemaakt, gedesinfecteerd en gecontroleerd. Hiertoe moeten alle in het onderhoudsplan genoemde controlepunten bij de rolstoel worden uitgevoerd.

OPSLAG

Als u de rolstoel wilt opslaan, moet u erop letten dat deze droog, beschermd tegen sterke zoninstraling wordt opgeslagen bij een temperatuur van 0 °C tot +45 °C en een relatieve luchtvochtigheid van 20 - 75%. Gebruik de parkeerremmen niet en beveilig de rolstoel op een andere wijze tegen onbedoeld wegrollen. Na een langere opslagduur (> 4 maanden) moeten bij een hernieuwde ingebruikname alle in het onderhoudsplan genoemde controlepunten bij de rolstoel worden uitgevoerd.

WAARSCHUWING

Berg de rolstoel niet op in de buurt van warmtebronnen en gebruik de rolstoel niet als bewaarplek voor andere voorwerpen.

VERWIJDEREN/RECYCLING

Contacteer uw dealer als u uw rolstoel niet meer nodig heeft. Hij zal de rolstoel dan ophalen en vakkundig recyclen of verder gebruiken. Als dit niet mogelijk is kunt u de rolstoel naar uw plaatselijke milieustraat brengen.

PRODUCTKENMERKING

Het typeplaatje en de waarschuwingsplaatjes op de rolstoel moeten leesbaar blijven. Laat onleesbare of ontbrekende plaatjes direct door uw dealer vervangen. Het typeplaatje is zeer belangrijk voor de identificatie van het product. Dit mag niet worden verwijderd.

▼ Markering bij vervaardiging op maat

SONDERANFERTIGUNG
CUSTOM-MADE DEVICE

afb. 51

Producten op maat zijn producten die speciaal voor een specifieke gebruiker zijn vervaardigd. In dat geval wijken het typeplaatje, de waarschuwingen en eventueel het beoogd gebruik af. De aanvullende documentatie moet in acht worden genomen!

▼ Typeplaatje

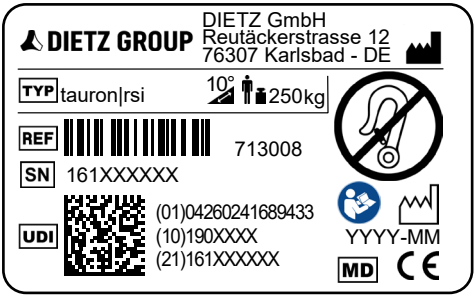

afb. 52

	Onderworpen aan botsproef conform ISO 7176-19 / markeert de bevestigingspunten voor het vastzetsysteem
ISO 7176-19	Toegestaan voor personenvervoer in voertuigen conform ISO 7176-19!
	Niet onderworpen aan botsproef
NICHT ZUGELASSEN für den Personen-transport im Fahrzeug!	Niet toegestaan voor personenvervoer in voertuigen!
TYP	TYPE/MODEL
REF	Artikelnummer
SN	Serienummer
UDI	Unique Device Identifier (01) UDI-DI/ GTIN (10) Partijnummer (21) Serienummer
	Fabrikant
	Maximale belastbaarheid incl. bijlading/hulpstukken
	Productiedatum
	Maximale helling die veilig met de rolstoel kan worden bereden [1]
	Gebruikshandleiding naleven
MD	Medical Device / medisch hulpmiddel
CE	CE-markering

[1] Hangt af van de rolstoelinstelling en de fysieke vaardigheden van de gebruiker

GARANTIE

De garantie heeft betrekking op alle gebreken aan het product, die aantoonbaar het gevolg zijn van materiaal- of productiefouten. De garantieperiode bedraagt 24 maanden vanaf de melding van de verzending, uiterlijk vanaf de levering. Uitgesloten van de garantieverplichting zijn beschadigingen die zijn ontstaan door slijtage, opzet, nalatigheid of ondoelmatige bediening of gebruik. Hetzelfde geldt bij gebruik van ongeschikte onderhoudsproducten, smeeroliën en vetten.

LEVENSDUUR

De te verwachten levensduur bedraagt vijf jaar, uitgaande van dagelijks gebruik conform het beoogde gebruiksdoel. Voorwaarde hiervoor is dat de onderhouds-, reinigings- en veiligheidsvoorschriften zoals vermeld in deze gebruikshandleiding worden nageleefd.

De indicatie over de levensduur is geen extra garantie.

AANSPRAKELIJKHEID

DIETZ Reha-Produkte aanvaardt alleen aansprakelijkheid, als de producten onder de voorgeschreven omstandigheden voor het voorgeschreven gebruiksdoel worden gebruikt. Wij adviseren de producten zorgvuldig te onderhouden en te verzorgen zoals in de gebruikshandleiding is beschreven. Voor schade veroorzaakt door (vervangende) onderdelen die niet door DIETZ GmbH Reha-Produkte geautoriseerd zijn is DIETZ GmbH Reha-Produkte niet aansprakelijk. Reparaties mogen uitsluitend door geautoriseerde vakhandelaren of door de fabrikant zelf worden uitgevoerd.

DIETZ Rehab

CE

Productgroep: XXL-producten
Product: Handbewogen XXL-rolstoel tauron|rsi

Gebruikshandleiding versie 4.2 NL
Versie 2023-06 (CDI)

DIETZ GmbH
Reutäckerstraße 12
76307 Karlsbad
Germany

Tel.: +49 7248.9186-0
Fax: +49 7248.9186-86
info@dietz-reha.de
www.dietz-rehab.de

Onder voorbehoud van drukfouten, vergissingen en prijs- en productwijzigingen.
© DIETZ GmbH, Karlsbad
Verveelvoudiging, ook deels, uitsluitend met schriftelijke toestemming van DIETZ GmbH, Karlsbad.