TOMTAR®

TSU-2 / TSU-4

Toiletrolstoel universeel

NL

Gebruikshandleiding versie 3.1 NL

Bewaren van productidentificatiegegevens

We adviseren u om de identificatiegegevens van uw product over te nemen van het typeplaatje en op de volgende regels in te vullen, zodat u deze bij de hand hebt als wij contact met u opnemen (zie het hoofdstuk "Productkenmerking").

TYP Type / model:	
REF Artikelnr. /REF:	
UDI Serienummer (21):	
Productiedatum:	
Overige gegevens/ aantekeningen:	

Hartelijk dank voor uw keuze voor de toiletrolstoel TSU-2/-4 van DIETZ.

Dit product is een medisch hulpmiddel. U moet uzelf bekend maken met de bediening van deze rolstoel om deze correct te kunnen gebruiken en om mogelijke gevaren door verkeerd gebruik te vermijden.
Lees deze gebruikshandleiding zorgvuldig door voordat u dit product gebruikt. U vindt hierin belangrijke informatie die u in staat zal stellen de technische voordelen ten volle te benutten. Ook vindt u hier instructies om het product veilig te kunnen gebruiken en de waarde ervan zo goed mogelijk te behouden.
Als u meer informatie wilt over zorg en medische hulpmiddelen, kunt u contact opnemen met uw vakhandel.
Op onze website vindt u altijd alle actuele informatie over uw product. Voor feedback en vragen over de productveiligheid en over terugroepacties kunt u schriftelijk of telefonisch contact opnemen met DIETZ. U vindt onze contactgegevens op de achterzijde van deze gebruikshandleiding.

De TSU-4 verschilt alleen van de TSU-2 in het aantal remmen en is uitgerust met vier in plaats van twee remmen op de zwenkwielen. Voor de eenvoud wordt hieronder alleen de TSU-2 genoemd.

OPMERKING

Voor personen met een verminderd gezichtsvermogen is een grotere weergave van deze gebruikshandleiding in PDF-formaat beschikbaar op **shop.dietz-group.de**.

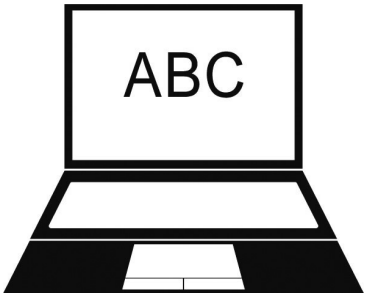

01 Belangrijke informatie

Algemeen 5
Gebruiksdoel. 5
Indicaties 5
Contra-indicaties. 5
Tekens en symbolen 5

02 Productbeschrijving

Leveringsomvang 6
Accessoires (optioneel) 6
Exemplarische weergave TSU-2 6
Gereedschappen 6

03 Ingebruikname toiletrolstoel

Montage-instructies 7
3.1 Wielen monteren 7
3.2 Rugdeel monteren 8
3.3 Zitting / kussen monteren 8
3.4 Beensteunen plaatsen/verwijderen 9
3.5 Voetsteunen in de hoogte verstellen 9

04 Toiletrolstoel gebruiken

Opmerkingen over het gebruik 9
4.1 Blokkeerrem 10
4.2 Gaan zitten en opstaan vanaf de zijkant 10
4.3 Gaan zitten en opstaan vanaf de voorkant. 11
4.4 Gebruik als toiletrolstoel 11
4.5 Transport 12
4.6 Accessoires en hulpstuken van andere fabrikanten 12

05 Technische gegevens

Productafmetingen 13
Afmetingen en gewichten 14
Productcontroles 14
Meer informatie 15
Materialen 15

06 Veiligheidsinstructies

Veiligheidsinstructies. 16

07 Opmerkingen over het gebruik

Onderhoud / verzorging. 17
Onderhoudsrooster 18
Storingen zoeken en verhelpen 19
Reparatie / vervanging zwenkwiel 19
Reiniging 20
Desinfectie 20
Doorgifte en hergebruik 20
Opslag 21
Recycling 21
Productkenmerking 22

08 Fabrikantverklaringen

Garantie 23
Levensduur 23
Aansprakelijkheid 23

ALGEMEEN

Deze gebruikshandleiding maakt deel uit van de leveringsomvang. De gebruiker moet deze bewaren en ook doorgeven bij het doorgeven van het product. Wijzigingen door technische ontwikkelingen ten opzichte van de in deze gebruikshandleiding getoonde uitvoeringen voorbehouden. Voor kopieën, vertalingen en verveelvoudiging in welke vorm dan ook, ook gedeeltelijk, is de schriftelijke toestemming van DIETZ GmbH noodzakelijk. Het auteursrecht behoort de fabrikant toe. De actuele geldige versie van de gebruikshandleiding kunt u bij DIETZ GmbH opvragen.

GEBRUIKSDOEL

De toiletrolstoel (max. gebruikersgewicht 120 kg) is ontwikkeld voor qua beweging beperkte mensen, die vanwege hun handicap of ziekte een flexibele toiletvoorziening in hun direct nabijheid nodig hebben. De toiletrolstoel is uitsluitend bedoeld om een behoefte te doen of voor kortstondig gebruik als rolstoel binnenshuis. Hij is bedoeld voor binnenruimtes. Als de toiletrolstoel door een begeleider wordt bewogen, dan moet die begeleider lichamelijk in staat zijn om de bezette toiletrolstoel te duwen en af te remmen. De toiletrolstoel mag niet worden gebruikt door kinderen en ook niet door personen die kleiner dan 146 cm zijn of die minder dan 40 kg (BMI < 17) wegen. Voor het gebruik als permanente zitgelegenheid is de TSU-2 niet geschikt.

INDICATIES

Het gebruik van de TSU-2 als toiletrolstoel is geïndiceerd wanneer personen met een lichamelijke beperking het bestaande toilet niet of slecht kunnen bereiken wegens:

- Verlamming
- Amputatie van ledematen/defect aan de ledematen/misvorming van ledematen
- Gewrichtscontracturen/gewrichtsschade

CONTRA-INDICATIES

Het gebruik van de toiletrolstoel is niet geïndiceerd bij:

- Waarnemingsstoornissen
- Sterke evenwichtsstoornissen
- Onvermogen tot zitten
- een gebruikersgewicht van meer dan 120 kg.

TEKENS EN SYMBOLEN

Deze symbolen wijzen op tekstpassages die nuttig zijn voor het alledaagse gebruik van dit product.

WAARSCHUWING

Waarschuwingen moeten altijd worden nageleefd! We wijzen u erop dat bij niet-naleving letselgevaar kan ontstaan en/of schade aan het product of de omgeving kan worden toegebracht.

OPMERKING

Tips en suggesties die het gebruik makkelijker maken.

LEVERINGSOMVANG

De toiletrolstoel wordt gedeeltelijk gemonteerd geleverd en is in karton verpakt.
Controleer de inhoud van de verpakking direct na ontvangst op volledigheid en beschadigingen. Als herkenbaar is dat de inhoud beschadigd is, moet u dit onmiddellijk aan uw leverancier melden.
De inhoud bestaat uit:

- 1 toiletrolstoel TSU-2 incl. zitting met opening en gesloten zitkussen
- 1 gebruikshandleiding
- In een afzonderlijke doos: 2 beensteunen incl. voetsteunen met hielband,
  1 universele inbussleutel (13, 10, 8, 6 en 4 mm) en 2 borgschroeven;
  4 wielen met schroevenset of reeds gemonteerd aan het frame
- 1 toiletemmer

WAARSCHUWING

Vergiftigingsgevaar: Bij verbranding van verpakkingsmateriaal kunnen giftige gassen ontstaan.
Verstikkingsgevaar: Bewaar plastic zakken buiten reikwijdte van kinderen.

ACCESSOIRES (OPTIONEEL)

- Gevoerde zitting met opening voor de toiletbril, zwart
- tweede emmer

EXEMPLARISCHE WEERGAVE TSU-2

Afb.1

1. Armsteunen
2. Gesloten zitkussen (zwart)
3. Beensteunen wegklapbaar en verwijderbaar
4. Zwenkwielen zonder blokkeerrem
5. Duwstang
6. Rugkussen
7. Rugdeel (incl. zijdelen, duwgreep en rugkussen)
8. Borgschroef
9. Zitting met opening (grijs)
10. Toiletemmer
11. Zwenkwielen met blokkeerrem

GEREEDSCHAPPEN

Voor de TSU-2 vereist gereedschap:

- Zeskantsleutel/open steeksleutel (13, 10, 8 mm)
- Inbussleutel (5 & 4 mm)
- Kruiskopschroevendraaier
- Koppelsleutel (10 mm)

MONTAGE-INSTRUCTIES

De montage en functionele controle worden door de vakhandel uitgevoerd.

WAARSCHUWING

Wegrolgevaar: Gebruik voor elke stilstaande handeling met de toiletrolstoel de blokkeerremmen.

Beknellingsgevaar: Let bij het verstellen van bewegende onderdelen op uw handen.

3.1 Wielen monteren

OPMERKING: Het monteren van de wielen is alleen nodig, als de wielen los worden meegeleverd.
Benodigd gereedschap:
Steeksleutel & koppelsleutel 10 mm

a) zwenkwiel / standaardwiel (a, afb. 2)
b) zwenkwiel / wiel met blokkeerrem (b, afb. 2)
c) 4 x schroevenset bestaande uit schroef, moer en 2 onderlegschijven (c, afb. 2)

Plaatsing van de wielen:
De twee wielen met blokkeerremen (b) worden aan de achterkant van het frame, onder de rugleuning, geplaatst. Aan de voorkant van het frame bevinden zich de 2 standaard zwenkwielen (a) (afb. 1 & 2).

1. Plaats het frame met de zitting naar beneden gericht op een montagetafel
2. Verwijder de beschermingsdoppen uit de framebuis
3. Plaats het wiel in het frame (afb. 2)
4. Bevestig elk wiel met schroef, moer en twee onderlegschijven (afb. 2, c)
5. Controleer het aanhaalmoment van de schroefverbinding. Deze moet tussen 10-13 Nm zijn.
6. Herhaal deze handelingen voor alle wielen.
7. Controleer tenslotte de werking van de wielen en van de blokkeerremmen. (zie waarschuwing)

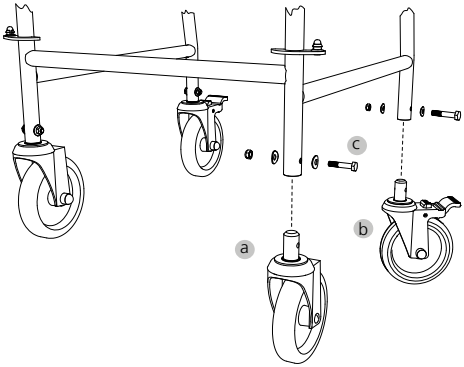

Afb.2

WAARSCHUWING

Bij geblokkeerde blokkeerremmen mogen de zwenkwielen niet kunnen draaien.
De zwenkwielen moeten rechtlijnig draaien en gemakkelijk kunnen zwenken.
Als een blokkeerrem of zwenkwiel beschadigd is, moet het zwenkwiel worden vervangen.

NL

3.2 Rugdeel monteren

1. Til het rugdeel met beide handen zijdelings op aan de rugleuning en geleid de rugbuizen kaarsrecht van bovenaf in de ontvangende buis (1, afb. 3).
2. Zet het rugdeel vast met de borgschroeven, zie „leveringsomvang" (2, afb. 3).
3. Klap de zijdelen in de gebruikspositie naar boven (3, afb. 3). Zorg ervoor dat de vergrendeling vastklikt.

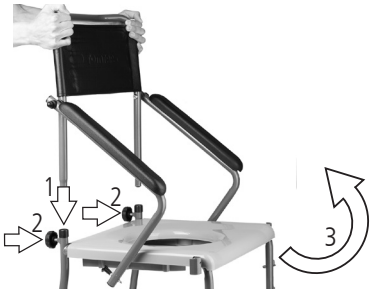

Afb.3

3.3 Zitting / kussen monteren

1. Verwijder de folie van de zitting. Druk vervolgens de zitting op het frame, totdat deze volledig vastklikt (afb. 4).
2. Het gesloten zitkussen (zie leveringsomvang) legt u passend op de uitsparing in de zitting.
3. De gevoerde zitting met opening (optioneel) word ook passend op de uitsparing in de zitting geplaatst.

Afb.4

WAARSCHUWING

Beknellingsgevaar: Zorg ervoor dat de zitting volledig vastklikt aan het frame.

3.4 Beensteunen plaatsen/verwijderen

1. Voor het zijdelings plaatsen van de beensteunen pakt u deze vast aan de steunbuis voor het been en klikt u deze vast op de plaatsingspen op het frame (1, afb. 5).
2. Zwenk de beensteunen naar voren totdat de klemhendel hoorbaar vastklikt (2, afb. 5).

Afb.5

3.5 Voetsteunen in de hoogte verstellen

1. Verwijder met een tang de zwarte afdekdop van de stelschroef aan de onderste beensteunbuizen (1, afb. 6).
2. Draai de stelschroef los met de meegeleverde universele inbussleutel (13 mm).
3. Stel de gewenste hoogte van de voetsteun in, door de voetsteun uit de beensteunbuis naar beneden uit te trekken (2, afb. 6).
4. Draai de stelschroef daarna weer stevig aan.

Afb.6

OPMERKING

De instelling is correct als uw bovenbenen loodrecht op de zitting liggen wanneer de voeten op de voetsteunen steunen.

OPMERKINGEN OVER HET GEBRUIK

WAARSCHUWING

Wegrolgevaar: Gebruik voor elke stilstaande handeling met de toiletrolstoel de blokkeerremmen.
Beknellingsgevaar: bestaat bij alle beweegbare onderdelen!

NL

4.1 Blokkeerrem

De TSU-2 is voorzien van vier zwenkwielen van 5 inch. Afhankelijk van de gekozen accessoires zijn de twee achterste of alle vier zwenkwielen voorzien van blokeerremmen. Na het vastzetten van deze blokkeerrem is het zwenkwiel geblokkeerd en kan het ook niet meer roteren. Voor een stevige positie en om zijdelings rollen van de toiletrolstoel te voorkomen, moeten altijd twee blokkeerremmen aan de voor- of achterkant van het product worden gebruikt.

1. Gebruik de blokkeerremmen door met de voet op het hendeltje te duwen (1, afb. 7).
2. Trap voor het losmaken van de blokkeerrem op de kleine, uitstekende hendel (2, afb. 7).

WAARSCHUWING

Gebruiksgevaar: Als de blokkeerrem(men) beschadigd is, mag de toiletrolstoel niet meer worden gebruikt.

Afb.7

4.2 Gaan zitten en opstaan vanaf de zijkant

1. Rijd de toiletrolstoel zo dicht mogelijk bij de plaats waar de overstap naar of van de toiletrolstoel moet plaatsvinden.
2. Zet de blokkeerremmen vast.
3. Om het zijdeel weg te klappen ontgrendelt u de vergrendelingpen door deze naar achteren te trekken (1, afb. 8).
4. Nu kan het zijdeel naar onderen worden weggeklapt (2, afb. 8).
5. U kunt nu de zijdelingse overstap naar of van de toiletrolstoel maken.

Wij raden aan om bij de overstap naar of van de toiletrolstoel assistentie te vragen.

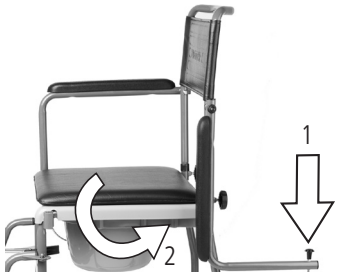

Afb.8

WAARSCHUWING

Beknellingsgevaar: Bij het wegklappen van de zijdelen kunnen lichaamsdelen en kleding bekneld raken.

4.3 Gaan zitten en opstaan vanaf de voorkant

1. De toiletrolstoel indien mogelijk tegen een muur of stevig meubelstuk plaatsen.
2. Zet de blokkeerremmen vast.
3. Klap de voetsteunen naar boven (1, afb. 9).
4. Om de beensteunen te verwijderen gebruikt u de hendel (1, afb. 10) en klapt u de beensteunen zijdelings weg (2, afb. 10).
5. Hurk langzaam en probeer de armsteunen van de zijdelen vast te pakken.
6. U kunt nu op de toiletrolstoel gaan zitten.
7. De beensteunen terugklappen totdat ze vastklikken. Klap vervolgens de voetsteunen naar beneden en plaats de voeten voor de hielbanden.
8. Voer dezelfde stappen in omgekeerde volgorde uit om op te staan uit de toiletrolstoel.

Afb.9

Afb.10

WAARSCHUWING

Valgevaar: Bij het gaan zitten en opstaan altijd de voetsteunen opzij klappen. Ga nooit op de voetsteunen staan.

4.4 Gebruik als toiletrolstoel

Voor gebruik:
1. Zet eerst de blokkeerremmen vast.
2. Plaats de emmer zonder deksel van achteraf op de geleidingsrails onder de zitting totdat deze vastklikt (1, afb. 11).
3. Verwijder eventueel het zitkussen.

Afb.11

NL

Na gebruik:

1. Emmer om te legen voorzichtig naar achteren uit de stoel schuiven.
2. Na het legen moet u de emmer en de zitting zoals voorgeschreven reinigen/desinfecteren.
3. Zitkussen terugplaatsen.

WAARSCHUWING

Beknellingsgevaar: De emmer niet plaatsen of verwijderen zolang er iemand op de toiletrolstoel zit.

4.5 Transport

De toiletrolstoel is niet bedoeld om vaak te worden vervoerd. Als het noodzakelijk is om de stoel te vervoeren, dan raden wij aan om de montagebeschrijving in omgekeerde volgorde te volgen en de rolstoel te demonteren. De stoel moet zo worden verpakt, dat hij stevig staat en er geen gevaar kan ontstaan door plotselinge en gevaarlijke bewegingen van het vervoermiddel.

Als u de gemonteerde toiletroltoel moet dragen, dan raden wij aan om de voetsteunen te verwijderen, voordat u de toiletrolstoel aan beide zijden van het frame optilt.

WAARSCHUWING

Letselgevaar: Til de toiletrolstoel nooit aan de ophanging van de voetsteunen of aan de beensteunen.

4.6 Accessoires en hulpstuken van andere fabrikanten

In het algemeen geldt dat alleen originele accessoires van DIETZ GmbH mogen worden gebruikt. Als er producten van andere fabrikanten op de toiletrolstoel worden gemonteerd, gaat de verantwoordelijkheid voor de veiligheid van het product over op degene die het accessoire of het hulpstuk heeft gemonteerd. De conformiteit van de combinatie van accessoire/hulpstuk en product moet dan opnieuw worden bevestigd door degene die de montage uitvoert. De door DIETZ bevestigde conformiteit op grond van MDR 2017/745, bijlage II, komt hiermee te vervallen.

WAARSCHUWING

Veiligheidsgevaar: Als er hulpstukken of accessoires worden gebruikt die niet door DIETZ worden verkocht, kan de veiligheid van het product niet worden gegarandeerd.
Als er accessoires of hulpstukken op de toiletrolstoel worden gemonteerd, moeten altijd de veiligheidsinstructies in de gebruikshandleiding bij het betreffende accessoire of hulpstuk worden opgevolgd.

PRODUCTAFMETINGEN

De informatie over afmetingen heeft betrekking op de standaardconfiguratie van de toiletrolstoel.

Afb.12

OPMERKING

Maten gemeten op textielonderdelen (bijv. rughoogte) moeten worden opgevat als richtwaarden met een tolerantie van +/-10 mm.

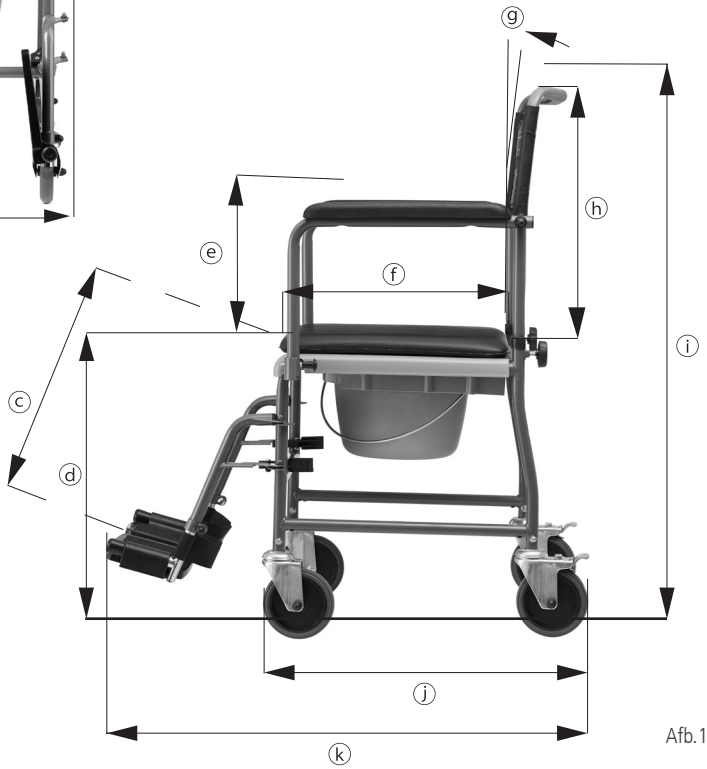

Afb.13

AFMETINGEN EN GEWICHTEN

	Specificaties		TSU-2	
			Min.	Max.
k	Totale lengte met beensteunen	mm	815	825
j	Totale lengte zonder beensteunen	mm	555	
b	Totale breedte	mm	560	
i	Totale hoogte	mm	980	
	Massa van het zwaarste afzonderlijke onderdeel[1]	kg	6,06	6,26
a	Bruikbare breedte zitting	mm	470	
f	Bruikbare zitdiepte	mm	440	
d	Zithoogte (voorzijde)[2]	mm	510	
g	Hoek rugleuning	°	3	
h	Rughoogte	mm	450	
c	Afstand voetplaat tot zitting[2]	mm	37	48
e	Hoogte armsteunen	mm	270	
	Statische stabiliteit naar voren	°	10	
	Statische stabiliteit naar voren	°	10	
	Zijdelingse statische stabiliteit	°	10	
	Lengte armleuning vanaf rugleuning	mm	370	
	Minimale draaicirkel	mm	1050	1050
	Stuurbereik	mm	950	1000
	Totaal gewicht[2]	kg	12,9	13,1
	Max. gebruikersgewicht[3]	kg	120	

PRODUCTCONTROLES

ISO 17966	gecontroleerd volgens de vereisten en testmiddelen voor hulpmiddelen voor persoonlijke hygiëne
EN 1021-2	beproefd is de ontvlambaarheid door een vlam van bekledingsmateriaal en plastic onderdelen
ISO 10993-5	gecontroleerd op toxiciteit in het materiaal
Gewicht testdummy	120 kg

[1] Gewicht toiletrolstoel verminderd met verwijderbare onderdelen (hier zonder rug-/zijdelen, beensteunen, zitting en toiletemmer)
[2] zonder zitkussen
[3] Maximaal gebruikersgewicht inclusief bijlading / Het gewicht van de bijlading vermindert het toegestane maximale gebruikersgewicht.

MEER INFORMATIE

Specificaties		TSU-2
HMV nr.		18.46.02.0064
Kleuren		Mangan Grey Metallic
Max. Doorganghoogte	mm	420
Armsteun (B x L)	mm	50 x 360
Openen van de zitting	mm	258 x 225
Toiletemmer (diameter)	mm	305
Deksel toiletemmer (diameter)	mm	288
Toiletemmer (H)	mm	165
Hoogte handvatten	mm	980
Zwenkwielen (diameter x breedte)	mm/"	127 × 28 / 5 x 1,1
Aantal blokkeerremmen		2 stk.
Beensteun incl. hielband	kg	0,78
Rugdeel incl. zijdelen	kg	2,34
Zitting	kg	1,96
Zitkussen	kg	1,21
Toiletemmer incl. deksel	kg	0,55
Omgevingstemperatuur bij gebruik		10 °C tot +40 °C
Omgevingsvoorwaarden bij opslag		0 °C tot 45 °C / 20% tot 75% relatieve luchtvochtigheid

MATERIALEN

Frame	Staal (gepoedercoat)
Rugkussen	PVC
Zitting (grijs)	PP
Zitkussen	PVC
Armsteunen	Kunststof (PU)
Schroeven, verbindingen	Edelstaal
Banden	Kunststof (PU)
Hielband	Nylon (PA)
Beensteunen bovendeel	Staal (gepoedercoat)
Beensteunen onderdeel	Staal (verchroomd) + kunststof (PP)
Wielvorken	Verzinkt staal

Opmerking: Alle gebruikte materialen zijn corrosiebestendig en latexvrij.

VEILIGHEIDSINSTRUCTIES

Leef de volgende veiligheidsinstructies bij het gebruik van de toiletrolstoel altijd na om valpartijen, gevaarlijke situaties en schade aan de toiletrolstoel te voorkomen:

- De toiletrolstoel mag alleen binnens-huis en op een vlakke, stabiele ondergrond worden gebruikt.
- Zorg ervoor dat de toiletrolstoel altijd tegen wegrollen is beveiligd, ook als deze niet wordt gebruikt.
- De toiletrolstoel mag niet worden misbruikt voor het vervoeren van meerdere personen of goederen. Houd u aan het gebruiksdoel.
- De toiletrolstoel moet stevig op alle vier wielen staan.
- Let op dat er bij alle bewegende onderdelen (beensteunen, zijdelen, toiletemmer etc.) per definitie een risico op het beknellen van vingers, andere lichaamsdelen en kledingstukken bestaat. Bedien de toiletrolstoel daarom altijd met passende voorzichtigheid.
- Gebruik altijd hellingen om hindernissen te passeren. Bij een helling van meer dan 10° bestaat een groter kantelgevaar naar alle richtingen. Zonder gebruiker kan de toiletrolstoel worden opgetild aan het frame onder de zitting. In beide gevallen moet erop worden gelet dat de toiletemmer leeg is.
- Kantelgevaar! Houd er rekening mee dat door bewegingen van het lichaam het zwaartepunt kan verschuiven, wat voor een groter kantelgevaar van de toiletrolstoel kan zorgen.
- Nattigheid vermijden - gevaar voor uitglijden.
- Overschrijd nooit de maximale belasting van 120 kg voor gebruiker incl. lading en hulpstukken.
- Gebruik de toiletrolstoel nooit onder invloed van alcohol of andere middelen die uw aandacht of reactievermogen kunnen beïnvloeden.
- Voorkom dat de toiletrolstoel langdurig wordt blootgesteld aan direct zonlicht (bijv. door een raam of balkon) of lage temperaturen, omdat delen van het product (bv. frame, beensteunen en zijdelen) erg heet (>41 °C) of erg koud (<0 °C) kunnen worden en daardoor verwondingen aan de huid zouden kunnen veroorzaken.
- Ernstige incidenten in samenhang met het product moeten worden gemeld aan de fabrikant en de verantwoordelijke instanties.

ONDERHOUD / VERZORGING

Ter garantie van een veilig gebruik van de toiletrolstoel adviseren wij om de controles volgens het onderhoudsrooster regelmatig uit te voeren.
Onvoldoende of verwaarloosd onderhoud van de toiletrolstoel zal leiden tot beperking van de aansprakelijkheid. Het onderhoudsrooster geeft geen informatie over de daadwerkelijk benodigde werkzaamheden aan de toiletrolstoel.

OPMERKING

Als gebruiker bent u de eerste die mogelijke schade kunt opmerken. Als u een defect zoals is genoemd in het onderhoudsrooster, of eventuele andere defecten of functiebeperkingen vaststelt, verzoeken wij u om onmiddellijk contact op te nemen met een geautoriseerde vakhandel.

WAARSCHUWING

Om de bedrijfsveiligheid van de toiletrolstoel te behouden, mogen reparaties aan de toiletrolstoel uitsluitend door de vakhandel en met gebruik van originele DIETZ-reserveonderdelen worden uitgevoerd. De bijpassende catalogus met reserveonderdelen vindt u op onze website bij de informatie over uw product.

OPMERKING

De in het onderhoudsrooster vereiste inspecties en maatregelen moeten, indien niet anders is vermeld, door de gebruiker of door de helper worden uitgevoerd.

OPMERKING VOOR VAKHANDELAARS:

Als de gebruiker afwijkingen aan de toiletrolstoel vaststelt, controleer dan alle inspectiepunten die in het onderhoudsrooster zijn opgenomen. De controles moeten ook voor elke heringebruikname en na langere productopslag (> 4 maanden) worden uitgevoerd.

ONDERHOUDSROOSTER

Wat	Omschrijving	maandelijks	voor gebruik
Blokkeerrem aan zwenkwiel Werking controleren	• Bij geblokkeerde blokkeerremmen mogen de zwenkwielen niet kunnen draaien. ⚠ Als een blokkeerrem beschadigd is, moet het zwenkwiel door een specialist worden vervangen.	x	
Zittingen en bekleding controleren op vervuiling / beschadiging	• Bij vervuiling reinigt u de zitting en bekleding conform de reinigingsinstructies. • Laat beschadigde zittingen of bekleding vervangen.	x	
Bewegende delen controleren op functionaliteit en slijtage	• Controleren of alle beweegbare onderdelen (beensteunen, rugleuning inkl. zijdelen en toiletemmer) soepel en geluidloos werken.	x	
	• De zijdelen moeten moeiteloos vastgezet kunnen worden en zonder speling kunnen terugzwenken. • De beensteunen moeten probleemloos verwijderd, geplaatst en vastgeklikt kunnen worden. • Bij functionele en oppervlakkige schade moeten de onderdelen door de vakhandel worden vervangen.		x
Schroefverbindingen controleren of ze vastzitten	• Alle boutverbindingen moeten stevig vastzitten. ⚠ Zelfborgende moeren en bouten verliezen hun effectiviteit als ze herhaaldelijk worden losgemaakt en vastgedraaid. Daarom moeten deze door een geautoriseerde vakhandelaar worden vervangen.		x
Zwenkwielen functionaliteit, beschadiging	• De zwenkwielen moeten rechtlijnig draaien en gemakkelijk kunnen zwenken. • Laat beschadigde en sterk gesleten zwenkwielen vervangen.	x	
	• Verwijder vuil en smeer van de zwenkwielen.		x
Frame, volledig Functie en beschadiging	• Op de framedelen en scharnieren mogen geen beschadigingen of scheuren zichtbaar zijn. • Eventuele functionele of oppervlakkige schade moet u laten herstellen.		x
Optische controle, controleren op losse onderdelen, breuken, corrosie of andere schade	⚠ Bij dergelijke schade mag het de toiletrolstoel niet meer worden gebruikt. Veilig gebruik is dan niet gegarandeerd.		x

Wat	Omschrijving	maandelijks	voor gebruik
Volledige toiletrolstoel controleren op vervuiling	• Zitting en toiletemmer moeten na ieder gebruik worden gereinigd en gedesinfecteerd.		X
	• Afhankelijk van de vervuilingsgraad, maar ten minste maandelijks, moet de gehele toiletrolstoel worden gereinigd (zie hoofdstuk "Reiniging en desinfectie").	X	

STORINGEN ZOEKEN EN VERHELPEN

Wat	Mogelijke oorzaken	Maatregelen
De toiletrolstoel rijdt niet rechtuit	• De wielassen van de zwenkwielen zijn vervuild.	Verwijder de vervuiling
	• De zwenkwielen zijn versleten of beschadigd. • De zwenkwielen kunnen niet ongehinderd draaien.	Neem contact op met een geautoriseerde vakhandelaar
De toiletrolstoel is moeilijk te duwen	• De wielassen van de zwenkwielen zijn vervuild.	Verwijder de vervuiling
	• De vork van de zwenkwielen is beschadigd of de ophanging van de zwenkwielen is niet meer juist vastgezet. • De blokkeerremmen zijn beschadigd.	Neem contact op met een geautoriseerde vakhandelaar
De blokkeringsfunctie werk onvoldoende en ongelijkmatig	• De blokkeerremmen zijn beschadigd.	Neem contact op met een geautoriseerde vakhandelaar
Piepende en schurende geluiden	• Diverse oorzaken	Neem contact op met een geautoriseerde vakhandelaar

REPARATIE / VERVANGING ZWENKWIEL

Uit te voeren door vakkundig personeel:

1. Schroef het zwenkwiel los van het frame met een 10 mm steeksleutel en een 10 mm koppelsleutel.

2. Trek het zwenkwiel aan de wielvork uit de framebuis naar beneden en plaats het nieuwe zwenkwiel. Schroef tenslotte het nieuwe zwenkwiel aan de framebuis. Controleer het aanhaalmoment van de schroefverbinding. Deze moet tussen 10-13 Nm zijn.

REINIGING

Voor het reinigen van het product gebruikt u lauwwarm water met een mild schoonmaakmiddel (zonder oplosmiddelen en met een pH-waarde van 5-9). Na het reinigen met schoon water afwissen en de stoel met een doek droogwrijven.
De wielen kunnen met een vochtige, zachte kunststof borstel schoon worden gemaakt (geen staalborstel gebruiken!).

WAARSCHUWING

Materiaalschade: Gebruik voor het schoonmaken geen hogedrukreiniger, geen agressieve, bijtende chemicaliën en geen schuurmiddelen.
Corrosiegevaar: Om corrosie te voorkomen, moet u ervoor zorgen dat alle materialen na het reinigen volledig droog zijn.

DESINFECTIE

Alle onderdelen grondig desinfecteren met een geschikt oppervlaktedesinfectiemiddel. Daarbij is het aan te raden onderdelen die vaak met handen of huid in aanraking komen (bijv. zitting, toiletemmer, zitkussen rugleuning) bijzonder zorgvuldig te desinfecteren.
De volgende desinfectiemiddelen zijn geschikt voor het materiaal:

- aldehydevrije desinfectie op basis van alcohol (max. 70 % propylalcohol)

WAARSCHUWING

Materiaalschade: Volg bij het desinfecteren de gebruiksaanwijzing van de fabrikant van de reinigings- en desinfectiemiddelen.
Infectiegevaar: De toiletrolstoel moet voor elke gebruikerswissel gedesinfecteerd worden.

DOORGIFTE EN HERGEBRUIK

Uw product is geschikt om door te geven/opnieuw te gebruiken. De bijpassende catalogus met reserveonderdelen vindt u op onze website bij de informatie over uw product.

Vergeet niet bij het doorgeven en hergebruiken van de toiletrolstoel aan een nieuwe gebruiker of de vakhandel alle technische documentatie te overhandigen die nodig is voor een veilig gebruik.
Voordat de toiletrolstoel opnieuw wordt gebruikt moet deze door een vakhandelaar worden schoongemaakt, gedesinfecteerd en gecontroleerd.
Daartoe moeten alle in het onderhoudsrooster vermelde inspectiepunten op de toiletrolstoel worden gecontroleerd.

OPSLAG

Als u de toiletrolstoel wilt opslaan, moet u erop letten dat deze droog, beschermd tegen sterke zoninstraling en bij een temperatuur van 0 °C tot +45 °C wordt opgeslagen. De blokkeerremmen van de wielen vastzetten, om te voorkomen dat de toiletrolstoel ongewild wegrolt.
Verwijderbare onderdelen (rugleuning, zitting, zitkussen en beensteunen) kunnen worden verwijderd en op een veilige plek worden opgeslagen.
Na een langere opslagduur (> 4 maanden) moeten bij een hernieuwde ingebruikname alle in het onderhoudsrooster genoemde controlepunten bij de toiletrolstoel worden uitgevoerd.

WAARSCHUWING

Bewaar het product niet in de buurt van een warmtebron en plaats tijdens de opslag geen voorwerpen op de toiletrolstoel.

RECYCLING

Als u de toiletrolstoel niet meer nodig hebt, verzoeken wij u om contact op te nemen met uw vakhandelaar. Deze zal de toiletrolstoel ophalen en vakkundig afvoeren of geschikt maken voor hergebruik. Als dit niet mogelijk is kunt u de toiletrolstoel naar uw plaatselijke milieustraat brengen.

Typeplaatje

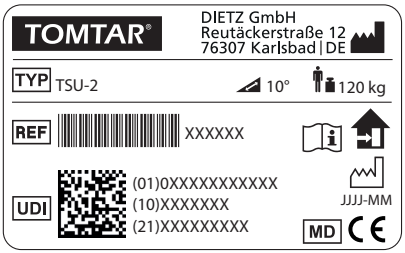

Afb.14

PRODUCTKENMERKING

Type- en waarschuwingsplaatjes op de toiletrolstoel moeten leesbaar blijven. Laat onleesbare of ontbrekende plaatjes direct door uw vakhandelaar vervangen. Het serienummer, waarmee een product eenduidig gekenmerkt is, bevindt zich op het typeplaatje aan de onderkant van de framebuis aan de zijkant. Dit mag niet worden verwijderd.

Kenmerkingen op het product:

TOMTAR®	Handelsmerk
TYP	TYPE/model
REF	REF = artikelnummer
UDI	UDI = Unique Device Identifier (01) UDI-DI / GTIN (10) Bestelnummer (21) Serienummer
	Fabrikant/fabrikantsymbool/ contactadres
	Maximaal gebruikersgewicht incl. extra lading
	Productiedatum
	Maximale helling die met de toiletrolstoel veilig bereden kan worden.
	De toiletrolstoel mag alleen binnenshuis worden gebruikt
	Houd u aan de gebruikshandleiding
MD	Medical Device / medisch hulpmiddel
CE	CE-markering

GARANTIE

De garanties hebben betrekking op alle gebreken aan het product, die aantoonbaar het gevolg zijn van materiaal- of productiefouten. De garantieperiode bedraagt 24 maanden vanaf de melding van de verzending, uiterlijk vanaf de levering. Uitgesloten van de garantieverplichting zijn beschadigingen die zijn ontstaan door slijtage, opzet, nalatigheid of ondoelmatige bediening of gebruik. Hetzelfde geldt bij gebruik van ongeschikte onderhoudsproducten, smeeroliën en vetten.

LEVENSDUUR

De te verwachten levensduur bedraagt vijf jaar, uitgaande van dagelijks gebruik conform het beoogde gebruiksdoel. Voorwaarde hiervoor is dat de onderhouds- en veiligheidsvoorschriften zoals vermeld in deze gebruiksaanwijzing worden nageleefd.
De indicatie over de levensduur is geen extra garantie.

AANSPRAKELIJKHEID

DIETZ GmbH aanvaardt alleen aansprakelijkheid als de producten onder de voorgeschreven voorwaarden voor het voorgeschreven gebruiksdoel worden gebruikt. Wij adviseren de producten zorgvuldig te onderhouden en te verzorgen zoals in de gebruiksaanwijzing is beschreven. Voor schades veroorzaakt door (vervangende) onderdelen die niet door DIETZ GmbH zijn geautoriseerd, is DIETZ GmbH niet aansprakelijk. Reparaties mogen uitsluitend door geautoriseerde vakhandelaren of door de fabrikant zelf worden uitgevoerd.

TOMTAR®

CE

Productgroep: Badkamer & WC
product: TSU-2/-4

Gebruikshandleiding versie 3.1 NL

Versie 2022-07 (BLA)

DIETZ GmbH
Reutäckerstraße 12
76307 Karlsbad
Duitsland

Tel.: +49 7248.9186-0
Fax: +49 7248.9186-86
info@dietz-group.de
www.dietz-group.de

TOMTAR is een geregistreerd merk van DIETZ GmbH.

Onder voorbehoud van drukfouten, vergissingen en prijs- en productwijzigingen.
© DIETZ GmbH, Karlsbad, Duitsland
Verveelvoudiging, ook deels, uitsluitend met schriftelijke toestemming van
DIETZ GmbH, Karlsbad (Duitsland)