TAYO

Duschhocker/-stuhl

DIETZ SmartCare

Produktbezeichnung	Produktname	Artikelnr.	Hilfsmittelnummer	Stand
TAYO	Duschhocker, weiß	430101	-	08/2023 V1.1.0
	Duschhocker mit Armlehnen, weiß	430102	04.40.03.1028	
	Duschstuhl, weiß	430103	-	
	Duschstuhl mit Armlehnen, weiß	430104	04.40.03.2045	
TAYO B-Protect	Duschstuhl mit Armlehnen	430114	-	

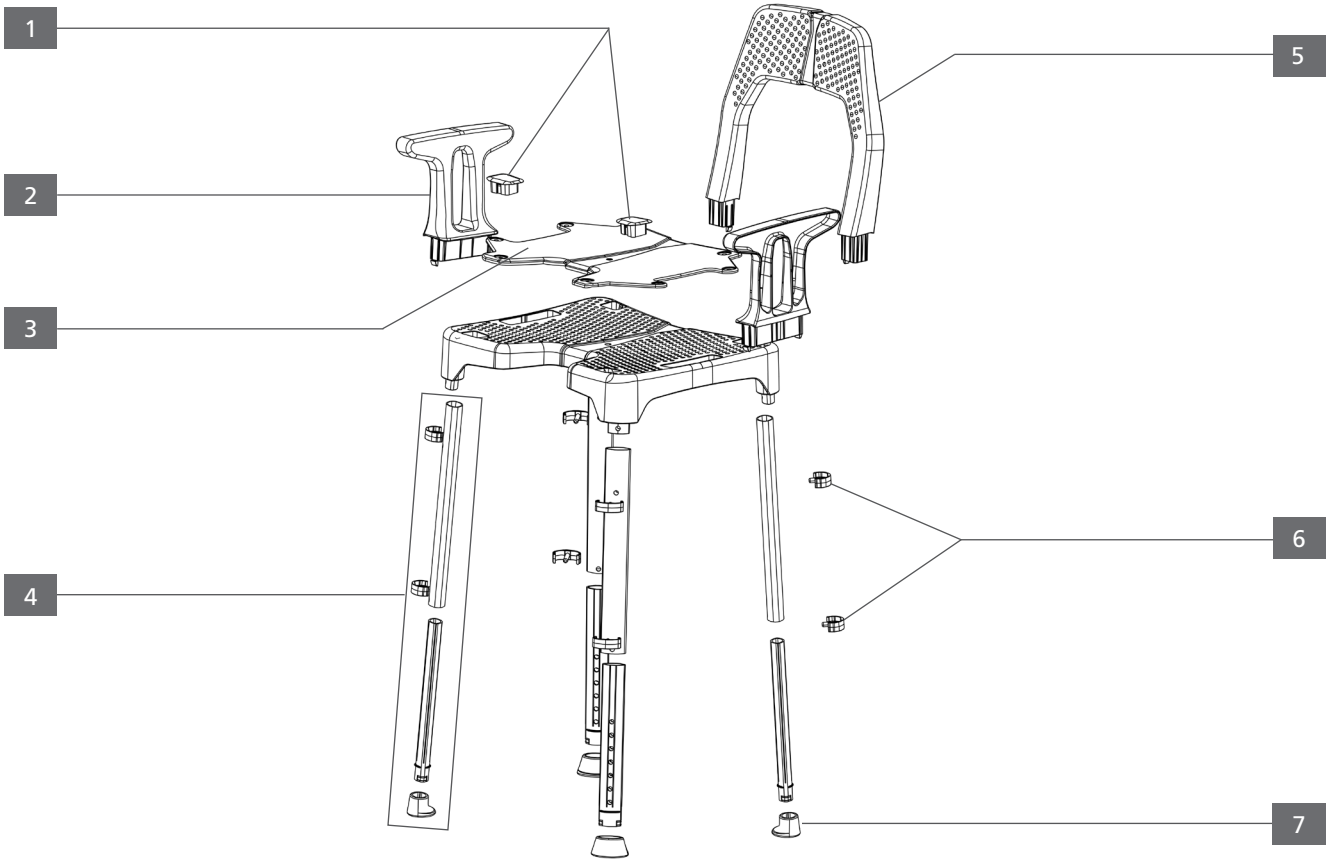

Objekt	Anzahl / Produkt	TAYO	TAYO B-Protect	Artikel-nummer	Beschreibung	Liefermenge
01	1-2	■		430145	Abdeckkappen Sitzfläche, Weiß **(Hocker 1 Paar / Stuhl 2 Paar)**	Paar
01	1-2		■	430146	Abdeckkappen Sitzfläche, Weiß **(Hocker 1 Paar / Stuhl 2 Paar)**	Paar
02	2	■		430143	Armlehne, li/re verwendbar, Weiß	Stk.
02	2		■	430144	Armlehne B-Protect, li/re verwendbar, Weiß	Stk.
03	1	■		430147	Sitzpad, Blau	Stk.
03	1		■	430148	Sitzpad, Weiß	Stk.
04	4	■		430151	Stuhlbein komplett, Silber matt	Stk.
04	4		■	430152	Stuhlbein B-Protect komplett, Schwarz, matt	Stk.
05	1	■		430141	Rückenlehne, Weiß	Stk.
05	1		■	430142	Rückenlehne B-Protect, Weiß	Stk.
06	8	■	■	430149	Befestigungsclip für Stuhlbein	Stk.
07	4	■	■	430150	Gummifuß für Stuhlbein	Stk.