DIETZ®
REHA-PRODUKTE

tauron|rsi®

Gebruiksaanwijzing handbewogen XXL-rolstoel Versie 3.0.0

NL

CE

Productgroep: XXL-producten
Product: Handbewogen XXL-rolstoel tauron|rsi

Gebruiksaanwijzing versie 3.0.0 NL
Status 07/2018 (LW/RP)

DIETZ GmbH

Reutäckerstraße 12
76307 Karlsbad (Duitsland)

Tel.: +49 7248.9186-0
Fax: +49 7248.9186-86
info@dietz-reha.de
www.dietz-reha.de

Onder voorbehoud van drukfouten, vergissingen en prijs- en productwijzigingen.
© DIETZ GmbH REHA-PRODUKTE, Karlsbad
Verveelvoudiging, ook deels, uitsluitend met schriftelijke toestemming van
DIETZ GmbH, Karlsbad.

Hartelijk dank voor uw keuze voor de handbewogen XXL-rolstoel tauron|rsi van DIETZ.

Lees deze gebruiksaanwijzing aandachtig door, voordat u uw nieuwe tauron| in gebruik neemt. U vindt hier belangrijke aanwijzingen die ervoor zorgen dat u de technische voordelen van de rolstoel optimaal kunt gebruiken.

Ook vindt u hier informatie die u er bij helpt om de XXL-rolstoel (verkeers-)veilig te kunnen gebruiken en de waarde zo goed mogelijk te behouden.

Als u meer informatie over het onderhoud nodig heeft, dan raden wij u aan uw vakhandelaar te raadplegen.

Deze gebruiksaanwijzing bevat alle nodige aanwijzingen voor het instellen en bedienen van de rolstoel tauron|rsi.

OPMERKING

Om deze gebruiksaanwijzing groter weer te geven, kunt u deze ook op**www.dietz-reha.de** als pdf-bestand downloaden.

01 Belangrijke informatie

Gebruiksdoel 6
Indicatie 6
Contra-indicatie 6
Tekens en symbolen 7

02 Productbeschrijving

Leveringsomvang 8
Opmerkingen over de breedte 8
Opbouw van de tauron|rsi 9

03 Ingebruikname rolstoel

3.1 Rolstoel uitklappen 11
3.2 Rugleuning 11
3.3 Been steunen 12
3.4 Lengte onderbenen 12
3.5 Voetsteunen / voetenplank (optioneel) 13
3.6 Instellen van de zitbreedte achteraan 14
3.7 Abductorenleuningen 15

04 Rolstoel gebruiken

4.1 Gaan zitten en opstaan 16
4.2 Zijkanten verwijderen 18
4.3 Voetsteunen opklappen 18
4.4 Beensteunen wegdraaien en verwijderen 19
4.5 De rolstoel bewegen en afremmen met de duwringen 20
4.6 Rolstoel remmen met de parkeerrem 21
4.7 Trommelremmen voor begeleider (optioneel) 22
4.8 Duwstang loskoppelen en vastzetten 23
4.9 Transport en inklappen 24
4.10 Bekkengordel (optioneel) 25

05 Instellingen voor persoonlijke aanpassingen

Belangrijke opmerking 26
5.1 Schijfrem 26
5.2 Rugleuning 27
5.3 Armsteunen 27
5.4 Voetsteunen met verstelbare hoek 27
5.5 Zitplaat draaien 28
5.6 Instelling zithoogte 29
5.7 Verlengen wielbasis 30
5.8 Duwstang 31
5.9 Anti-kantelwielen 31

06 Technische documentatie

Zo worden de maten bij DIETZ gemeten 32
Afmetingen en gewicht tuaron|rsi 34
Onderhoudsgeschiedenis 35

07 Veiligheidsinstructie

Veiligheidsinstructies 36

08 Opmerkingen over het gebruik

Controle van de rolstoel door de gebruiker 38
Onderhoudsaanwijzingen voor de gebruiker 39
Serienummer 39
Verwijderen / recycling 39
Etikettering van producten 40
Doorgeven en opnieuw in gebruik nemen . . .41

09 Producentenverklaringen

Garantie 42
Levensduur 42
Conformiteitsverklaring 42
Productcontrole 43
Verantwoordelijkheid 43
Aansprakelijkheid 43

GEBRUIKSDOEL

De rolstoel tauron|rsi is voor gebruik binnenshuis en buitenshuis bedoeld. Hij is uitsluitend voor het verplaatsen van personen, zelfstandig of door een begeleider aangedreven, bedoeld.

De tauron|mag met maximaal 250 kg worden belast. U kunt deze gegevens op het typeplaatje controleren.

INDICATIE

Deze rolstoel dient ter ondersteuning bij handicaps of sterke mobiliteitsbeperkingen, met name ook bij overgewichtige en/of adipeuze personen, door

- → verlamming
- → amputatie van ledematen
- → afwijkingen / vervormingen van ledematen
- → gewrichtsverkorting / gewrichtsschade (niet aan beide armen)
- → andere aandoeningen

CONTRA-INDICATIE

Deze rolstoel mag niet worden gebruikt bij

- ▼ waarnemingsstoornissen
- ▼ sterke evenwichtsstoornissen
- ▼ verlies van ledematen aan beide armen
- ▼ Gewrichtsverkorting / gewrichtsschade aan beide armen
- ▼ Onvermogen tot zitten
- ▼ verminderde of onvoldoende gezichtsvermogen

WAARSCHUWING

Lees alle
aanwijzingen aandachtig.
Deze maken u opmerkzaam op
verwondingsgevaar.

TEKENS EN SYMBOLEN

Deze symbolen wijzen op tekstpassages, die nuttig zijn voor het alledaagse gebruik van dit product.

OPMERKING

Tips en suggesties die het gebruik makkelijker maken.

LET OP

Waarschuwt voor mogelijke schade door verkeerde bediening of verkeerd gebruik.

De tuaron|rsi wordt volledig gemonteerd geleverd en is in karton verpakt. Bewaar de verpakking indien mogelijk. Deze kan later eventueel gebruikt worden om de rolstoel op te slaan.

LEVERINGSOMVANG

Controleer direct na ontvangst de inhoud van de verpakking op beschadigingen en volledigheid. De inhoud bestaat uit:

- → 1 verpakking
- → 1 rolstoel, voorgemonteerd
- → 1 paar beensteunen
- → Gebruiksaanwijzing
- → Zitting
- → Toebehoren (mits gekozen)

OPMERKINGEN OVER DE BREEDTE

De rolstoel tauron|rsi is een extra breed product, dat in alle uitvoeringen breder is dan 70 cm en daarmee breder kan zijn dan een deur.

Bij gebruik van openbaar vervoer en bij het rijden op stations en perrons kunnen beperkingen optreden. De tauron|rsi is een XXL-product, dat mogelijk de afmetingen voor probleemloos manoeuvreren overschrijdt. Zorg er daarom voor dat u, voordat u aan uw reis begint, zich over de situatie bij de betreffende vervoersmaatschappijen informeert.

OPBOUW VAN DE tauron|rsi

Basisonderdelen

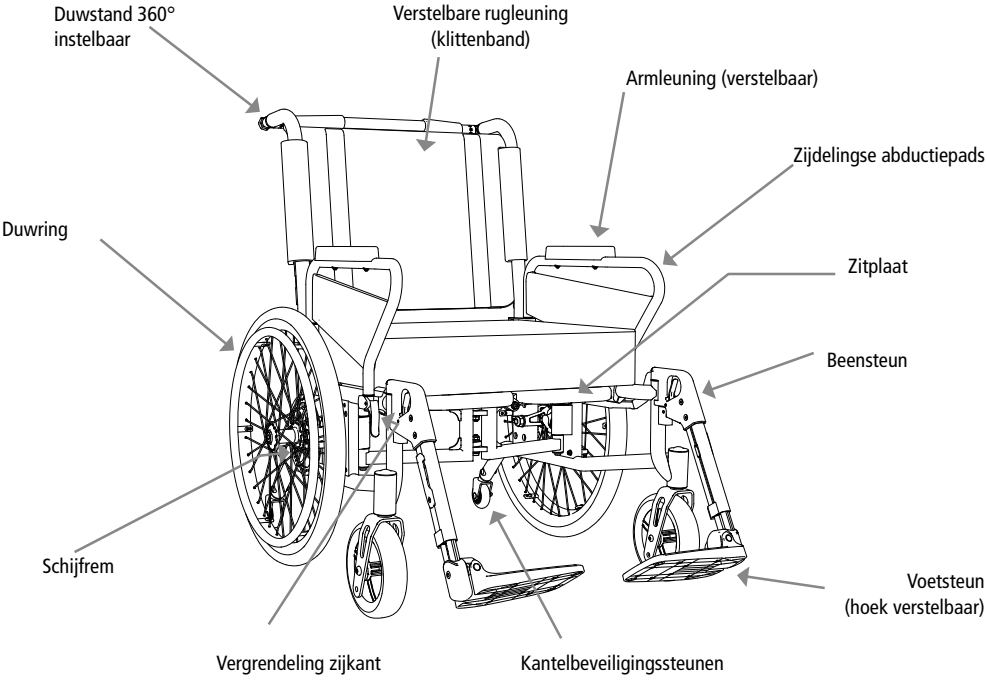

INGEBRUIKNAME ROLSTOEL

Voor het eerste gebruik hoeft u de rolstoel alleen uit te klappen en de beensteunen te plaatsen. In dit hoofdstuk leest u hoe u de rolstoel kunt uitklappen en klaar maken voor gebruik. Daarnaast vindt u hier uitleg over alle verstelmogelijkheden zonder gereedschap, waarmee u de stoel optimaal op uw behoeften kunt aanpassen.

In hoofdstuk **"03 Rolstoel in gebruik nemen"** uitleg over alle mogelijke (zonder gereedschap uit te voeren) instellingen, waarmee u de rolstoel op uw behoeften kunt afstemmen.

In hoofdstuk **"05 Instellingen/persoonlijke aanpassing"** uitleg over complexere instellingen als zithoogte, zithoek en meer voor optimale afstemming.

OPMERKING

De eerste ingebruikname moet worden uitgevoerd door vakbekwaam personeel van de vakhandelaar.

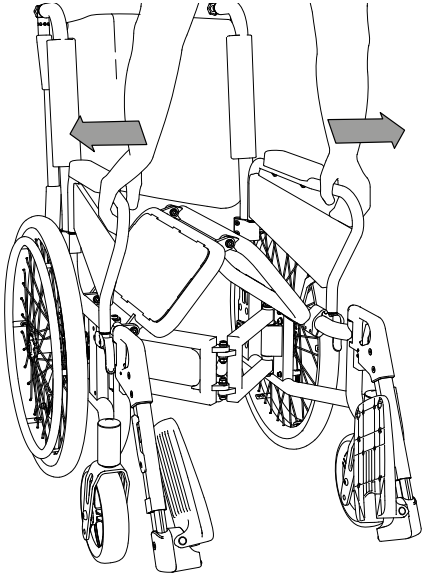

3.1 Rolstoel uitklappen

Positioneer uzelf voor de rolstoel, pak de zijbuizen aan de voorkant vast en druk deze naar buiten. Druk vervolgens een van de zitvlakken met vlakke hand aan de voorkant naar beneden, totdat de rolstoel helemaal uitgeklapt is.

WAARSCHUWING

Klemgevaar!

Let bij het opvouwen en uitklappen van de rolstoel op uw vingers en raak uitsluitend de getoonde onderdelen aan.

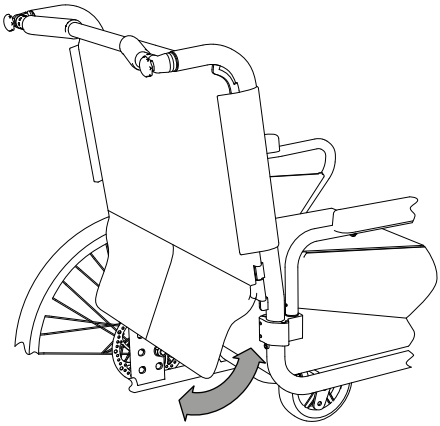

3.2 Rugleuning

De rugleuning kan aan de onderkant van de zitting met klittenband vast worden gezet. Zo wordt de opening tussen rugleuning en zitting gesloten.

3.3 Been steunen

Plaats de beensteunen vanaf de zijkant van bovenaf en zwenk ze naar voren. Controleer daarbij dat de beensteun stevig vastzit

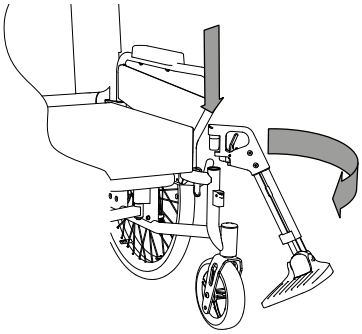

Na het vastzetten zouden de beensteunen geen speling meer moeten hebben. Desgewenst kunt u de inbusschroeven voorzichtig aandraaien, totdat de speling in de beensteunen tot een minimum is teruggebracht.

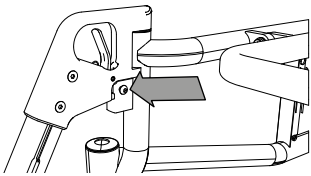

3.4 Lengte onderbenen

De instelling is correct als uw bovenbenen loodrecht op de zitting liggen wanneer de voeten op de voetsteunen steunen.

Voor het instellen kunt u de schroeven aan de achterkant van de beensteunen losdraaien, totdat het onderste deel van de beensteunen kan worden uitgeschoven. Verplaats de voetsteun naar de voor u prettige positie en draai de schroeven aan. Om beide kanten gelijkmatig te kunnen verstellen, zijn er voor een betere oriëntatie aan de buitenkanten maatstrepen geplaatst.

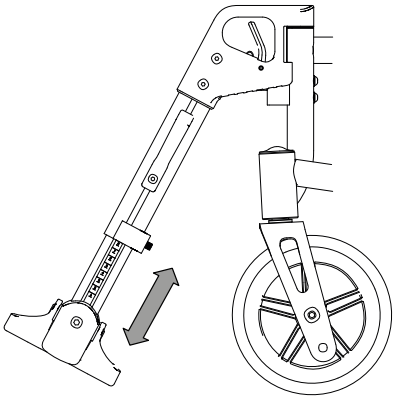

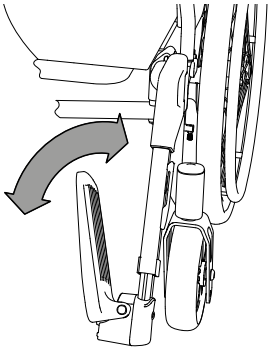

3.5 Voetsteunen / voetenplank (optioneel)

Klap tenslotte de voetsteunen naar beneden.

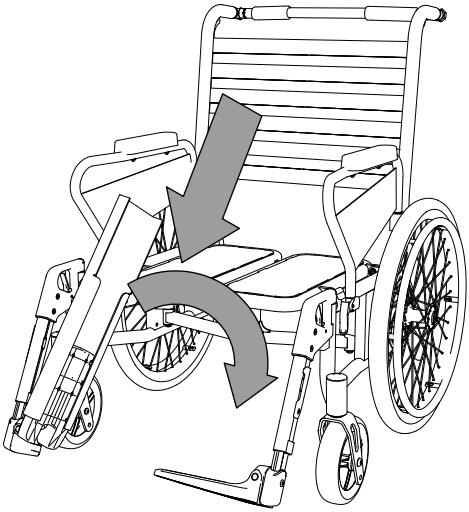

De optioneel verkrijgbare voetenplank verbindt beide voetsteunen met elkaar. Plaats de voetenplank volledig op een van de voetsteunen en zwenk de voetenplank gelijkmatig naar beneden, totdat de uitsparing de voetsteun aan de andere kant volledig afdekt.

3.6 Instellen van de zitbreedte achteraan

De zitbreedte aan de achterkant van de tauron|rsi is verstelbaar met behulp van de achterste klemmen voor de zijdelen.

Open hiervoor eerst de vergrendelinghendel van de voorste klemmen. (1)

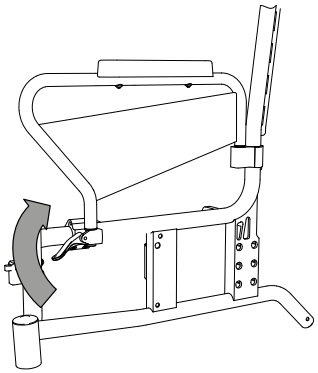

(1)

Draai aan beide kanten beide inbusschroeven van de voorste en achterste zijdeel-klemmen. (2)

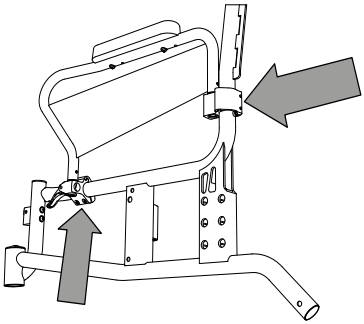

(2)

Draai nu de achterste klem in de gewenste positie. Ondersteun en begeleid de voorste klem bij het verschuiven over het zijframe en druk deze hierbij licht naar boven. (3)

Draai vervolgens de inbusschroeven van de achterste klem aan. Druk de voorste klem licht naar boven, zodat de punt van het zijdeel daar vlak op ligt. Tenslotte draait u beide inbusschroeven van de voorste klem aan.

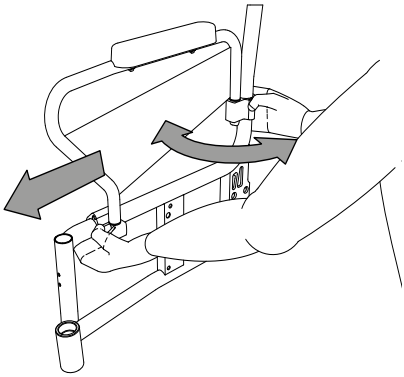

(3)

(4)

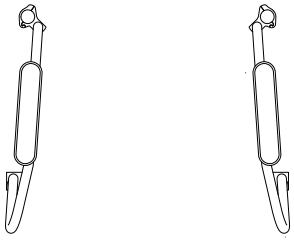

Als u de klemmen verder naar binnen plaatst, wordt de zitbreedte achteraan smaller. (4)

(5)

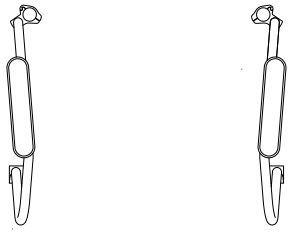

Daarentegen wordt de zitbreedte achteraan breder, als u de klemmen naar buiten plaatst. (5)

3.7 Abductorenleuningen

(1)

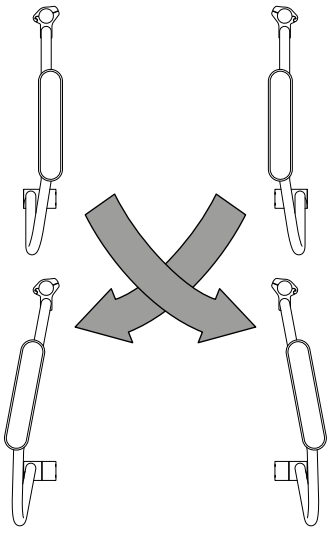

De abductorenleuningen zijn niet alleen verstelbaar aan de achterkant, maar kunnen ook andersom worden geplaatst.

De standaardpositie maakt een abductie van de beenhouding mogelijk. (1)

Door andersom te plaatsen krijgen de bovenbenen extra plek. (2)

(2)

ROLSTOEL GEBRUIKEN

4.1 Gaan zitten en opstaan

Sommige ziektebeelden of beperkingen veroorzaken een meer of minder grote bewegingsvrijheid of bewegelijkheid.

Om zo veilig en gemakkelijk in uw rolstoel te gaan zitten en daar weer uit op te staan, volgt u de volgende stappen:

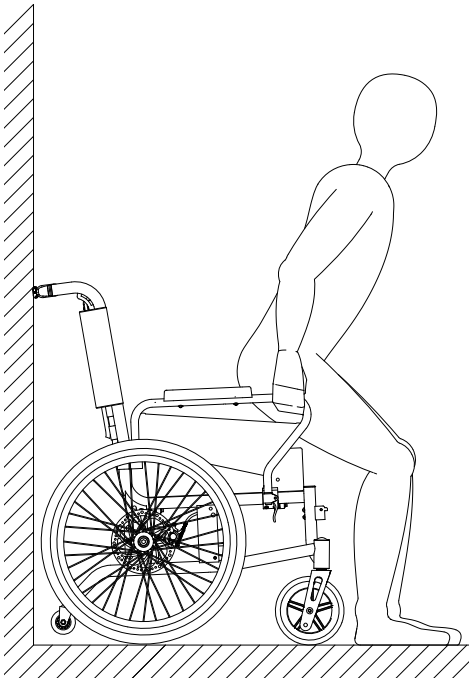

OPMERKING

Plaats de rolstoel met de achterkant tegen een stevige muur. Zo wordt uitgesloten dat de rolstoel weg kan schuiven, met name op een gladde ondergrond.

Gaan zitten

1. Ontgrendel de beensteunen en zwenk deze naar de buitenkant weg (zie hoofdstuk 4.4).
2. Plaats indien mogelijk de rolstoel met de achterwielen tegen een stevige muur.
3. Blokkeer de rolstoel met de blokkeerrem.
4. Begeef u zo dicht mogelijk bij de rolstoel, draai u om en ga voorzichtig achteruit, tot dat u merkt dat uw benen de rand van de zitting raken.
5. Pak nu met beide handen de zijkanten vast en leun daarop.
6. Nu kunt u langzaam en veilig in de rolstoel gaan zitten.
7. Zwenk vervolgens de beide beensteunen weer naar voren (in de rijrichting). Let op het klikkende geluid als de beensteunen hoor- en voelbaar vastklikken.
8. Klap tenslotte de beide voetsteunen met uw voeten naar beneden en zet uw voeten op de voetsteunen (zie hoofdstuk 3.5).

Opstaan

Voer dezelfde stappen in omgekeerde volgorde uit om op te staan uit de rolstoel.

OPMERKING

Voor in- en uitstappen van opzij moet de zijkant omhoog worden verwijderd (zie hoofdstuk 4.2).

4.2 Zijkanten verwijderen

Open de vergrendelingshendel van de voorste klem door deze naar boven te drukken. Het zijdeel is nu ontgrendeld en kan naar boven worden weggenomen. Voer deze handeling in omgekeerde volgorde uit om de zijkant weer te plaatsen.

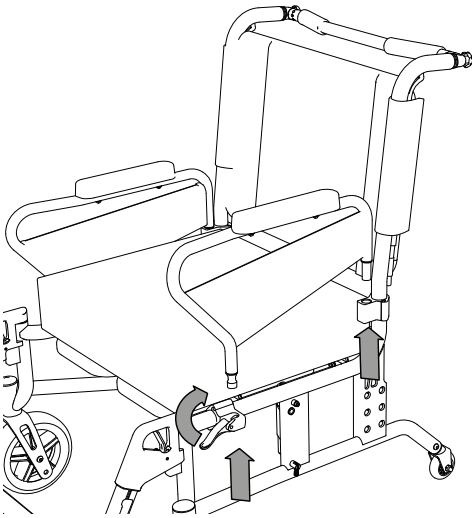

4.3 Voetsteunen opklappen

Klap de voetsteunen omhoog om gemakkelijker te kunnen in- en uitstappen.

Om de rolstoel plaatsbesparend op te kunnen klappen moeten de voetsteunen worden opgeklapt en de schuifstang ontgrendeld zijn (zie hoofdstuk 4.8).

WAARSCHUWING

De voetsteunen mogen bij het in- en uitstappen niet worden belast.

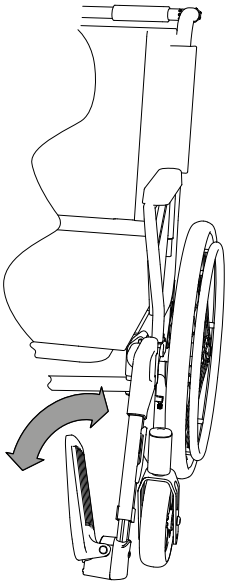

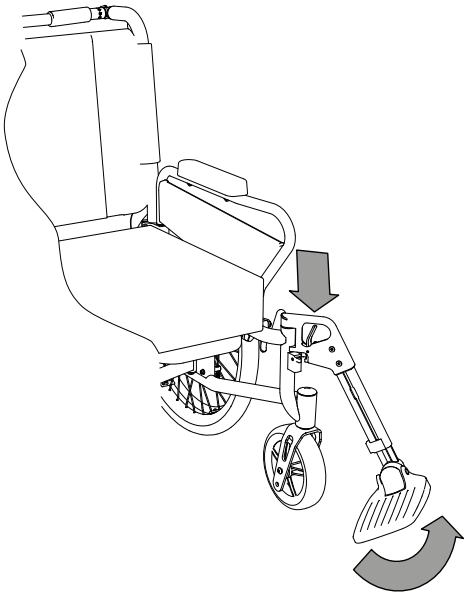

4.4 Beensteunen wegdraaien en verwijderen

Voor het verwijderen van de beensteunen klapt u eerst de voetsteunen omhoog.

Los de ontgrendelingshendel en zwenk de beensteunen naar buiten.

Nu kunt u de beensteunen naar boven toe verwijderen.

Voor het plaatsen voert u deze stappen in omgekeerde volgorde uit.

Bij het naar voren draaien van de beensteun klikt deze duidelijk hoorbaar vast.

4.5 De rolstoel bewegen en afremmen met de duwringen

Met de beide duwringen aan de aandrijfwielen kunt u de rolstoel vooruit en achteruit bewegen en naar links of rechts manoeuvreren.

Pak de duwring met de hand vast en draai het wiel naar voren of achteren.

Hiervoor plaatst u de hand met de duim in de rijrichting op de duwring en sluit u de andere vingers tot een vuist om de duwring.

Om te remmen kunt u de duwring beheerst door uw hand laten glijden.

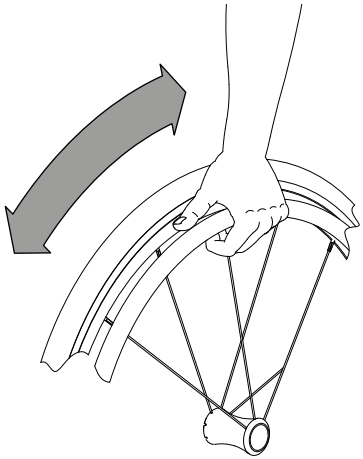

WAARSCHUWING

De duwringen kunnen bij langere remacties sterk verhitten.

Om de rolstoel te sturen wordt de duwring afgeremd aan de kant waarheen men wil sturen of draaien.

Om op de plaats te draaien duwt de ene hand naar voren en de andere hand tegelijkertijd naar achteren.

WAARSCHUWING

Zorg er bij het aandrijven van de rolstoel voor dat u niet met uw duim de band raakt.

Klemgevaar tussen band en zijkant / armleuning!

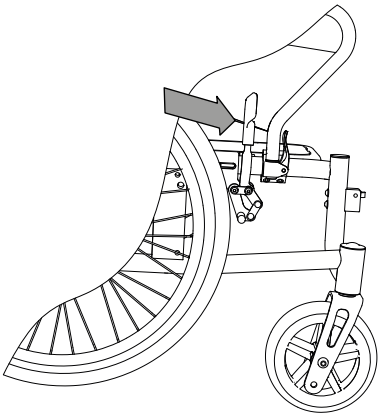

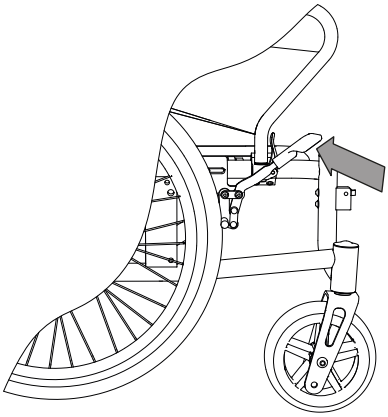

4.6 Rolstoel remmen met de parkeerrem

Met de parkeerrem kan de gebruiker de rolstoel veilig parkeren.

U bedient de parkeerrem in stilstand (wielrem). Druk de hendel naar voren, totdat deze zelf blijft staan. De rolstoel staat nu stabiel en u kunt nu veilig uit de rolstoel komen of deze enkel parkeren. Om de parkeerrem te ontgrendelen, trekt u de remhendel naar achteren.

OPMERKING

Vergrendel altijd beide remmen. Het aan één kant aantrekken van de rem is namelijk niet voldoende om de rolstoel stevig en veilig te vergrendelen.

Let erop dat u de rolstoel tijdens het rijden uitsluitend met behulp van uw handen op de hoepels remt en niet met de parkeerremmen. Met uw handen hebt u meer gevoel om een veilige remmanoeuvre te kunnen uitvoeren.

WAARSCHUWING

Rem de rolstoel tijdens het rijden altijd uitsluitend met de handen aan de duwringen en nooit met de blokkeerrem. De blokkeerrem is alleen bedoeld voor parkeren.

4.7 Trommelremmen voor begeleider (optioneel)

Door de handrem naar boven aan te trekken kan de rolstoel gecontroleerd worden geremd. Om de rolstoel te parkeren kunt u de handrem vastzetten. Trek daarvoor ook de kleine vergrendelingshendel naar boven.

Deze blijft in de hoogste positie staan. Door de handrem verder naar boven te trekken wordt de blokkering opgeheven en is de rem weer vrij.

De begeleider kan de optionele remmen dus als gewone rem en als parkeerrem gebruiken. Dit is vooral een groot voordeel op hellingen. Het tempo kan gedoseerd geremd worden door de handrem meer of minder sterk in te knijpen.

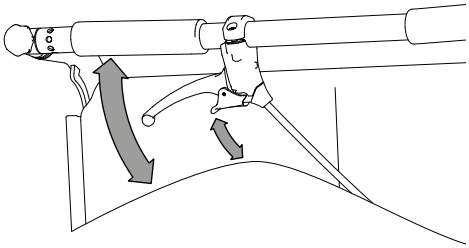

WAARSCHUWING

Om veilig te parkeren moet de parkeerrem aan beide zijden worden vastgeklikt.

WAARSCHUWING

Bij modellen zonder optionele handrem voor de begeleider moet de fysiek en psychisch in staat zijn om de rolstoel op eigen kracht te remmen.

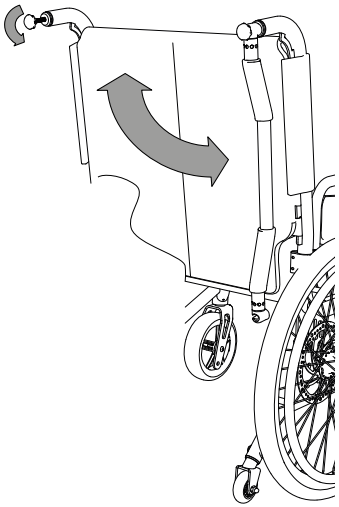

4.8 Duwstang loskoppelen en vastzetten

De duwstang kan aan de linker kant worden losgekoppeld. Draai hiervoor de stervormige draaischroef zo ver los, dat het kunststof uit de uitsparing te voorschijn komt. Vervolgens kunt u de duwstang aan de zijkant naar beneden zwenken. De duwstang is nu ontgrendeld en de rolstoel kan worden opgeklapt. Voor het vergrendeln van de duwstang voert u deze stappen in omgekeerde volgorde uit.

WAARSCHUWING

Voor het gebruik van de rolstoel moet de duwstang correct vergrendeld zijn.

4.9 Transport en inklappen

Voor het vervoer in de auto, het vliegtuig, de trein of eenvoudigweg om plaats te maken kan de rolstoel zonder gereedschap compact worden ingeklapt. Hij neemt dan heel weinig ruimte in en laat zich goed opbergen. Desgewenst kan hij in draagbare onderdelen gemonteerd worden.

Voor het inklappen staat u op uit de rolstoel. Klap de voetsteunen naar boven en verwijder eventueel de beensteunen. Maak eventueel het klittenband van de rugleuning los van de zitting en leg de zitting opzij. Ontgrendel de duwstang en zwenk deze naar benden. Ga nu voor de rolstoel staan en trek vervolgen het midden van een van de zitvlakken omhoog. De zitvlakken vormen nu een licht hoek naar boven. Pak nu beide zijkanten aan de voorkant vast en druk deze naar elkaar toe. De rolstoel klapt nu in.

Voor het uitklappen van de rolstoel volgt u de gebruiksaanwijzing in **"03 Ingebruikname rolstoel"**.

LET OP

Vraag voor het begin van uw reis bij uw luchtvaartmaatschappij / spoorwegmaatschappij na of de afmetingen aan de voorwaarden voldoen.

WAARSCHUWING

De tauron|rsi is niet getest volgens ISO-norm 7176-19 en daardoor niet toegestaan als zitting voor personenvervoer in een auto.

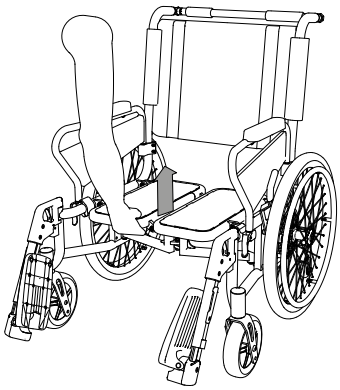

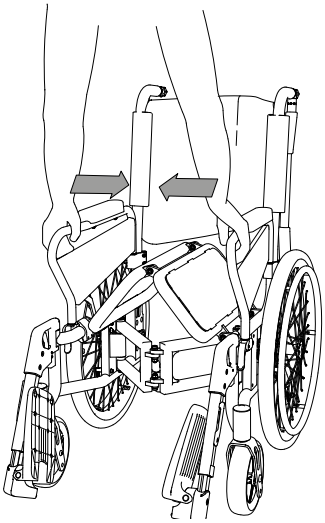

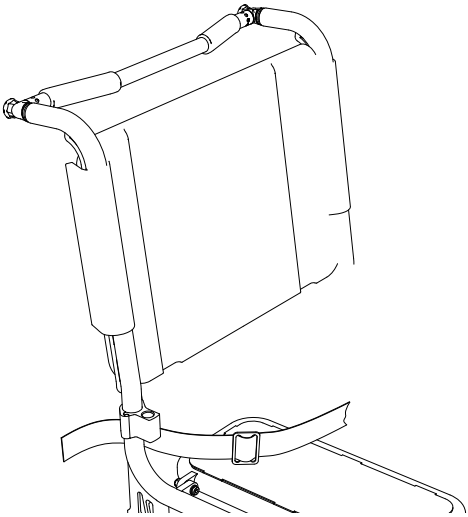

4.10 Bekkengordel (optioneel)

Optioneel kan een bekkengordel worden geplaatst. Deze houdt de persoon in de rolstoel stevig en stabiel op zijn of haar plaats. Zo wordt naar voren uit de rolstoel vallen voorkomen.

De bekkengordel wordt links en rechts achteraan aan de rugbuis gemonteerd. De montage dient door een vakhandelaar te worden uitgevoerd.

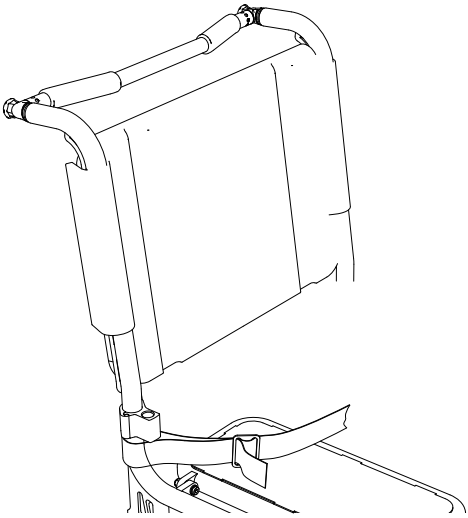

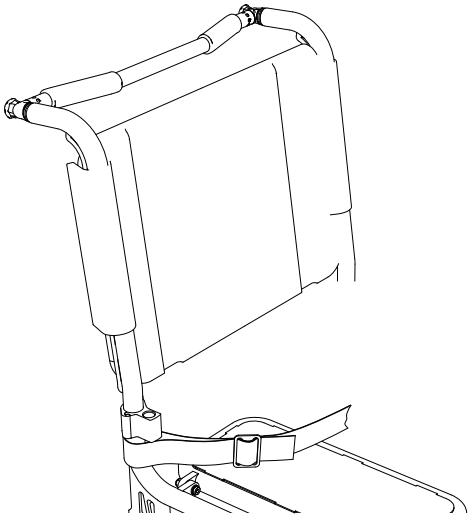

BELANGRIJKE OPMERKING

WAARSCHUWING

De in dit hoofdstuk getoonde en beschreven instellingen mogen alleen door vakbekwaam personeel worden uitgevoerd. Bij onjuiste aanpassingen aan de rolstoel bestaat het gevaar op ongelukken.

Verkeerd instellen van de remmen kan levensgevaarlijk zijn.

5.1 Schijfrem

Voor een gelijkmatig remwerking wordt de remkracht ingesteld met de bijbehorende stelschroef (linker / remcylinder / rechter remcylinder). De remkracht wordt groter door de schroef losser te draaien. Maak de moer los en draai de stelschroef los, totdat u bij draaiend wiel een schurend geluid hoort. Draai dan de stelschroef weer vast totdat het schurende geluid weer verdwijnt. Na het instellen word de stelschroef door aandraaien van de moer vastgezet. De stelschroef op de remkabel bij de handvaten werkt gelijkmatig aan beide kanten. Deze dient uitsluitend voor de fijnafstemming van de remkracht.

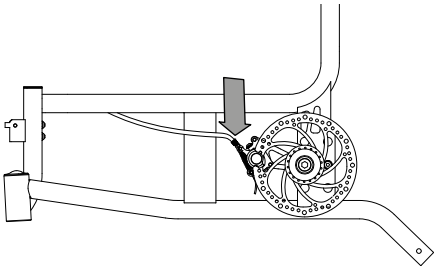

WAARSCHUWING

Zorg ervoor dat de instelling aan beide kanten van de rolstoel hetzelfde is.

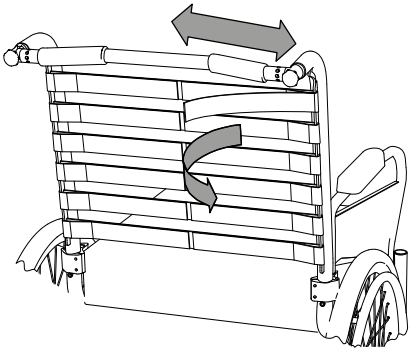

5.2 Rugleuning

U kunt uw rugleuning aan uw wensen aanpassen.

Verwijder hiervoor de bekleding van uw rugleuning en maak de klittenbandsluitingen los. Pas de band aan uw voorkeur aan en druk het klittenband dicht. Begin aan de onderste klittenband. Tenslotte plaatst u de bekleding weer.

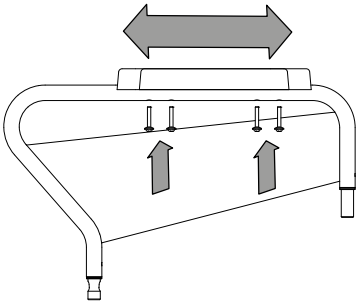

5.3 Armsteunen

De armsteunen kunnen 30 mm verplaatst worden. Draai de schroeven waarmee de armsteun aan het zijdeel bevestigd is los. Vervolgens kunt u de armsteun naar voren of achteren verschuiven. Trek daarna de schroeven aan om de steun vast te zetten.

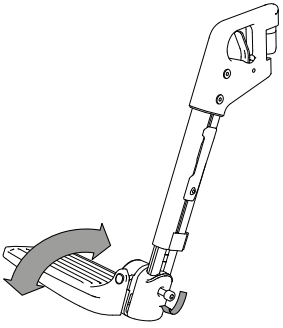

5.4 Voetsteunen met verstelbare hoek

De tauron|rsi is standaard voorzien van voetsteunen met verstelbare hoek. Om de hoek te veranderen draait u eerst de inbusschroef los en trekt u de voetsteun lichtjes naar binnen, totdat de vergrendeling los is. Stel nu de gewenste hoek in en draai de inbusschroef weer vast.

5.5 Zitplaat draaien

De rolstoel wordt gemonteerd geleverd, in de door u gekozen optimale instelling voor de zitdiepte. De zitplaat heeft asymmetrisch geplaatste houders. Desgewenst, bijv. als de rolstoel opnieuw wordt gebruikt, kan de zitdiepte met 9 cm veranderd worden. Draai hiervoor de vier schroeven aan de buitenkant van de zitplaat los en monteer de zitplaat vervolgens 180° gedraaid. Zorg ervoor, dat aller vier schroeven weer stevig aangedraaid zijn.

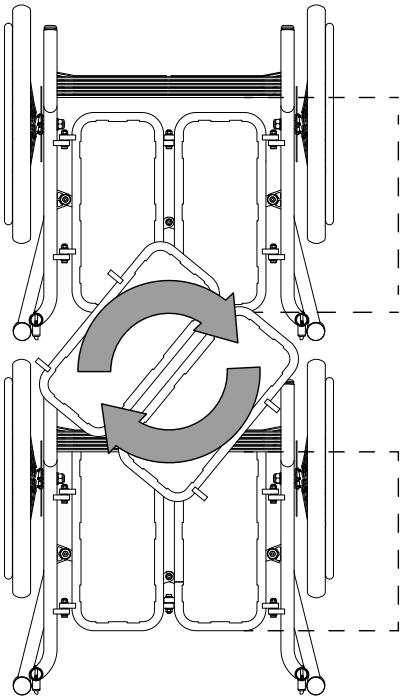

WAARSCHUWING

De beschreven aanpassing aan de zitplaat mag alleen door een vakhandelaar worden uitgevoerd.

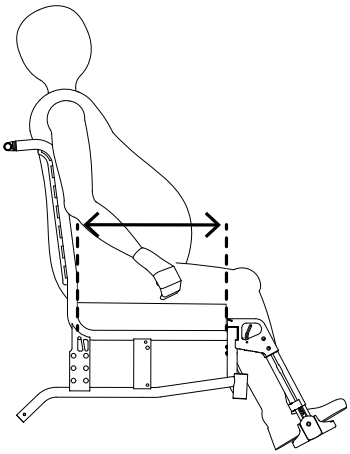

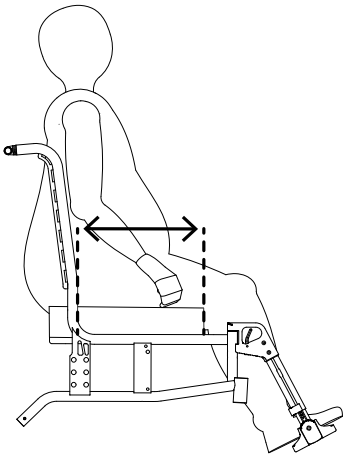

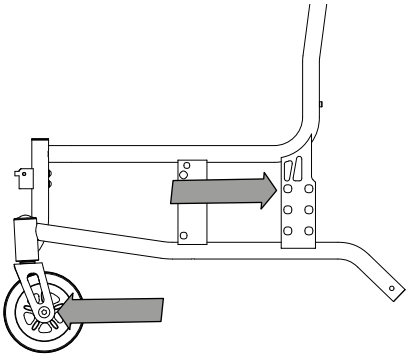

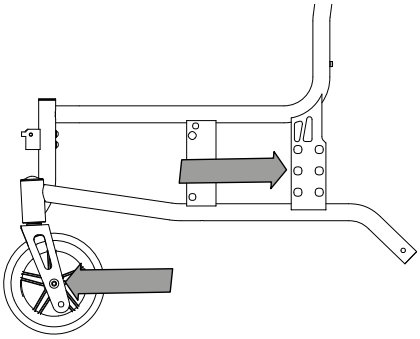

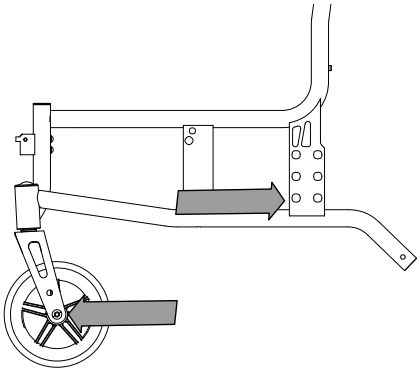

5.6 Instelling zithoogte

De zithoogte van de rolstoel is verstelbaar in 3 standen met een tussenafstand van telkens 4 cm (39, 43, 47 cm). Twee stappen van 4 cm worden mogelijk gemaakt door 2 verschillende boringen in de vork. Nog een stap van 4 cm komt tot stand door een stuurwiel met 6″ te gebruiken:

→ Zithoogte 39 – Stuurwiel 15 cm / 6″ steekas achterwiel boven

→ Zithoogte 43 – Stuurwiel 20 cm / 8″ steekas achterwiel midden

→ Zithoogte 47 – Stuurwiel 20 cm / 8″ steekas achterwiel onder

WAARSCHUWING

Bij het veranderen van de zithoogte is het noodzakelijk de reminstellingen opnieuw te controleren.

5.7 Verlengen wielbasis

Door het aandrijfwiel naar achteren te verplaatsen wordt de wielbasis langer en staat de rolstoel steviger. Bij het naar voren verplaatsen van het aandrijfwiel worden de stuurwielen ontzien, waardoor uw rolstoel wendbaarder wordt.

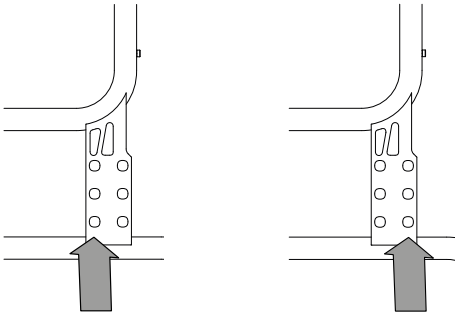

Maak de remkabels van de schijfrem aan beide kanten helemaal los en trek de remkabel eruit. Draai vervolgens de schroefverbinding van de wielas los, trek nu de volledige wielas eruit. In de volgense stap kunt u het aandrijfwiel naar beneden verwijderen. De adapter inclusief remcylinder van de schijfrem moet nu 180° worden gedraaid en, afhankelijk van de aanpassing, 4 cm naar voren danwel achteren worden verplaatst. Voor het plaatsen voert u deze stappen in omgekeerde volgorde uit. Zorg ervoor dat u alle schroeven stevig aandraait.

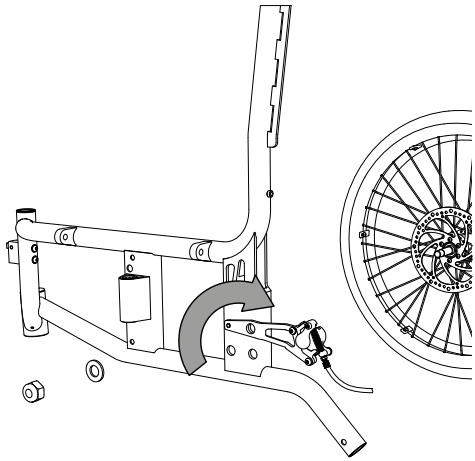

WAARSCHUWING

Bij verandering van de wielbasis moeten de remmen opnieuw worden ingesteld (zie hoofdstuk 5.1).

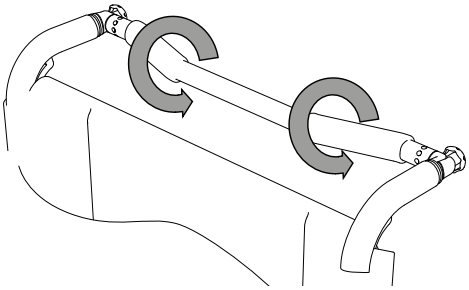

5.8 Duwstang

De duwstang kan in stappen van 45° individueel aan de behoeften van de begeleider worden aangepast.

Draai hiervoor beide inbusschroeven (links / rechts) helemaal los. Plaats de duwstang vervolgens in een voor u aangename positie. Draai vervolgens de schroeven weer vast.

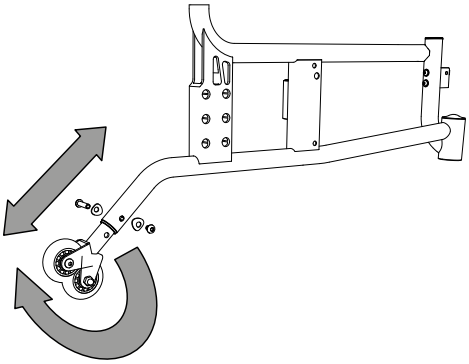

5.9 Anti-kantelwielen

De anti-kantelwielen voorkomen dat de rolstoel naar achter kantelt.

De anti-kantelwielen moeten op geringe hoogte boven de grond geplaatst zijn. Daarvoor kunnen de anti-kantelwielen individueel worden ingesteld. Draai hiervoor de schroeven los en verschuif de anti-kantelwielen naar de kleinst mogelijk afstand tot de grond. Draai vervolgens de schroeven weer vast.

Indien nodig, als de afstand tussen de anti-kantelwielen en de grond te gering is, kunt u de anti-kantelwielen ook 180° draaien, zodat deze naar boven wijzen.

ZO WORDEN DE MATEN BIJ DIETZ GEMETEN

De precieze meetpunten voor een rolstoel zijn niet afgestemd tussen de verschillende fabrikanten. Om fouten bij het aanpassen van de rolstoel te vermijden is het aan te raden om alle maten met de onderstaande meetpunten te controleren. Alle maten in deze gebruiksaanwijzing moeten volgens dit DIETZ meetsysteem worden opgevat.

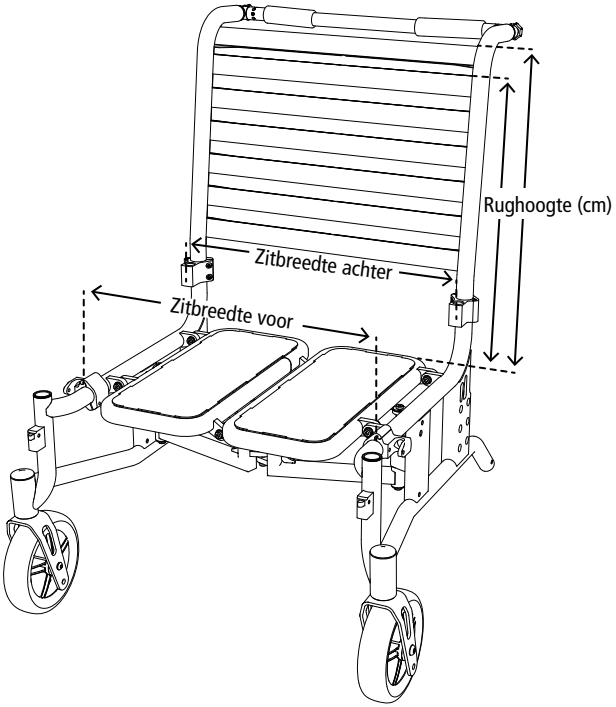

Zitbreedte achter: Midden van koppeling zijkant tot midden koppeling andere zijkant

Zitbreedte voor: Midden zijframe tot midden zijframe

Rughoogte: Van zitting tot bovenkant klittenband (door verwijderen van bovenste band kan de hoogte verminderd worden)

OPMERKING

Afmetingen gemeten aan textiele onderdelen moeten als richtwaarde met een afwijking van +/ -1 cm worden gezien.

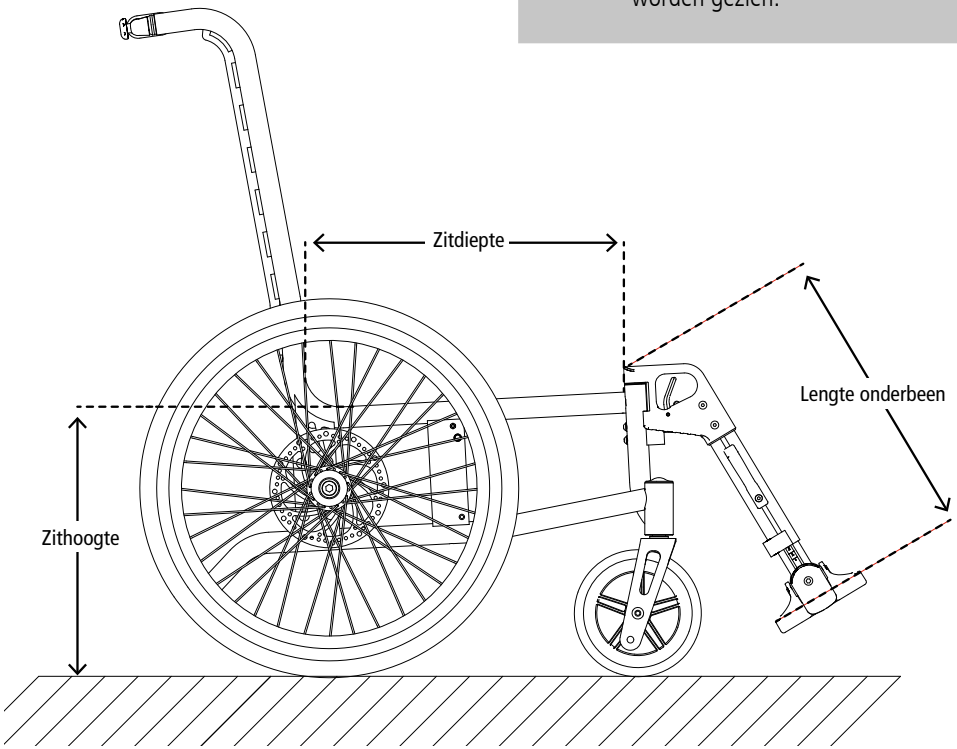

Zitdiepte: Van de voorkant van de zitting tot aan het achterframe (zie hoofdstuk 5.5)

Zithoogte: Gemeten van de grond tot aan de bovenkant van de zitting

Lengte onderbeen: Volledige lengte, bovenkant voetsteun (midden) tot bovenkant montagepunt beensteun

AFMETINGEN EN GEWICHT tuaron|rsi

Zijframes	Kort	Lang
Zitbreedte voor verstelbaar (cm)	60 / 65 / 70 / 75	
Zitbreedte achter verstelbaar (cm)	0 tot +5 / 0 tot -4	
Zitdiepte (cm)	43 / 36	48 / 39
Zithoogte (cm)	39 / 43 / 47 (zonder zitkussen)	
Rughoogte verstelbaar (cm)	54-59	
Positie duwstang verstelbaar (°)	360° in stappen van 45°	
Totale afmetingen (B × H × L) (cm)	56–80 × 103 × 104	56–80 × 103 × 109
Totale hoogte (cm)	103	
Totale breedte (cm)	Zitbreedte voor +19	
Totale breedte ingeklapt (cm)	33	
Totale lengte zonder beensteunen (cm)	79	84
Totale lengte met beensteunen (cm)	104 incl. standaard beensteunen	109 incl. standaard beensteunen
Stuurgebied min: SB 60 cm (cm)	127	
Zithoek (graden)	3°	
Hoek rugleuning (graden)	7,5° met lumbaalknik	
Hoogte armleuning (cm)	30 (zonder zitkussen)	
Breedte armleuning (cm)	5	
Lengte armleuning (cm)	25	
Lengte onderbenen (cm)	39	
Aandrijfwielen lucht (diameter in inch)	24	
Stuurwielen PU (diameter in cm / inch)	15 / 20 // 6 / 8	
Max. draaglast (kg)	250	
Gewicht (kg)	28	
Materialen	Corrosiebestendig aluminiumframe (lunagrijs), bekleding van hoogwaardige kunststof	

ONDERHOUDSGESCHIEDENIS

G = gecontroleerd V = vervangen R = reparatie uitgevoerd

	Wat				
Wanneer					
Blokkeerrem					
Remhendel begeleider					
Duwstang					
Zijkant, volledig					
Voetsteunen					
Zitplaten					
Steunkruis					
Rugleuning					
Stuurwielen					
Aandrijfwielen					
Banden					
Duwring					
Frame					
Wie					

LET OP

Wij raden aan om uw rolstoel tenminste jaarlijks door uw vakhandel te laten controleren. Dit geldt in het bijzonder ook voor de remmen en remkabels.

VEILIGHEIDSINSTRUCTIES

Om vallen en gevaarlijke situaties te voorkomen moet u voor gebruik eerst met op een vlak, overzichtelijk terrein met uw nieuwe rolstoel oefenen. In dit geval is het aan te raden een begeleider te gebruiken.

Neem daarbij altijd de volgende veiligheidsinstructies in acht:

- Kinderen en jongeren mogen nooit zonder toezicht in de rolstoel worden achtergelaten.
- Controleer voordat u de rolstoel gebruikt, of alle gemonteerde onderdelen correct geplaatst zijn.
- Probeer eerst te rijden op een vlak en overzichtelijk terrein. Probeer het rem- en versnelgedrag bij rechtuit rijden en in bochten uitgebreid uit.
- Gebruik altijd de blokkeerremmen voordat u in de rolstoel gaat zitten of eruit opstaat.
- Let erop dat de zitting en andere onderdelen heet kunnen worden door direct zonlicht en dan een risico op verbrandingen kunnen vormen. Dek deze onderdelen daarom af of bescherm de rolstoel tegen rechtstreeks zonlicht.
- De rolstoel mag niet voor het transport van meerdere personen of goederen worden misbruikt.

  Hij is uitsluitend bedoeld voor het vervoeren van één persoon, zittend en op de daarvoor bedoelde zitting.
- Gebruik de rolstoel nooit onder invloed van alcohol of andere middelen die uw reactievermogen of uw lichamelijke en geestelijke capaciteiten beïnvloeden.
- Let op dat het kantelgevaar toeneemt als het evenwicht van de rolstoel door beweging verandert.
- Bij een helling / daling van meer dan 10° bestaat een vergroot kantelgevaar naar achteren of voren.
- Om achterover kantelen te voorkomen moet de kantelbeveiliging correct gemonteerd zijn.
- Om obstakels te nemen is het gebruik van rolstoelplanken noodzakelijk.
- Hobbels, rails en dergelijk oneffen terrein moet u, als u het oversteken niet kunt vermijden, altijd in een rechte hoek (90°) kruisen.
- Rijd niet ongeremd met uw rolstoel tegen stoepranden en andere obstakels.
- Spring niet met de rolstoel van obstakels af (stoepranden, trappen, etc.).
- Belast de voetsteunen niet bij het gaan zitten of opstaan.

- Zorg ervoor dat de banden altijd voldoende profiel (> 1 mm) hebben.
- Controleer voor iedere rit of de remmen werken.
- Houd u in het verkeer aan de verkeersregels.
- Draag indien mogelijk lichte, opvallende kleding. U wordt dan beter waargenomen door andere verkeersdeelnemers.
- Gebruik voor het schoonmaken van de rolstoel geen hogedrukspuit geen scherpe, bijtende chemicaliën en geen schuurmiddel.
- De rolstoel niet bij temperaturen onder 0 graden en boven 40 graden bewaren, om verbrandingen, verwondingen aan de huid of huidirritatie te voorkomen
- Let op dat er bij alle bewegende onderdelen (remmen, beensteunen etc.) per definitie een risico op het beklemmen van vingers of andere lichaamsdelen bestaat. Bedien de rolstoel daarom altijd met passende voorzichtigheid.
- Zorg ervoor dat de rolstoel nooit in de directe omgeving van nooduitgangen geplaatst wordt of vluchtwegen blokkeert.

WAARSCHUWING

De BASIK / BASIK+ is niet getest volgens ISO-norm 7176-19 en daardoor niet toegestaan als zitting voor personenvervoer in een auto.

WAARSCHUWING

Overeenkomstig ISO 7176-15:1996 zijn de onderstaande symbolen op de rolstoel aangebracht. Deze beschrijven dat de rolstoel niet is toegelaten als stoel voor personenvervoer in een voertuig.

CONTROLE VAN DE ROLSTOEL DOOR DE GEBRUIKER

Controleer voor ieder gebruik:

→ Of de remmen goed werken. Als de rolstoel op de rem staat zou deze niet moeten verschuiven. Bij geloste rem zou de rolstoel gemakkelijk te verplaatsen moeten zijn. Stelt u onge-
woon remgedrag vast, neem dan direct contact op met uw vakhandelaar en gebruik de rolstoel niet.

→ Of de zitting en rugleuning intact en schoon zijn. Zijn deze onderdelen vies, dan kunt u deze zoals beschreven in de onderhoudsaanwijzingen schoonmaken. Neem contact op met uw vakhandelaar als ze beschadigd zijn.

→ Of alle beweegbare delen soepel en geluidloos werken. Piepgeluiden zijn een aanwijzing voor beschadigingen. Laat dit door uw vakhandelaar controleren.

→ Of alle schroef- en nietverbindingen intact zijn.

→ Of de banden onbeschadigd zijn en de bandenspanning (bij optionele luchtbanden) voldoende is. Controleer iedere maand het profiel van de banden. Het profiel moet tenminste
1 mm zijn. Vervang kapotte of versleten banden

WAARSCHUWING

Bij verlies van de bandenspanning mag de rolstoel niet meer worden gebruikt. Veilig rijgedrag is dan niet gegarandeerd.

LET OP

Bij een lekke band/spanningsverlies in de band dient u direct contact op te nemen met een vakhandelaar voor reparatie.

ONDERHOUDSAANWIJZINGEN VOOR DE GEBRUIKER

Het frame van de rolstoel kan met een vochtige doek worden schoongemaakt. Bij sterkere vervuiling kunt u een mild schoonmaakmiddel en warm water gebruiken.

De wielen kunnen met een vochtige kunststof borstel schoon worden gemaakt (geen staalborstel gebruiken!).

De bekleding is met een mild zeepsop tot 40° C wasbaar en eventueel met desinfectiemiddelen op alcoholbasis desinfecteerbaar. De incontinentieovertrek van de zitting is tot 90° C wasbaar.

WAARSCHUWING

Gebruik geen hogedrukreiniger bij het schoonmaken

SERIENUMMER

Het serienummer is het belangrijkste kenmerk waaraan een product eenduidig geïdentificeerd kan worden. U vindt het onder de zitting op het dwarskruis.

VERWIJDEREN / RECYCLING

Contacteer uw vakhandelaar als u uw rolstoel niet meer nodig heeft. Hij zal de rolstoel dan afhalen en vakkundig recyclen of verder gebruiken. Als dit niet mogelijk is kunt u de rolstoel naar uw plaatselijke milieustraat brengen.

ETIKETTERING VAN PRODUCTEN

Het typeplaatje en de waarschuwingsplaatjes op de rolstoel moeten leesbaar blijven. Laat onleesbare of ontbrekende plaatjes direct door uw vakhandelaar vervangen. Het typeplaatje is zeer belangrijk voor de identificatie van het product. Dit mag niet worden verwijderd.

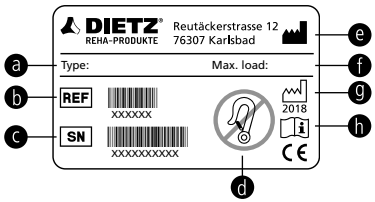

- a Type / model
- b Artikelnummer
- c Volgnummer
- d Niet toegestaan voor personenvervoer in voertuigen!
- e Fabrikant
- f Maximale draaglast
- g Productiedatum
- h Instructies in de gebruiksaanwijzing opvolgen!

Voorzichtig, kantelgevaar!
Veiligheidsinstructies opvolgen!

Niet toegestaan voor personenvervoer in voertuigen!

DOORGEVEN EN OPNIEUW IN GEBRUIK NEMEN

Bij het doorgeven en opnieuw in gebruik nemen van de rolstoel moet u eraan denken dat ook alle voor veilig gebruik van de rolstoel benodigde documentatie aan de nieuwe gebruiker of de vakhandelaar wordt doorgegeven.

Voordat de rolstoel opnieuw wordt gebruikt moet deze door een vakhandelaar worden schoongemaakt, gedesinfecteerd en gecontroleerd.

Bij handmatige schoonmaak van een gebruikt hulpmiddel moeten alle onderdelen grondig met een passend desinfectiemiddel worden gedesinfecteerd. Daarbij is het aan te raden onderdelen die vaak met handen of huid in aanraking komen (handgrepen, armleuningen) bijzonder zorgvuldig te desinfecteren.

Ook machinale schoonmaak is mogelijk. Dat heeft als voordeel dat de hygiëne altijd gelijkmatig goed is. Voor het schoonmaken moeten alle textielen onderdelen worden verwijderd. Het textiel is wasbaar tot een temperatuur van 40° C.

Voor beide soorten reiniging zijn de volgende desinfectiemiddelen geschikt voor het materiaal:

→ Aldehydevrije desinfectie op basis van alcohol (max. 70 % propylalcohol)

→ Zuurstofactieve desinfectiemiddelen

→ Desinfectiemiddel op basis van aldehyde

WAARSCHUWING

Bij gevoerde onderdelen met naden is het niet mogelijk om een veilige desinfectie te garanderen. Wij raden aan om rugleuning en zitting eventueel te vervangen.

LET OP

Volg bij het schoonmaken en desinfecteren de gebruiksaanwijzing van de fabrikant van de reinigingsmiddelen.

GARANTIE

De garantie heeft betrekking op alle gebreken aan het product, die aantoonbaar het gevolg zijn van materiaal- of productiefouten. De garantieperiode bedraagt 24 maanden vanaf de melding van de verzending, uiterlijk vanaf de levering. Uitgesloten van de garantieverplichting zijn beschadigingen die zijn ontstaan door slijtage, kwade opzet, nalatigheid of ondoelmatig gebruik. Hetzelfde geldt voor het gebruik van ongeschikte onderhoudsproducten, olies en vetten. Bij klachten of retouren moet het volledige ingevulde garantieformulier (zie hieronder) ook worden ingediend.

LEVENSDUUR

Wij gaan voor dit product van een te verwachten levensduur van 5 jaar uit, als het product doelmatig wordt gebruikt en de onderhoudsinstructies worden opgevolgd.

De indicatie over de levensduur is geen extra garantie.

CONFORMITEITSVERKLARING

Voor de rolstoel tauron|rsi verklaart DIETZ GmbH als enige verantwoordelijke de conformiteit overeenkomstig EU-richtlijn 93/42/EWG voor medische hulpmiddelen.

PRODUCTCONTROLE

Gestest volgens DIN EN 12183:2014. Voldoet aan de vereisten aan de statische belastbaarheid, de bots- en vermoeiingsproeven volgens ISO 7176-8. Gewicht van de testdummy = 250 kg

Ontvlambaarheid getest volgens EN 1021-2/2006 voor beklede onderdelen en onderdelen van schuimstof.

VERANTWOORDELIJKHEID

Wij beschouwen ons als fabrikant alleen als verantwoordelijk voor de veiligheid, betrouwbaarheid en deugdelijkheid van de rolstoel, als alle wijzigingen, uitbreidingen, reparaties en onderhoud uitsluitend worden uitgevoerd door door ons erkende vakkundige personen.

AANSPRAKELIJKHEID

DIETZ Reha-Produkte GmbH aanvaardt alleen aansprakelijkheid, als de producten onder de voorgeschreven omstandigheden voor het voorgeschreven gebruiksdoel worden gebruikt. Wij raden aan de producten zorgvuldig te onderhouden en zoals in de gebruiksaanwijzing beschreven te verzorgen. Voor schade veroorzaakt door (vervangende) onderdelen die niet door DIETZ Reha-Produkte GmbH geautoriseerd zijn is DIETZ Reha-Produkte niet aansprakelijk. Reparaties mogen uitsluitend door geautoriseerde vakhandelaren of door de fabrikant zelf worden uitgevoerd.

DIETZ®
REHA-PRODUKTE

CE

Productgroep: XXL-producten
Product: Handbewogen XXL-rolstoel tauron|rsi

Gebruiksaanwijzing versie 3.0.0 NL
Status 07/2018 (LW/RP)

DIETZ GmbH

Reutäckerstraße 12
76307 Karlsbad (Duitsland)

Tel.: +49 7248.9186-0
Fax: +49 7248.9186-86
info@dietz-reha.de
www.dietz-reha.de

Onder voorbehoud van drukfouten, vergissingen en prijs- en productwijzigingen.
© DIETZ GmbH REHA-PRODUKTE, Karlsbad
Verveelvoudiging, ook deels, uitsluitend met schriftelijke toestemming van
DIETZ GmbH, Karlsbad.