TOMTAR®

ES

Levina 320-2
Levina 400-2

Sillas de ruedas para ducha e inodoro
Manual de instrucciones

Levina 320-2

Levina 400-2

Versión 3.0.0

Registro de los datos de identificación del producto

Le recomendamos que escriba los datos de identificación de la placa de características de su producto en la líneas siguientes para que los tenga a mano en caso de hacer consultas sobre el producto (consulte el capítulo «Identificación del producto»).

TYP Tipo / modelo:	
REF Número de referencia / REF:	
UDI Número de serie (21):	
Fecha de fabricación:	
Otros datos/notas:	

Muchas gracias por haber elegido la Silla de ruedas para ducha e inodoro Levina de DIETZ.

Este producto es un equipo médico de asistencia. Para utilizarlo correctamente y evitar riesgos debidos a un uso inadecuado, es preciso que se familiarice al máximo con este manual.
Lea este manual de instrucciones detenidamente antes de utilizar su silla de ruedas para ducha e inodoro. En él encontrará indicaciones importantes que le permitirán disfrutar plenamente de las ventajas técnicas que le ofrece este producto.
Además, obtendrá información que asegurará que utilice con seguridad la silla de ruedas para ducha e inodoro y la conserve en el mejor estado posible.
Si desea obtener más información sobre el producto adquirido, póngase en contacto con su distribuidor de sanitarios.
En nuestra página web encontrará siempre información actualizada sobre su producto. Si desea pedir información o hacer preguntas sobre la seguridad del producto o devoluciones, escriba o llame a DIETZ. Encontrará nuestra información de contacto en la contraportada de este manual de instrucciones.

NOTA

Las personas con visión reducida pueden ver ampliado el manual de instrucciones en **www.dietz-group.de** en formato PDF.

01 Información importante

Aspectos generales 5
Uso previsto 5
Indicación 5
Contraindicaciones 5

02 Descripción del producto

Signos y símbolos 6
Volumen de suministro 6
Accesorios (disponibles como opción) 7
Estructura de la Levina 320-2 7
Estructura de la Levina 400-2 7

03 Puesta en servicio

Información sobre el montaje 8
Herramientas 8
Instrucciones de montaje. 8
Montaje de las ruedas motrices 8
Montaje de los frenos de estacionamiento . . .9
Montaje del asiento 10

04 utilizar

Montaje de los reposapiés. 11
Ajustes básicos 11
Ajuste de altura de las placas
de los reposapiés 11
Uso de los frenos de estacionamiento 12
Cómo sentarse y levantarse de la silla 13
Cómo subir y bajar de lado 14
Cómo subir y bajar de frente 14
Desplazamiento hacia delante y frenado 15
Uso como silla de inodoro 16
Uso como silla de ducha 16
Transporte. 17
Accesorios y equipamiento de otros
proveedores 17

05 Ajustes y accesorios

Indicaciones importantes sobre los ajustes. . .18
Desmontaje / sustitución de los rieles
guía del orinal. 18
Accesorio orinal (opcional) 18
Accesorio adaptador de altura de 50 mm
(opcional) 19

06 Datos técnicos

Dimensiones de la silla de ruedas
para ducha e inodoro 20
Ensayos del producto 21
Otros datos. 22
Materiales. 22

07 Indicaciones de seguridad

Indicaciones de seguridad 23

08 Indicaciones de uso

Mantenimiento y reparación 24
Plan de mantenimiento 25
Búsqueda y resolución de fallos. 26
Reparación y sustitución de las ruedas
directrices 26
Limpieza 27
Desinfección 27
Transmisión y reutilización. 27
Almacenamiento. 28
Eliminación y reciclaje 28
Identificación del producto 29

09 Declaraciones del fabricante

Garantía 30
Vida útil 30
Responsabilidad 30

ASPECTOS GENERALES

Este manual de instrucciones forma parte del volumen de suministro. Se debe facilitar al usuario y debe permanecer con el producto en caso de transferir este último a otro consumidor. Nos reservamos el derecho de realizar cambios debido a perfeccionamientos técnicos de los modelos que se exponen en el presente manual. Las reimpresiones, traducciones y reproducciones de cualquier tipo del manual, ya sean parciales o totales, requieren la autorización escrita de DIETZ GmbH. Los derechos de autor pertenecen al fabricante. DIETZ GmbH le proporcionará la versión vigente del manual de instrucciones.

USO PREVISTO

La silla de ruedas para ducha e inodoro fue desarrollada para personas con movilidad reducida. Está diseñada para su uso en espacios interiores exclusivamente y sirve como producto de asistencia para el aseo personal, la ducha, el baño y la defecación. No está permitido su uso para otras finalidades. Esta silla ha sido diseñada para un peso máximo del usuario de 120 kg. Si la silla de ruedas para ducha e inodoro es utilizada por un acompañante, este debe ser físicamente capaz de empujar y frenar la silla de ruedas con el usuario sentado en ella. Esta silla no debe ser utilizada por menores de edad ni adultos con una estatura inferior a 146 cm o un peso inferior a 40 kg (IMC < 17). La Levina no es apta para su uso como asiento de uso continuado.

INDICACIÓN

El suministro de la Levina está indicado para personas con movilidad reducida que no pueden utilizar la bañera o ducha disponible, en su caso tampoco con barras de seguridad. Aunque utilizar o acceder a la ducha / el inodoro no sea posible a causa de la discapacidad, la Levina puede utilizarse como silla de inodoro.

CONTRAINDICACIONES

El uso de la silla de ruedas para ducha e inodoro no está indicado en los casos siguientes:

- ▼ Trastornos de la percepción
- ▼ Trastornos graves del equilibrio
- ▼ Incapacidad para sentarse
- ▼ Peso corporal superior a 120 kg

SIGNOS Y SÍMBOLOS

Estos símbolos marcan pasajes de texto que son útiles para el uso y aprovechamiento del producto a diario.

ADVERTENCIA

Es imperativo respetar y seguir las indicaciones de advertencia. Su finalidad es llamar la atención sobre el hecho de que no respetarlas puede ocasionar un peligro de lesiones y/o daños en el producto o en el entorno.

NOTA

Recomendaciones y consejos que facilitan el uso de las funciones.

VOLUMEN DE SUMINISTRO

La silla de ruedas para ducha e inodoro se entrega parcialmente montada de fábrica en una caja de cartón. Los distintos componentes de la misma vienen protegidos en otros embalajes de cartón y film. Una vez recibido el producto, compruebe de inmediato que el contenido esté completo y en buen estado. Si detecta daños en el contenido, notifíquelos inmediatamente al proveedor.

El contenido consta de:

- 1 silla de ruedas para ducha e inodoro con asiento higiénico y tapa
- 1 manual de instrucciones
- En una caja aparte: 2 reposapiés, banda reposapiernas y pernos de fijación
- 2 frenos de estacionamiento, aparte para la Levina 400-2
- Accesorios (si se hubieran pedido)

ADVERTENCIA

Peligro de intoxicación: La combustión de los films de embalaje podría provocar gases tóxicos.
Peligro de asfixia: Guarde las bolsas de plástico fuera del alcance de los niños.

ACCESORIOS (DISPONIBLES COMO OPCIÓN)

Accesorios ofrecidos por el fabricante:

- ▼ Adaptador de altura
- ▼ Orinal

ESTRUCTURA DE LA LEVINA 320-2

A) Asa de empuje para el acompañante
B) Respaldo
C) Reposabrazos giratorios
D) Asiento higiénico
E) Reposapiés abatible y extraíble
F) Perno de fijación del bastidor trasero
G) Rueda directriz
H) Rueda directriz con freno de bloqueo

En la figura no se incluyen:

- → Banda reposapiernas
- → Asiento higiénico con tapa
- → Rieles guía del orinal

fig.1

ESTRUCTURA DE LA LEVINA 400-2

A) Asa de empuje para el acompañante
B) Respaldo
C) Reposabrazos giratorios
D) Asiento higiénico
E) Freno de estacionamiento
F) Rueda motriz con aro propulsor
G) Rueda directriz
H) Reposapiés abatible y extraíble

En la figura no se incluyen:

- → Banda reposapiernas
- → Asiento higiénico con tapa
- → Rieles guía del orinal

fig.2

INFORMACIÓN SOBRE EL MONTAJE

La silla de ruedas para ducha e inodoro debe montarse después de desembalarla. El montaje y la comprobación del funcionamiento son realizados por el distribuidor. El técnico del distribuidor adaptará la silla al usuario.

ADVERTENCIA

Peligro de deslizamiento: Antes de hacer cualquier ajuste en la silla, accione el freno de bloqueo o el freno de estacionamiento (Levina 400-2).

Peligro de atrapamiento: ¡existe peligro de atrapamiento en todas las partes móviles!

HERRAMIENTAS

Para la silla de ruedas para ducha e inodoro se necesitan las siguientes herramientas de uso habitual:

- Llave de boca de 8, 10 y 17 mm
- Llave hexagonal de 4, 5 mm
- Destornillador Phillips de tipo PH1, PH2

INSTRUCCIONES DE MONTAJE

Montaje de las ruedas motrices de la Levina 400-2

Herramienta: 2 llaves de boca de 17 mm, destornillador Phillips de tipo PH1

1. Desmonte el eje pasante de las ruedas motrices.
2. Inserte las ruedas motrices con el eje pasante de fuera hacia dentro en el orificio inferior de la placa adaptadora de la rueda trasera (1, fig. 3).
3. Por último, vuelva a atornillar las tapas del eje pasante (2, fig. 3).

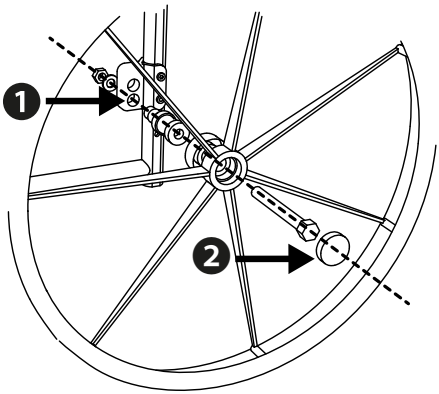

fig.3

Montaje de los frenos de estacionamiento de la Levina 400-2

Herramienta: Llave hexagonal de 5 mm

Los frenos de estacionamiento se suministran embalados por separado.

1. La distancia entre el perno del freno y la cubierta del neumático, con el mecanismo de freno abierto al máximo, debe ser de 50 mm en el punto más estrecho (fig. 4).
2. Al montar el adaptador de fijación del freno (1, fig. 5), asegúrese de mantener la distancia de 50 mm entre el perno del freno y la cubierta del neumático (fig. 4).
3. A continuación, vuelva a apretar los tornillos (1, fig. 5) y repita estos pasos en el otro lado con el otro freno de estacionamiento.
4. Compruebe que el freno funciona correctamente. La silla no debe desplazarse con los frenos accionados.

Si se utiliza el adaptador de altura opcional, la distancia eltre el perno del freno y la cubierta del neumático deberá ser también de 50 mm. Para corregir la distancia, afloje el adaptador de fijación del freno nuevamente y colóquelo en la posición correcta (1, fig. 5).

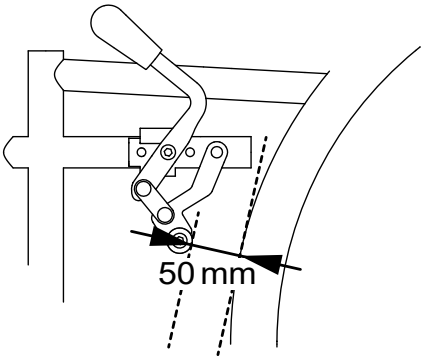

fig.4

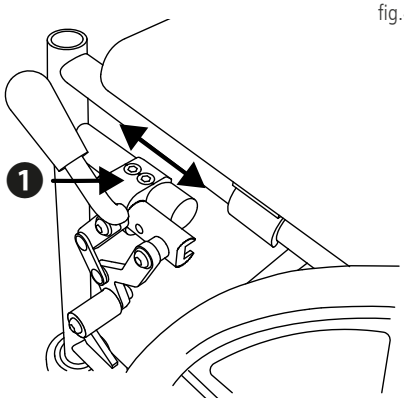

fig.5

ADVERTENCIA

Peligro de deslizamiento: Asegúrese de que los frenos estén ajustados uniformemente a ambos lados de la silla.

NOTA

Orientación: Las marcas rojas del chasis y el freno incluyen el adaptador de fijación del freno derecho e izquierdo en caso de montaje sin adaptador de altura (1, fig. 5).

Montaje del respaldo

1. Inserte los tubos del respaldo desde arriba en los tubos inferiores del chasis (1, fig. 6).
2. Los tubos del respaldo y del chasis se unen atornillándolos con el tornillo con empuñadura en estrella suministrado con la silla (2, fig. 6).

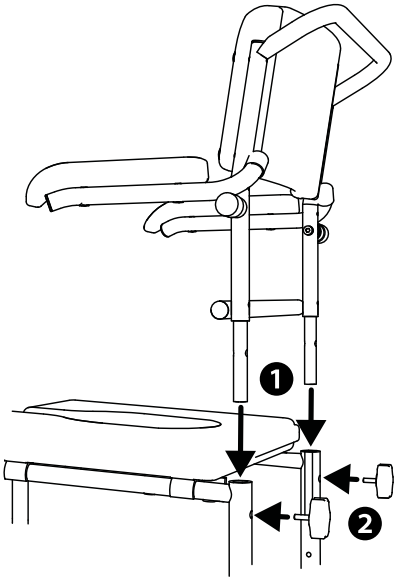

fig.6

Montaje del asiento

1. Accione primero los frenos de estacionamiento.
2. Coja el asiento acolchado e insértelo en los agujeros de la barra transversal trasera del chasis (1, fig. 7).
3. Presione la superficie del asiento con las palmas de las manos desde arriba haciendo fuerza hacia abajo en el chasis.
4. El asiento está bien fijado cuando los clips situados por debajo de este están bien encajados en el chasis.

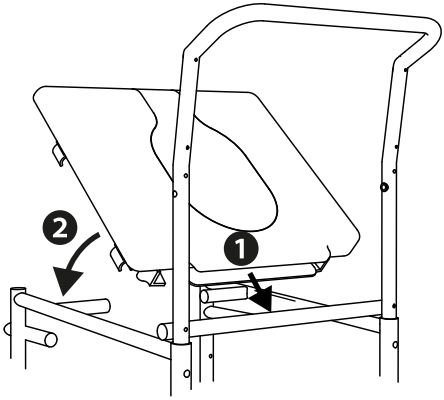

fig.7

ADVERTENCIA

Peligro de atrapamiento: Existe peligro de atrapamiento de los dedos entre el chasis y el acolchado al encajar el asiento acolchado.

Montaje de los reposapiés

1. Inserte los reposapiés desde arriba y lateralmente en el tubo del chasis (1, fig. 8).
2. Desplace los reposapiés hacia delante hasta que oiga que encajan (2, fig. 8).

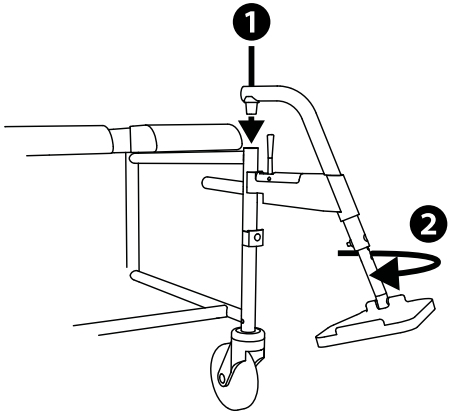

fig.8

AJUSTES BÁSICOS

Ajuste de altura de las placas de los reposapiés

1. Afloje el tornillo situado en la parte trasera del tubo del reposapiés (1, fig. 9).
2. La altura de la placa se ajusta mediante los 9 orificios disponibles (2, fig. 9).
3. Inserte el tornillo en el orificio deseado y vuelva apretarlo bien.

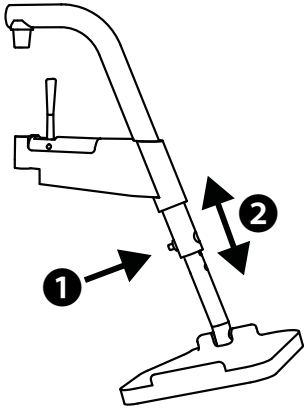

fig.9

NOTA

El ajuste es adecuado, si al colocar los pies sobre las placas, las piernas del usuario quedan rectas sobre el asiento.

USO DE LOS FRENOS DE ESTACIONAMIENTO

Frenos de la Levina 320-2

La Levina 320-2 está equipada con cuatro ruedas directrices de 5 pulgadas. Las dos ruedas traseras funcionan como ruedas de bloqueo. Después de accionar el freno de bloqueo respectivo, la rueda directriz se frena y es bloquea para evitar que gire. Para un apoyo seguro, es preciso accionar siempre ambos frenos de bloqueo.

1. Accione el mecanismo de freno bajando el interruptor basculante de bloqueo con el pie (1, fig. 10).
2. Para soltar el freno, pise con el pie el interruptor basculante pequeño (2, fig. 10).

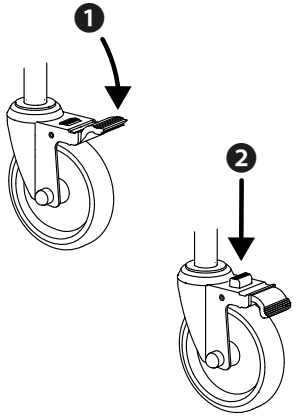

fig.10

Frenos de la Levina 400-2

La silla de ruedas para ducha e inodoro está equipada con un freno de estacionamiento a cada lado que le permiten estacionarla con seguridad. Estos frenos no son adecuados para detener la silla mientras está en movimiento. Para ello se utilizan los aros propulsores, sobre los que se ejerce una ligera presión con las palmas de las manos (véase el capítulo «Desplazamiento hacia delante y frenado de la Levina 400-2»).

1. Empuje las palancas de freno de ambos lados (1) hacia delante hasta que note que han encajado y las zapatas de freno (2) bloqueen las ruedas (fig. 11).
2. Para soltar los frenos de estacionamiento, tire de las palancas de freno hacia atrás.

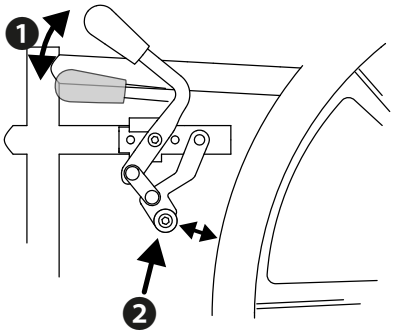

fig.11

ADVERTENCIA

Peligro de lesiones: No utilice los frenos de estacionamiento para frenar la silla en movimiento, ya que las ruedas podrían bloquearse. Si se avería un freno, debe dejarse de utilizar la silla.

CÓMO SENTARSE Y LEVANTARSE DE LA SILLA

Para que pueda sentarse en su Levina y levantarse de ella con la máxima facilidad y seguridad, proceda como se indica a continuación:

1. Suelte los reposapiés y desplácelos hacia fuera (consulte el capítulo siguiente).

2. Si es posible, coloque la Levina con las ruedas traseras arrimadas a una pared estable.

3. Bloquee la Levina con los frenos de estacionamiento o los frenos de bloqueo.

4. Acérquese lo más que pueda a la Levina, dése la vuelta y camine hacia atrás con cuidado hasta que toque el asiento con las piernas.

5. Agárrese de los reposabrazos con las manos y siéntese despacio y de forma segura en la silla.

6. Vuelva a desplazar los reposapiés hacia delante en la dirección de avance. Al hacerlo, deberá oír un clic que indique que los reposapiés han quedado enclavados.

7. Por último, baje las placas de los reposapiés con los pies y ponga los pies sobre estas (consulte el capítulo «Cómo sentarse y levantarse desde delante»).

Para levantarse, siga los pasos anteriores en orden inverso.

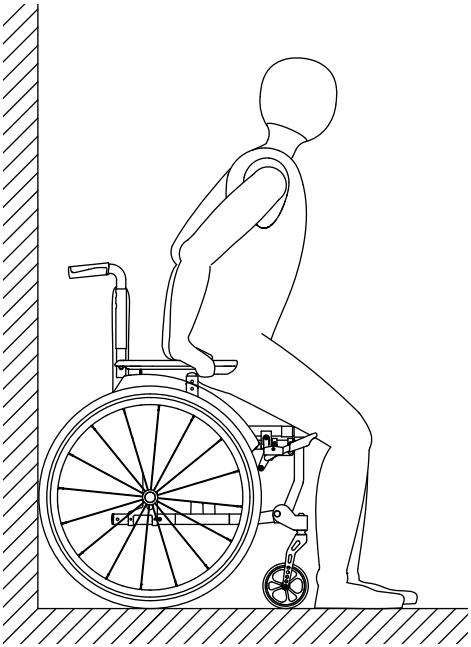

fig.12

NOTA

Arrime la silla marcha atrása una pared estable. De este modo se asegura que no la silla no se deslice sobre una superficie lisa.

CÓMO SUBIR Y BAJAR DE LADO

ADVERTENCIA

Peligro de caída: En caso de transferencia o incorporación lateral de la silla, es imprescindible retirar primero las placas de los resposapiés. Nunca se apoye sobre las placas de los reposapiés al sentarse o levantarse de la silla.

1. Accione primero los frenos de estacionamiento.
2. Los reposabrazos pueden plegarse hacia atrás para que resulte más fácil sentarse y levantarse de la silla (2, fig. 13).
3. Para abatir los reposapiés, tire de la palanca del tubo del chasis (1, fig. 14) y desplace al mismo tiempo los reposapiés hacia fuera (2, fig. 14).
4. En este momento los reposapiés pueden extraerse hacia arriba (3, fig. 14).

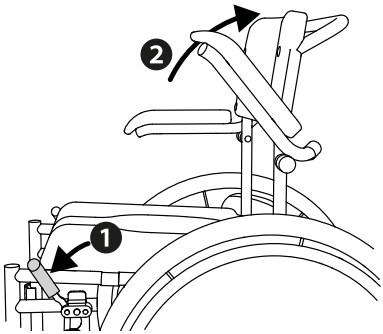

fig.13

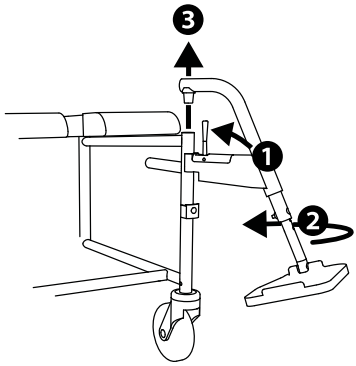

fig.14

ADVERTENCIA

Peligro de atrapamiento: Al plegar los reposabrazos pueden quedar atrapadas partes del cuerpo o la ropa en el soporte.

CÓMO SUBIR Y BAJAR DE FRENTE

1. Accione primero los frenos de estacionamiento.
2. Para que resulte más fácil sentarse y levantarse de la silla, las placas de los reposapiés pueden plegarse hacia arriba (fig. 15) o pueden retirarse hacia fuera los reposapiés completos (fig. 14).

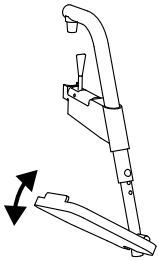

fig.15

DESPLAZAMIENTO HACIA DELANTE Y FRENADO DE LA LEVINA 400-2

La **Levina 400-2** se pone en marcha y se frena mediante los aros propulsores. Agarre los aros propulsores a ambos lados con las manos colocando los pulgares hacia delante (véase la fig. 16).

ADVERTENCIA

Peligro de lesiones: Procure no tocar la cubierta de los neumáticos con los pulgares durante la marcha.

Si desea desplazarse hacia delante: Empuje ambas ruedas uniformemente hacia delante.

Si desea desplazarse hacia atrás: Empuje ambas ruedas uniformemente hacia atrás.

Si desea frenar la silla: Agarre los aros propulsores con las manos y apriételos poco a poco.

Si desea hacer un giro lateral: Frene la rueda del lado hacia el que desea girar.

Si desea girar la silla detenida: Empuje una rueda hacia delante y la otra hacia atrás simultáneamente.

ADVERTENCIA

Peligro de quemaduras: Si frena bruscamente la silla, los aros propulsores pueden calentarse y causarle quemaduras en las manos.

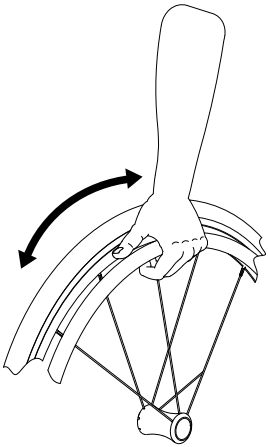

fig.16

USO COMO SILLA DE INODORO

Antes del uso:

1. Accione primero los frenos de estacionamiento.
2. Coloque el orinal sin tapa debajo del asiento deslizándolo por los rieles guía desde la parte posterior del asiento.
3. Si fuera necesario, quite la tapa del asiento higiénico.

Después del uso:

1. Para vaciar el orinal, extráigalo de la silla tirando de él hacia atrás.
2. Póngale la tapa.
3. Después de vaciarlo de forma adecuada, limpie el producto (véase el capítulo «Limpieza» / «Desinfección»).

Uso con un inodoro convencional:

1. Extraiga el orinal tirando de él hacia atrás (fig. 17).
2. Quite la tapa del asiento higiénico de la silla.
3. Suba la tapa del inodoro convencional.
4. Mueva la silla hasta colocarla encima del inodoro y accione el freno de estacionamiento usted o su acompañante.

ADVERTENCIA

Peligro de atrapamiento: No debe extraerse el orinal mientras el usuario esté sentado en la silla.

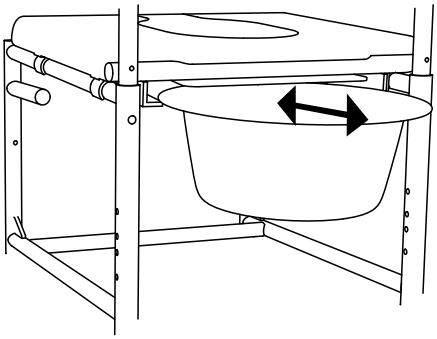

fig.17

USO COMO SILLA DE DUCHA

Antes del uso:

1. Primero accione los frenos de estacionamiento y extraiga el orinal tirando de él hacia atrás.
2. Para facilitar el aseo corporal, quite la tapa del asiento higiénico.

ADVERTENCIA

Peligro de atrapamiento:

No debe extraerse el orinal con el usuario esté sentado en la silla.

Después del uso:

Limpie la silla debidamente después de utilizarla en la ducha (véase el capítulo «Limpieza» / «Desinfección»).

TRANSPORTE

La silla de ruedas para ducha e inodoro no es un equipo concebido para el transporte frecuente. Si, no obstante, fuera necesario transportar la Levina, le recomendamos que siga los pasos de las instrucciones de montaje en orden inverso. La silla deberá embalarse de tal modo que se mantenga estable de pie y que se evite el riesgo de movimientos repentinos y peligrosos de la misma en el interior del medio de transporte.

Si debe transportar la Levina montada, le recomendamos que extraiga las placas de los reposapiés antes de levantar la silla agarrándola por los laterales del chasis del asiento.

ADVERTENCIA

Peligro de lesiones: Nunca levante la silla agarrándola por los soportes de las placas de los reposapiés ni por los reposapiés.

ACCESORIOS Y EQUIPAMIENTO DE OTROS PROVEEDORES

En principio, solo deben utilizarse accesorios originales de DIETZ GmbH. Si se montaran productos de otros proveedores en la silla de ruedas para ducha e inodoro, la responsabilidad de la seguridad del producto recaería en la persona que monta el accesorio o que acepta el encargo de montaje. La persona que realizara el montaje deberá proceder a declarar nuevamente la conformidad de la combinación de accesorio o componente y producto. En tal caso, la declaración de conformidad adjunta como anexo II de DIETZ conforme al Reglamento de productos sanitarios 2017/745 dejaría de ser válida.

ADVERTENCIA

Peligro para la seguridad: No es posible garantizar la seguridad del producto si se utilizan componentes o accesorios no distribuidos por DIETZ.
Si se montaran accesorios o nuevos componentes en la silla, deberán seguirse las indicaciones de seguridad del manual de instrucciones del accesorios o componente respectivo.

INDICACIONES IMPORTANTES SOBRE LOS AJUSTES

Para realizar los ajustes descritos a continuación se necesitan accesorios en determinados casos. Deberán utilizarse únicamente los accesorios originales de DIETZ. Solo así es posible garantizar la conformidad y, por ende, la seguridad del producto.

La adaptación inicial de todas las sillas al usuario debe ser realizada por personal cualificado para poder garantizar la debida configuración y la seguridad de estas.

ADVERTENCIA

Los trabajos complejos de ajuste que puedan entrañar peligros de accidente en caso de no realizarse de forma apropiada solo deberán encargarse a personal cualificado, y así se indica en tales casos. «A realizar por personal cualificado»
Esto se aplica en especial al ajuste de los frenos y a ajustes que afecten a la estabilidad de la silla. ___

Desmontaje / sustitución de los rieles guía del orinal

Herramienta: Destornillador Phillips de tipo PH2

Si se desmontan los rieles guía del orinal se obtiene una altura de paso adicional de 25 mm. Esto puede ser necesario para utilizar la Levina como un inodoro convencional.

1. Para desmontar los rieles guía, extraiga el asiento del chasis tirando de él hacia arriba desde delante para separarlo del soporte de sujeción.
2. Quite los cuatro tornillos de los rieles guía que hay por debajo de estos con un destornillador Phillips.

Accesorio orinal (opcional)

El orinal opcional se suministra con tapa y se desliza por los rieles guía premontados que hay debajo del asiento desde atrás antes de utilizar la silla como inodoro. Puede consultar las indicaciones de limpieza en el capítulo «Limpieza / Cuidado y desinfección».

Accesorio adaptador de altura de 50 mm (opcional)

A realizar por personal cualificado:

Herramienta: Destornillador Phillips de tipo PH1, llave de boca de 17 mm (2) y 10 mm, llave hexagonal de 5 mm

El adaptador de altura consta de dosadaptadores de altura para las rue das delanteras de ∅ 19 mm y dos para las ruedas traseras de ∅ 17,7 mm. Para la Levina 320-2 son necesarios los cuatro adaptadores de altura suministrados y para la Levina 400-2, solo los delanteros (∅ 19 mm), ya que la altura de las ruedas motrices se ajusta desplazando los adaptadores de las ruedas traseras.

Levina 320-2

1. Afloje las cuatro ruedas directrices con la llave de boca de 10 mm y sepárelas del chasis tirando de ellas hacia abajo.
2. Coloque los cuatro adaptadores de altura entre el chasis y las ruedas directrices y atorníllelos al chasis (fig. 18).

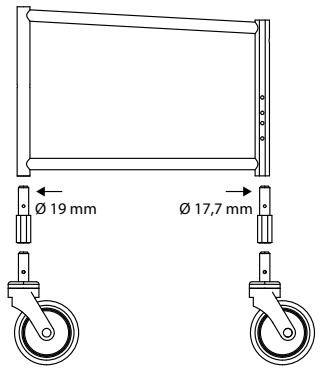

fig.18

Levina 400-2

1. Desmonte las ruedas motrices (véase el capítulo «Montaje de las ruedas motrices») y las ruedas directrices.
2. Afloje las placas adaptadoras de las ruedas traseras y colóquelas a la altura de los dos orificios inferiores del chasis (1, fig. 19).
3. Monte de nuevo las ruedas motrices en el orificio inferior de las placas adaptadoras de las ruedas traseras.
4. A continuación, coloque los dos adaptadores de altura (□ 19 mm) de las ruedas directrices (2, fig. 19) y atorníllenos al chasis.
5. Después de colocar los adaptadores de altura es preciso volver a ajustar los frenos de estacionamiento (véase el capítulo «Montaje de los frenos de estacionamiento»).

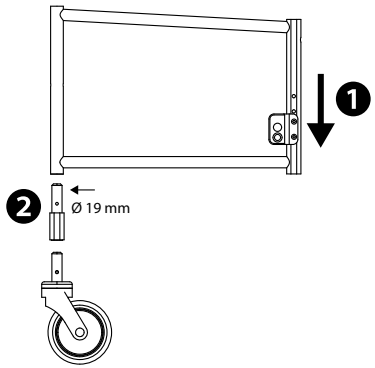

fig.19

DIMENSIONES DE LA SILLA DE RUEDAS PARA DUCHA E INODORO

Los datos sobre dimensiones son referentes a la configuración estándar de la silla de ruedas para ducha e inodoro.

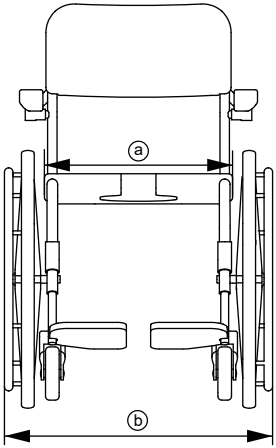

fig.20

NOTA

Las dimensiones medidas en componentes textiles (como la altura del respaldo) han de considerarse orientativas, con una tolerancia de +/–10 mm.

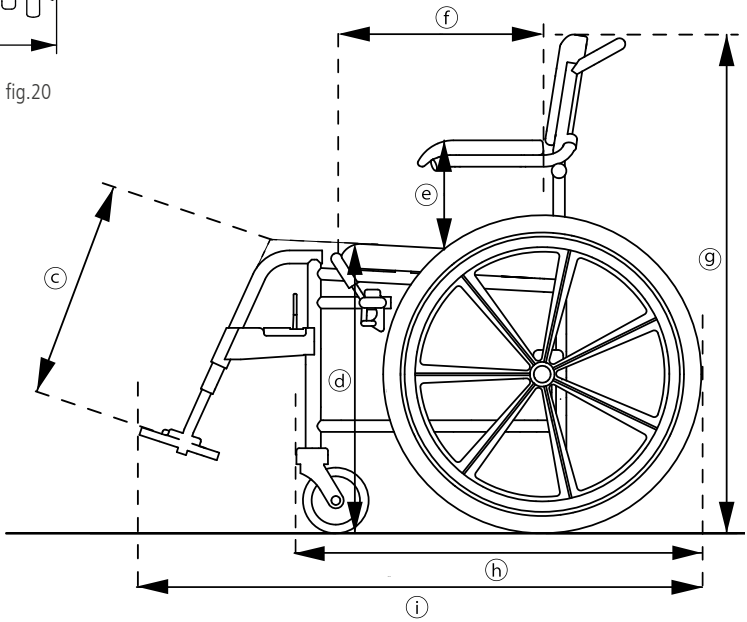

fig.21

	Especificaciones		Levina 320-2		Levina 400-2	
			Mín.	Máx.	Mín.	Máx.
i	Longitud total con reposapiés	mm	885	925	1015	1055
h	Longitud total sin reposapiés	mm	630		760	
b	Anchura total	mm	555		635	
g	Altura total	mm	930		945	
	Peso total	kg	11,5		17	
	Estabilidad estática en descenso	°	10		10	
	Estabilidad estática en ascenso	°	10		10	
	Estabilidad estática lateral	°	10		10	
	Ángulo del asiento °	°	1,5		1,5	
f	Profundidad efectiva del asiento	mm	425		425	
a	Anchura efectiva del asiento	mm	435		435	
d	Altura del asiento (extremo delantero)	mm	530		530	
	Ángulo del respaldo	°	9		9	
	Altura del respaldo	mm	420		420	
c	Altura de las placas de los reposapiés respecto al asiento	mm	325	460	325	460
	Ángulo de los reposapiés respecto al asiento	°	110 (70)		110 (70)	
e	Altura del reposabrazos	mm	225	235	225	235
	Longitud del reposabrazos desde el chasis trasero	mm	250		250	
	Diámetro de los aros de propulsión	mm	-		535	
	Diámetro de giro mínimo	mm	600		870	
	Peso máximo del usuario[1]	kg	120		120	

ENSAYOS DEL PRODUCTO

ISO 17966	probado según los requisitos y métodos de ensayo aplicables a productos de asistencia para higiene personal
EN 1021-2	comprobación de la resistencia a la inflamación mediante llama de materiales de acolchado y componentes de plástico
ISO 10993-5	comprobación de la toxicidad del material
Peso del maniquí de ensayo	120 kg

[1] Peso máximo del usuario incluida carga adicional / El peso de la carga adicional minimiza el peso máximo del usuario.

OTROS DATOS

Especificaciones		Levina 320-2	Levina 400-2
N.º HMV		18.46.01.2018	18.46.01.0022
Color del chasis		blanco	
Dimensiones de acceso (An x La x Al)	mm	345 x 515 x 435	345 x 660 x 435
Reposabrazos (An x La)	mm	53 x 240	
Abertura del asiento	mm	190 x 360	
Orinal (∅ x alto)	mm	220 - 316 x 170	
Tapa del orinal (diámetro)	mm	289	
Altura del manillar de empuje	mm	920	935
Ruedas directrices (∅ x ancho)	mm|"	125 × 35 | 4,92 x 1,38	
Neumáticos de las ruedas motrices (∅ x ancho)	mm|"	609,6 x 31,75 | 24 x 1 1/4	
Reposapiés	kg	0,74	
Chasis completo con reposabrazos	kg	5,45	5,6
Asiento con tapa	kg	2,84	
Rueda trasera	kg	0,69	3,3
Rueda delantera	kg	0,61	0,61
Orinal con tapa	kg	0,25	
Temperatura ambiente durante el funcionamiento		de 10 a 40 °C	
Condiciones ambientales de almacenamiento		de 0 a 45 °C // del 20 al 75 % de humedad relativa	

MATERIALES

Chasis	Aluminio
Acolchado del respaldo	Plástico (PU)
Acolchado del asiento (negro)	Plástico (PU)
Acolchado de los reposabrazos	Plástico (PU)
Neumático de la rueda de 24"	Plástico (PU)
Banda reposapiernas	Plástico (PVC)
Empuñaduras de los frenos de estacionamiento 400-2	Plástico (PVC)
Placas de los reposapiés	Plástico (PP)
Aros propulsores	Plástico (PA)
Tornillos, uniones	Acero inoxidable

Nota: Todos los materiales utilizados son resistentes a la corrosión y no contienen látex.

INDICACIONES DE SEGURIDAD

Observe las indicaciones de seguridad siguientes cuando utilice la silla de ruedas para ducha e inodoro a fin de prevenir caídas, situaciones de peligro o daños a la silla:

- La silla solo debe utilizarse en interiores y en suelos llanos y firmes.
- Asegure siempre la silla contra el desplazamiento, incluso cuando no se vaya a utilizar.
- La silla no debe utilizarse indebidamente para transportar a varias personas o cargas. Destínela al uso previsto.
- La silla debe asentarse sobre las cuatro ruedas de forma segura.
- Tenga en cuenta que en torno a todas las partes móviles (reposapiés, reposabrazos, orinal, etc.) existe el peligro de atrapamiento de los dedos, otras partes del cuerpo o la ropa. Por lo tanto, utilice la silla con la debida precaución.
- Para superar obstáculos utilice siempre rampas. Con una pendiente de más de 10° aumenta el riesgo de volcado en todas las direcciones. Si la silla no está ocupada, puede transportarse agarrándola por el chasis debajo del asiento. En ambos casos será preciso que el orinal esté vacío.
- ¡Peligro de volcado! Tenga en cuenta que los movimientos del cuerpo del usuario desplazan el centro de gravedad, lo que puede aumentar el riesgo de que vuelque la silla.
- Nunca sobrepase la carga máxima de 120 kg, que incluye al usuario, la carga adicional y los componentes añadidos.
- Nunca utilice la silla si está bajo los efectos del alcohol u otras sustancias que puedan mermar su atención y su capacidad de reacción.
- Evite exponer la silla a la luz directa del sol (que entre por una ventaja, por ejemplo) ni a temperaturas bajas durante mucho tiempo, ya que algunas piezas (como el chasis, los reposapiés o los reposabrazos) pueden calentarse (> 41 °C) o enfriarse (< 0 °C) mucho y provocar lesiones en la piel.
- Cualquier incidente grave relacionado con el producto se debe comunicar al fabricante y a las autoridades competentes.

MANTENIMIENTO Y REPARACIÓN

Para garantizar un funcionamiento seguro de la silla de ruedas para ducha e inodoro en todo momento, recomendamos que se realicen periódicamente las comprobaciones indicadas en el plan de mantenimiento.
Una conservación y mantenimiento defectuosos o negligentes de la silla tienen como consecuencia la limitación de la garantía. El plan de mantenimiento no proporciona ninguna indicación acerca del volumen de trabajo efectivamente necesario para la silla.

NOTA

Como usuario, usted es el primero en notar los posibles daños. Si percibe un fallo tal y como se describe en el plan de mantenimiento o si detecta otros posibles defectos o limitaciones de funcionamiento, póngase en contacto de inmediato con un distribuidor autorizado.

ADVERTENCIA

Para mantener la seguridad de funcionamiento de la silla, las reparaciones de esta solo debe realizarlas un distribuidor autorizado con piezas de recambio originales de DIETZ. El catálogo de recambios respectivo está disponible en nuestra página web como parte de la información sobre el producto.

NOTA

Las inspecciones y medidas requeridas e indicadas en el plan de mantenimiento debe realizarlas el usuario o el cuidador, siempre que no se indique lo contrario.

NOTA PARA EL DISTRIBUIDOR:

Si el usuario informa de anomalías en la silla de ruedas para ducha e inodoro, le rogamos verifique todos los puntos de comprobación que se indican en el plan de mantenimiento. Las comprobaciones tienen que realizarse también antes de cada nuevo uso y después de un almacenamiento prolongado del producto (> 4 meses).

PLAN DE MANTENIMIENTO

Problema	Descripción	mensualmente	antes de cada uso
Comprobar el funcionamiento de los frenos	• Las ruedas no se deben hacer girar con los frenos de estacionamiento / frenos de bloqueo accionados. ⚠ Si los frenos estuvieran defectuosos, el distribuidor autorizado deberá cambiar la rueda directriz junto con el freno de bloqueo o de estacionamiento.	x	
Revisar el asiento y los acolchados en busca de suciedad / daños	• Si la superficie del asiento y los componentes acolchados están sucios, límpielos siguiendo las instrucciones de limpieza. • Solicite que se sustituyan el asiento o los acolchados si presentan daños.	x	
Comprobar el funcionamiento y el desgaste de las partes móviles	• Compruebe que todas las partes móviles (reposapiés, respaldo, reposabrazos y orinal) se mueven con facilidad y sin hacer ruido.	x	
	• Los reposabrazos deben poder bloquearse fácilmente y plegarse hacia atrás sin holgura. • Los reposapiés deben poder extraerse, montarse y bloquearse fácilmente. • Los componentes que presenten problemas de funcionamiento o daños superficiales deben ser sustituidos por el distribuidor autorizado.		x
Comprobar que las uniones atornilladas están bien apretadas	• Todas las uniones atornilladas tienen que estar bien ajustadas. ⚠ Las tuercas y tornillos autoblocantes pierden su eficacia al aflojarlos y apretarlos repetidamente. Por ello deben ser sustituidos por un distribuidor autorizado.		x
Comprobar el funcionamiento de las ruedas y revisarlas en busca de daños	• Las ruedas directrices deben rodar en línea recta y girar suavemente. • Solicite que se sustituyan las ruedas (directrices) que estén defectuosas y muy desgastadas.	x	
	• Elimine el polvo y la suciedad acumulados de las ruedas.		x
Chasis completo Funcionamiento y daños	• Las piezas del chasis y las bisagras no deben presentar daños ni grietas. • Es imprescindible reparar los daños funcionales y de las superficies.		x
Inspección visual Comprobar si hay piezas sueltas, fisuras, corrosión y otros daños	⚠ Si se detecta un daño de este tipo, no debe seguir utilizando el producto, ya que no se garantiza un uso seguro del mismo.		x

Problema	Descripción	antes de cada uso	mensualmente
Revisar la silla completa en busca de suciedad	• El asiento y el orinal deben limpiarse y desinfectarse tras cada uso.	X	
	• Limpie la silla completa dependiendo del grado de suciedad, pero al menos una vez al mes (consulte el capítulo «Limpieza y desinfección»).		X

BÚSQUEDA Y RESOLUCIÓN DE FALLOS

Problema	Causas posibles	Soluciones
La silla no se desplaza en línea recta	• Los ejes de las ruedas están sucios.	Elimine la suciedad
	• Las ruedas (directrices) están desgastadas o defectuosas. • Las ruedas (directrices) no se pueden hacer rodar suavemente.	Busque un distribuidor autorizado
La silla se empuja con dificultad	• Los ejes de las ruedas están sucios.	Elimine la suciedad
	• La horquilla de las ruedas directrices está defectuosa o el soporte de estas no está bien fijado. • Los frenos de bloqueo están defectuosos.	Busque un distribuidor autorizado
La función de frenado es insuficiente y no es uniforme	• Los frenos (de bloqueo) están defectuosos.	Busque un distribuidor autorizado
Chirridos y ruidos de roce	• Causas diversas	Busque un distribuidor autorizado

REPARACIÓN Y SUSTITUCIÓN DE LAS RUEDAS DIRECTRICES

A realizar por personal cualificado:

1. Quite el tornillo de la rueda directriz situado en el tubo del chasis con una llave de boca de 10 mm.

2. Extraiga la rueda directriz del tubo del chasis tirando de la horquilla hacia abajo y coloque la nueva rueda directriz. Por último, vuelva a atornillar la rueda al tubo del chasis.

LIMPIEZA

Para limpiar el producto, utilice agua tibia con un detergente suave (sin disolvente y con pH de 5-9). Después de limpiar, aclare con agua limpia y seque la silla con un paño.
Las ruedas se pueden limpiar con un cepillo húmedo con cerdas de plástico blandas (no utilice cepillos de alambre).

ADVERTENCIA

Daños en los materiales: Para la limpieza, no emplee ningún limpiador de alta presión, ni productos químicos fuertes ni corrosivos, ni tampoco aditivos abrasivos.

DESINFECCIÓN

Limpie en profundidad todas las piezas con un desinfectante de superficies convencional líquido o en espray. Es recomendable prestar especial atención a la desinfección de las superficies que entran en contacto con las manos o la piel con frecuencia, como el asiento, el orinal, el acolchado del asiento o el respaldo.

Los desinfectantes siguientes son compatibles con el material:

- desinfección sin aldehídos con base de alcoholes (máx. 70 % de alcohol propílico)

ADVERTENCIA

Daños en los materiales: A la hora de desinfectar el producto, preste atención a las indicaciones de uso y tratamiento del fabricante del detergente o desinfectante.
Peligro de infección: La silla debe desinfectarse antes de cada cambio de usuario.

TRANSMISIÓN Y REUTILIZACIÓN

Su producto es apto para transmitirlo o reutilizarlo. El número de reutilizaciones posibles depende del estado, del desgaste del material y de la funcionalidad del producto correspondiente.
Si va a transmitir la silla a un nuevo usuario o al distribuidor o a reutilizarla, recuerde entregar todos los documentos técnicos necesarios para hacer un manejo seguro del producto.
Antes de reutilizarla, la silla se debe entregar a un distribuidor especializado para que la limpie, desinfecte e inspeccione para detectar y reparar posibles daños. Para ello, tiene que revisar en la silla todos los puntos de verificación que se indican en el plan de mantenimiento.

ALMACENAMIENTO

Si desea almacenar la silla de ruedas para ducha e inodoro, asegúrese de hacerlo en un lugar seco, protegido de la radiación solar directa y a una temperatura comprendida entre 0 y 45 °C. No active los frenos de estacionamiento o de bloqueo y asegure la silla para evitar que pueda ponerse en movimiento de manera involuntaria.
Las piezas extraíbles (respaldo, asiento, acolchado del asiento y reposapiés) puede desmontarse y guardarse en un lugar seguro.
Tras un periodo de almacenamiento largo (> 4 meses) y antes de volver a usar o de reacondicionar la silla, compruebe todos los puntos de verificación que se indican en el plan de mantenimiento.

ADVERTENCIA

No guarde la silla cerca de una fuente de calor y no deposite durante el almacenamiento ningún objeto encima de esta.

ELIMINACIÓN Y RECICLAJE

Si ya no va a necesitar la silla, póngase en contacto con su distribuidor autorizado, quien la recogerá y eliminará o reciclará de manera adecuada. Si no, lleve el producto al punto de recogida local.

IDENTIFICACIÓN DEL PRODUCTO

La placa de características y las etiquetas de advertencia de la silla deben ser siempre perfectamente legibles. Pida a su distribuidor que cambie inmediatamente los letreros que falten o que no se lean bien. El número de serie que identifica de forma inequívoca el producto se encuentra en la placa de características, en la parte inferior del tubo lateral del chasis. No debe retirarse la placa de características de la silla.

Placa de características

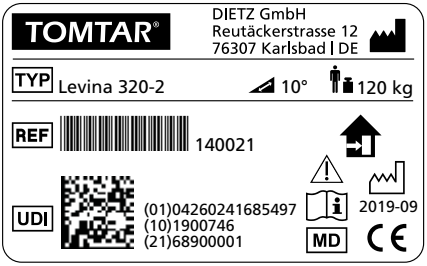

Ejemplo para Levina 320-2 fig.22

Datos de identificación presentes en el producto:

TOMTAR®	Marca comercial
TYP	Tipo/modelo
REF	REF = número de referencia
UDI	UDI = Unique Device Identifier (identificador único del dispositivo) (01) UDI-DI / GTIN (10) Número de pedido (21) Número de serie
	Fabricante/marca del fabricante/ dirección de contacto
	Peso máximo del usuario incl. carga adicional
	Fecha de fabricación
	Pendiente máxima que puede salvarse de forma segura con la silla.
	La silla solo está homologada para su uso en interiores
	Siga las indicaciones del manual de instrucciones
	Atención: ¡Consulte las indicaciones de seguridad del manual de instrucciones!
MD	Medical Device / equipo médico
CE	Marca CE

GARANTÍA

La garantía está pensada para aquellos defectos del producto que se puedan atribuir de forma demostrable a errores de material o fabricación. El periodo de la garantía es de 24 meses a partir del aviso de disponibilidad del producto, a más tardar después del envío. Quedan excluidos de la garantía los daños producidos por desgaste, dolo o un manejo o uso negligentes o inadecuados del producto. Lo mismo se aplica al uso de detergentes, aceites de lubricación o grasas inapropiados.

VIDA ÚTIL

La vida útil esperada del producto es de cinco años en caso de uso diario adecuado del producto. La condición previa para ello es el cumplimiento de las normas de mantenimiento y seguridad que se indican en el presente manual de instrucciones.
La vida útil indicada no constituye una garantía adicional.

RESPONSABILIDAD

La empresa DIETZ GmbH solo asume la responsabilidad si los productos han sido utilizados en la condiciones previstas y para los fines indicados. Recomendamos manipular los productos de manera apropiada y proporcionarles los cuidados indicados en el manual. DIETZ GmbH no se hace responsable de los daños ocasionados por componentes y piezas de respuesto que no hayan sido homologados por DIETZ GmbH. Las reparaciones deben ser realizadas únicamente por distribuidores autorizados o por el fabricante mismo.

TOMTAR®

Grupo de productos: Baño e inodoro
Producto: Levina 320-2 / Levina 400-2

Manual de instrucciones versión 3.0.0 ES

Fecha 08-2020 (BLA)

DIETZ GmbH
Reutäckerstraße 12
76307 Karlsbad
(Alemania)

Tel.: +49 7248.9186-0
Fax: +49 7248.9186-86
info@dietz-reha.de
www.dietz-group.de

TOMTAR es una marca comercial registrada de DIETZ GmbH.

Los productos TOMTAR son distribuidos por DIETZ GmbH.

Sujeto a errores de imprenta, posibles errores y modificaciones de precio y producto.
© DIETZ GmbH (Karlsbad)
La reproducción, incluso de extractos o partes, solo está permitida con la autorización por escrito de DIETZ GmbH (Karlsbad).