DIETZ GROUP

Bestellbogen BURE XL

Stand 2024-01 / Version 7.0

DHG

Moving Health Forward

Wir gestalten Mobilität.

Bestellbogen analog bearbeiten

Drucken Sie den Bestellbogen aus, konfigurieren Sie durch Ankreuzen der einzelnen Komponenten das Produkt und faxen Sie den unterschriebenen Bestellbogen an:

Fax: +49 7248.9186 - 86

Bestellbogen digital bearbeiten

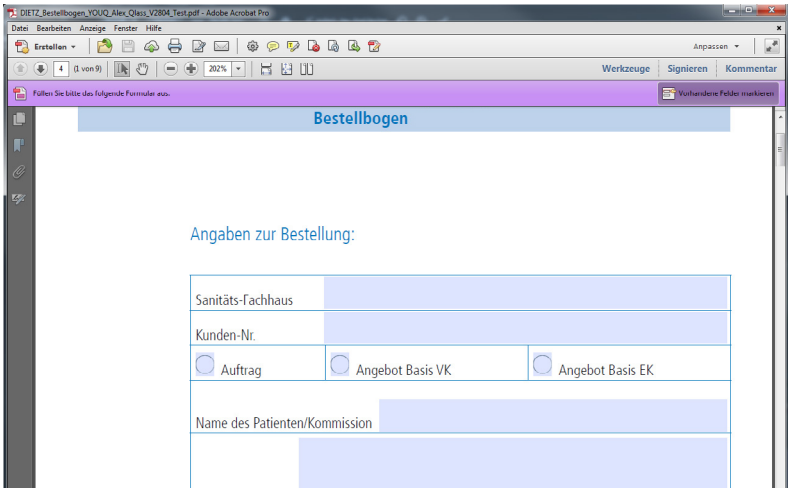

Wenn Sie das Dokument in Acrobat öffnen, erscheint am oberen Rand eine farbig unterlegte Menüleiste. Wenn die Option »Vorhandene Felder markieren« angewählt ist, werden alle beschreib- und anwählbaren Felder angezeigt.

○ Kreisrunde Auswahlfelder weisen darauf hin, dass innerhalb der jeweiligen Komponente eine Auswahl getroffen werden soll.

◉ Kreisrunde ausgefüllte Auswahlfelder weisen darauf hin, das diese Artikel im Standard mitgeliefert werden.

☐ Quadratische Auswahlfelder unterliegen keiner Bedingung und sind frei an- und abwählbar.

Sichern Sie das Formular auf Ihrem Computer mit einem frei wählbaren Namen und

schicken Sie es per E-Mail an:
info@dietz-group.de

oder drucken Sie es danach aus und faxen es an:
Fax: +49 7248.9186 - 86

Druckfehler, Irrtümer und Preis- oder Produktänderungen vorbehalten. © DIETZ GmbH REHA-PRODUKTE, Karlsbad
Nachdruck, auch auszugsweise, nur mit schriftlicher Genehmigung von DIETZ GmbH, Karlsbad.

Unsere Allgemeinen Geschäftsbedingungen finden Sie unter https://shop.dietz-group.de/allgemeine-geschaeftsbedingungen-agb

Bestellbogen BURE XL

Angaben zur Bestellung:

Sanitäts-Fachhaus		
Kunden-Nr.		
☐ Auftrag	☐ Angebot Basis VK	☐ Angebot Basis EK
Name des Patienten/Kommission		
Lieferanschrift		
Bemerkung		
Stempel		
Datum und Unterschrift		

Bestellbogen BURE XL

Bezeichnung	Modell

TECHNISCHE DATEN

	BURE XL
Breite (cm)	88
Länge (cm)	78
Höhe (cm)	91–131
Radgröße (“/mm)	5”/125
Unterfahrhöhe (cm)	22
Max. Belastbarkeit (kg)	240
Gewicht (kg)	29
Armlehne / Innenmaß (cm)	44–62

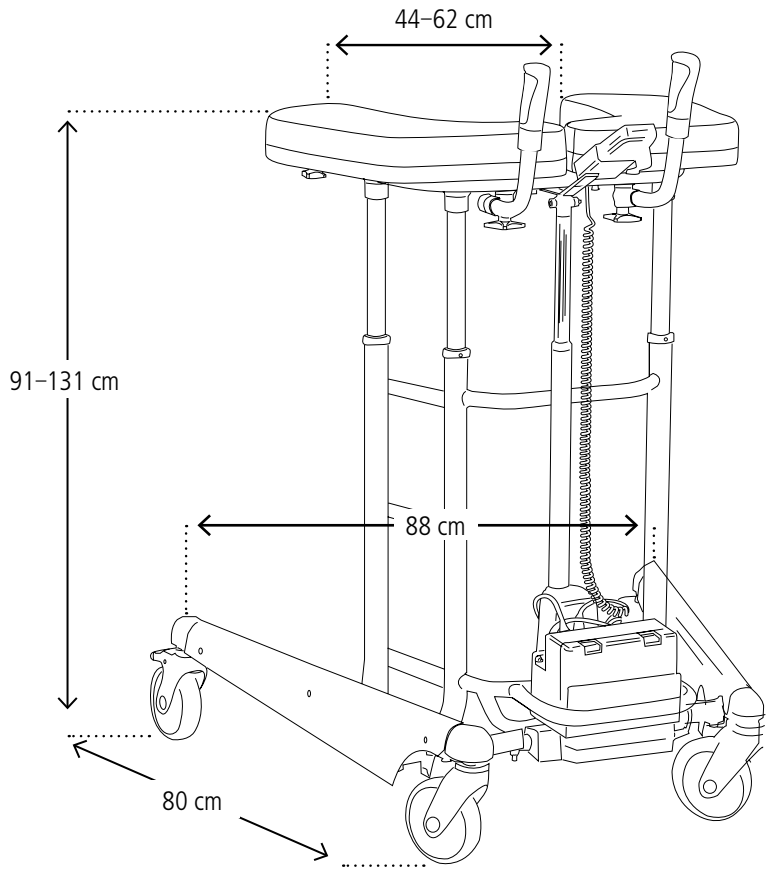

BASISMODELL WÄHLEN

		BURE XL
Radgröße		5”/125 mm
Höhenverstellung EL, **mit elektrischer Steuerung für die Begleitperson**		○
	Art. Nr	240401
	EUR*	**4.975,00**

Alle Räder sind mit Feststellbremse montiert

*** Preise zzgl. MwSt**

Bestellbogen BURE XL

Auswahl	Art.-Nr.	Bezeichnung	Bemerkung
		OPTIONEN ZUR STEUERUNG	
○	Standard	Handbedienung 2-Kanal LA31, **heben/senken**	montiert
		OPTIONEN ZU DEN HAND- UND SCHIEBEGRIFFEN	
○	Standard	Ergonomische Handgriffe, **in Tiefe und Winkel stufenlos verstellbar**	montiert
○	241150	Handgriffe rot (Paar), **für Sehbehinderte**	montiert
		Die Handgriffe rot sind nicht kombinierbar mit der Option Bremse	
		OPTIONEN ZU DEN ARMAUFLAGEN	
○	Standard	Armlehnenpolster (PU), links und rechts, **für mehr Komfort und Hygiene**	
○	241100	Seitenstütze (PU), einzeln, **entlang der Armauflagen stufenlos verstellbar, li. oder re.**	auf Anfrage
○	241101	Seitenstützen (PU), Paar, **entlang der Armauflagen stufenlos verstellbar, li. und re.**	auf Anfrage
		OPTIONEN ZUR BREMSE	
○	241300	Handbremse, zwei Bremshebel, **Hinterräder 5"/125 mm mit Richtungssperre**	montiert
○	241302	Einhandbremse, links, **Hinterräder 5"/125 mm mit Richtungssperre**	moniert
○	241303	Einhandbremse, rechts, **Hinterräder 5"/125 mm mit Richtungssperre**	montiert
		Durch den Einbau einer Handbremse wird der Bodenrahmen 2 cm breiter und die Unterfahrhöhe steigt um 1 cm	
		WEITERE OPTIONEN WÄHLEN	
☐	241607	Stehplatte, **Stahl**	auf Anfrage
☐	241131	Infusionshalter **mit Befestigung**	auf Anfrage
☐	241130	Sauerstoff-Flaschenhalter **mit Befestigung**	auf Anfrage
☐	241190	Utensilientasche mit Befestigung, **(BxHxL 18x18x31 cm)**	auf Anfrage

Produktgruppe: Gehwagen XL
Produkt: BURE XL

Hersteller
Direct Healthcare Group Sverige AB
Torshamnsgatan 35
SE-164 40 Kista
Sweden

Tel: +46 (0)8-557 62 200
info@directhealthcaregroup.com

Händler
DIETZ GmbH
Reutäckerstraße 12
76307 Karlsbad
Deutschland

info@dietz-group.de
www.dietz-group.de