DIETZ Rehab

tauron|rsi®

Fauteuil roulant manuel XXL
Notice d'utilisation Version 4.2

FR

Saisie des données d’identification du produit

Nous vous recommandons de noter sur les lignes suivantes les données d'identification de votre produit indiquées sur la plaque signalétique, afin de disposer de ces informations en cas de questions sur le produit (voir chapitre Étiquetage des produits, fig. 51)*.

TYP Type/modèle	
REF N° d'article / REF :	
SN Numéro de série (21) :	
Date de fabrication :	
Autres indications / notes :	

* Les données d'identification et/ou la plaque signalétique peuvent différer pour les produits sur mesure

Nous vous remercions d'avoir choisi le fauteuil roulant manuel XXL tauron|rsi de DIETZ.

Ce fauteuil roulant est un dispositif médical. Afin de l'utiliser correctement et d'éviter d'éventuels dangers provoqués par une utilisation non appropriée, il est nécessaire que vous maîtrisiez la manipulation du fauteuil.

Veuillez lire attentivement cette notice d'utilisation avant la première utilisation de votre nouveau tauron|rsi. Vous y trouverez des indications importantes qui vous permettront de tirer pleinement partie des avantages techniques qu'il propose.

Vous obtiendrez ainsi également des consignes de sécurité importantes et des conseils pour utiliser et entretenir correctement votre fauteuil roulant XXL.

Si vous souhaitez des informations complémentaires sur les précautions à prendre, veuillez contacter votre revendeur spécialisé.

Vous trouverez toujours la documentation actuelle de votre produit sur notre page d'accueil. Pour toute indication ou question concernant la sécurité du produit ou les rappels, adressez-vous à DIETZ. Nos informations de contact se trouvent au dos de la notice d'utilisation.

REMARQUE

Les personnes ayant des problèmes visuels peuvent lire cette notice d'utilisation dans une version plus grande sur **www.dietz-rehab.de** en format PDF.

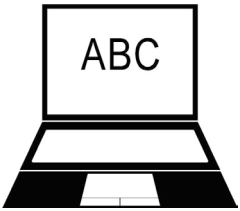

01 Informations importantes

Utilisation prévue 6

Indication 6

Contre-indications. 7

Signes et symboles 7

02 Description du produit

Contenu de la livraison 8

Accessoires 8

Structure du tauron|rsi. 9

03 Préparer le fauteuil roulant

Informations concernant les dimensions. 10

Préparer le fauteuil roulant 10

3.1 Dépliage du fauteuil roulant 11

3.2 Toile du dossier. 11

3.3 Fixer les repose-pieds 12

3.4 Longueur de jambes 12

3.5 Palette repose-pieds monobloc 13

3.6 Bande de retenue pour les mollets 13

3.7 Réglage de la largeur d’assise arrière . .14

3.8 Parties latérales abduction. 15

04 Utilisation du fauteuil roulant

4.1 S’asseoir et se relever du fauteuil. 16

4.2 Se déplacer avec le fauteuil roulant et ralentir avec les mains courantes 18

4.3 Freiner le fauteuil roulant avec le frein de stationnement 19

4.4 Franchir les montées, pentes, marches et rebords avec le fauteuil roulant. 20

4.5 Freins pour l'accompagnateur (en option) 21

4.6 Chargement du fauteuil roulant. 22

4.7 Dossier 22

4.8 Retirer les parties latérales 22

4.9 Basculer et retirer les repose-pieds. 23

4.10 Relever la palette monobloc 23

4.11 Verrouiller et déverrouiller la barre de poussée 24

4.12 Ceinture de sécurité (en option). 24

4.13 Transport du fauteuil roulant sans utilisateur 25

05 Réglages individuels

Information importante 26

5.1 Outils 26

5.2 Frein à disque (en option) 27

5.3 Accoudoirs 27

5.4 Palettes repose-pieds inclinables 28

5.5 Longueur de jambes 28

5.6 Repose-jambes inclinable (en option) . . .29

5.7 Hauteur des accoudoirs (en option) 29

5.8 Tourner la plaque d'assise 30

5.9 Barre de poussée 31

5.10 Réglage de la hauteur d'assise 31

5.11 Réglage de l'empattement 32

5.12 Roulettes anti-basculement 33

5.13 Appuie-tête (en option) 33

5.14 Accessoires et tout autre produit de fournisseurs tiers 34

06 Documentation technique

Technique de mesure chez DIETZ 35

Dimensions et poids tauron|rsi 36

Indications supplémentaires 37

Matériaux 37

Contrôles du produit 37

07 Instructions de sécurité

Consignes de sécurité & restrictions 38

08 Conseils d'utilisation

Entretien / Maintenance 40

Plan de maintenance 41

Recherche et dépannage de défauts 43

Nettoyage 44

Désinfection 44

Cession et réutilisation 45

Entreposage 45

Mise au rebut 45

09 Déclarations du fabricant

Étiquetage du produit 46

Garantie 47

Durée de vie 47

Responsabilité 47

UTILISATION PRÉVUE

Le fauteuil roulant tauron|rsi a été conçu spécialement pour les soins de patients obèses et est utilisable en intérieur et à l'extérieur. Il est adapté aux soins quotidiens des patients souffrant d'obésité, de difficultés ou d'incapacité à marcher, afin de leur redonner une certaine mobilité. Il est utilisable de manière universelle sur un sol plat et ferme et est adapté au transport grâce à son mécanisme de pliage. Ce dispositif médical est conçu exclusivement pour le transport indépendant et assisté de personnes et est conçu pour une charge maximale de 250 kg. Vous pouvez vérifier cette donnée grâce au marquage. Il n'est pas adapté aux enfants.

Il n'est pas adapté pour un usage en tant que moyen de traction ou de transport et ne doit pas être utilisé en tant que tel.

Les domaines dans lesquels le tauron|rsi peut être utilisé sont les maisons de retraites ou de soins, les hôpitaux, le centres de rééducation, les centres de jour ainsi que les foyers privés.

L'utilisation prévue peut varier pour certains produits qui sont fabriqués sur mesure et identifiés en conséquence. Dans ce cas, la documentation fournie avec le produit s'applique.

INDICATION

Ce fauteuil roulant est destiné à assister des personnes souffrant d’une incapacité de marcher ou d’un handicap moteur sévère, en particulier en cas d’obésité, suite à

- hémiplégie
- amputation
- déformation des membres
- contractures / lésions articulaires (pas sur les deux bras)
- Autres affections

CONTRE-INDICATIONS

Ce fauteuil roulant ne doit pas être utilisé en cas de

- Troubles de la perception
- Troubles importants de l'équilibre
- amputation des deux bras
- contractures / lésions articulaires sur les deux bras
- incapacité à s'asseoir
- En cas de vision défaillante ou insuffisante

SIGNES ET SYMBOLES

Ces symboles distinguent des passages de textes utiles au fonctionnement et à l'utilisation du produit au quotidien.

AVERTISSEMENT

Les avertissements doivent impérativement être suivis et respectés!

Leur non respect peut entraîner des risques de blessures et/ou de dommages au fauteuil roulant ou à la zone environnante.

REMARQUE

Conseils et astuces facilitant l'utilisation des différentes fonctions.

Le tauron|rsi est livré entièrement monté et emballé dans un carton. Penser à conserver si possible le carton d'emballage. Il pourra vous servir ultérieurement pour stocker le fauteuil.

CONTENU DE LA LIVRAISON

Après la réception de la marchandise, veuillez contrôler immédiatement le contenu et l'intégrité de la livraison. La livraison contient:

- 1 carton d'emballage
- 1 fauteuil roulant, prémonté
- 1 paire de repose-pieds
- palette repose-pieds monobloc
- Notice d'utilisation
- Coussin d'assise
- Accessoire (si commandé)

ACCESSOIRES

- Support(s) amputation
- Ceinture de sécurité
- Pneus à chambre à air
- Repose-jambes inclinable
- Adaptateur de hauteur des accoudoirs + 20 mm
- Coussins pour genoux
- Appuie-tête
- Frein à disque (accompagnateur)
- Porte-canne (montable à l'usine uniquement)

EQUIPEMENT DU tauron|rsi

Composants de base

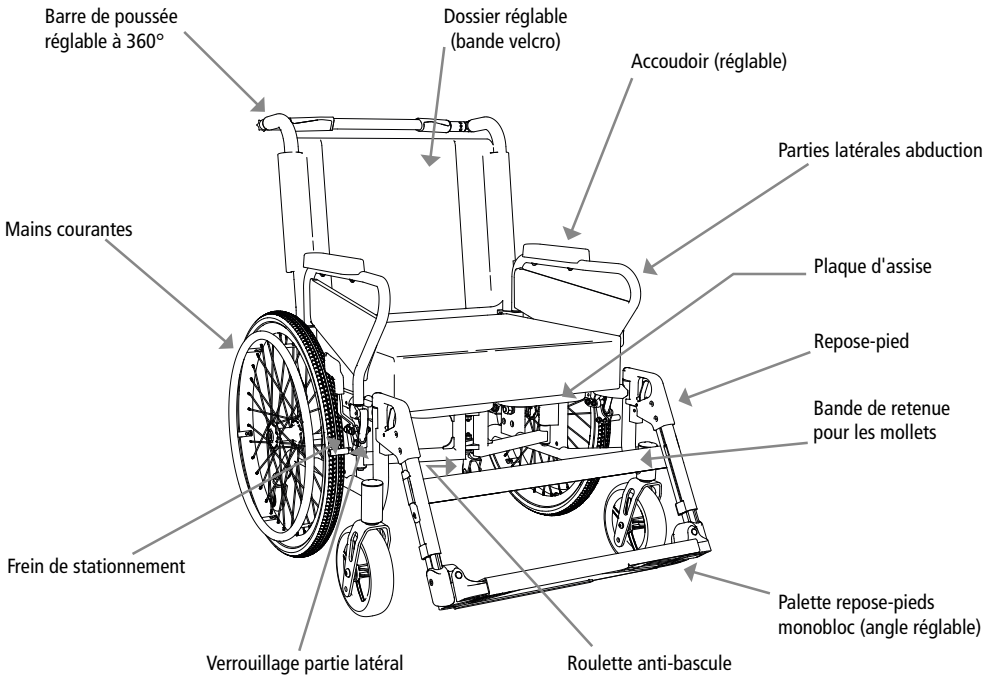

fig. 1

REMARQUE

Les caractéristiques d'équipement décrites ainsi que le contenu de la livraison peuvent varier en fonction du pays et du marché.

INFORMATIONS CONCERNANT LES DIMENSIONS

Le fauteuil roulant tauron|rsi est un produit XXL surdimensionné dont la largeur totale dépasse 700 mm, quelle que soit sa version, et peut par conséquent excéder la largeur d'une porte.

Sa taille limite son utilisation dans les transports en commun ou pour des voyages longue distance en train ainsi que pour le déplacement dans les gares et sur les quais. Veuillez vous renseigner auprès de la compagnie ferroviaire concernée avant le voyage.

REMARQUE

Veillez à ce que le fauteuil roulant ne se trouve pas à proximité immédiate d'issues de secours et d'accès et ne les bloque pas.

PRÉPARER LE FAUTEUIL ROULANT

Avant la première utilisation, il suffit de déplier le fauteuil roulant et de fixer les repose-pieds. Vous trouverez dans ce chapitre des explications pour déplier le fauteuil roulant et le préparer à être opérationnel. Vous y trouverez également des explications sur toutes les possibilités de réglage sans outil afin d'ajuster le fauteuil à vos besoins de manière optimale.

Vous trouverez au chapitre **» 03 Préparer le fauteuil roulant «** des explications sur toutes les possibilités de réglage sans outil grâce auxquelles vous pourrez adapter au mieux le fauteuil roulant à vos besoins.

Dans le chapitre **« 05 Réglages individuels »** vous trouverez les explications sur les réglages plus complexes comme la hauteur du siège, l'angle, etc. pour un ajustement optimal.

REMARQUE

La première mise en service doit être effectuée par le personnel qualifié de votre revendeur spécialisé.

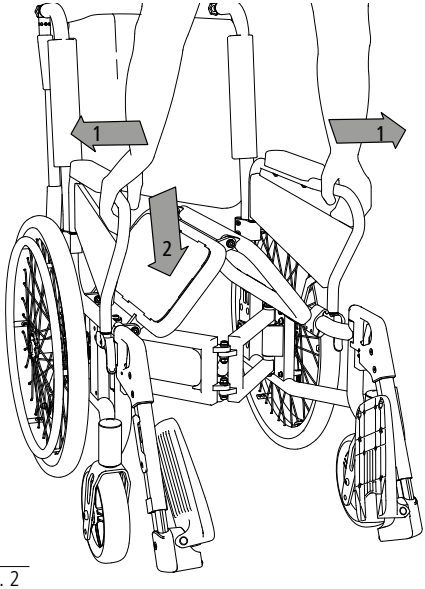

fig. 2

3.1 Dépliage du fauteuil roulant

1. Se placer devant le fauteuil roulant, saisir l'avant des tubes latéraux et les pousser vers l'extérieur (1, fig. 2).

2. Appuyer ensuite sur l'une des surfaces d'assise avec le plat de la main à l'avant du fauteuil vers le bas (2, fig. 2) jusqu'à ce que le fauteuil roulant soit complètement déplié.

3. Verrouiller la barre de poussée (voir 4.11)

AVERTISSEMENT

Risque de pincement !

Lors du pliage et du montage du fauteuil roulant, faites attention à ne pas vous pincer les doigts et ne touchez que les pièces représentées.

FR

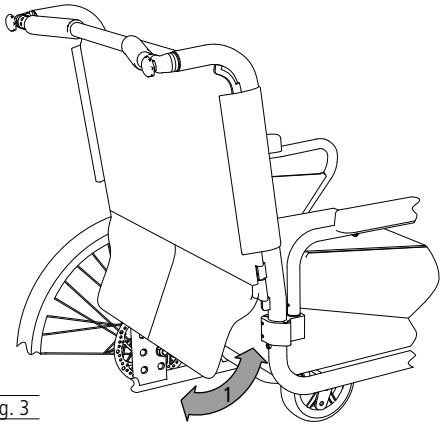

fig. 3

3.2 Toile du dossier

1. La languette de la toile du dossier peut être fixée sur l'arrière du coussin d'assise par une bande autoagrippante, ce qui permet de refermer l'espace entre le dossier et l'assise (1, fig. 3).

3.3 Fixer les repose-pieds

1. Fixer latéralement les repose-pieds par le haut (1, fig. 4) et les basculer vers l'avant (2, fig. 4). Ce faisant, le repose-pied s'enclenche de manière audible.

2. Après l'enclenchement, les repose-pieds doivent être montés sans jeu. Au besoin, il est possible de serrer avec précaution les vis à six pans creux latérales (1, fig. 5) afin de réduire au minimum le jeu sur les repose-pieds.

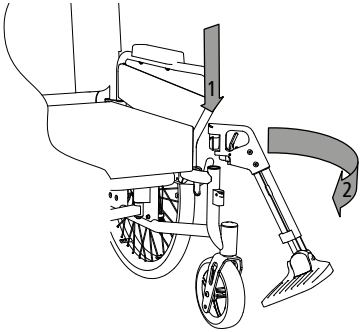

fig. 4

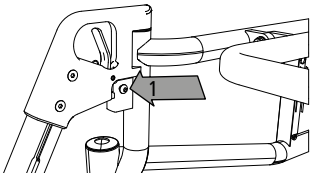

fig. 5

AVERTISSEMENT

Risque de pincement sur les pièces mobiles.

3.4 Longueur de jambes

Le réglage est considéré comme correct lorsque les cuisses reposent à l'horizontal sur la surface d'assise avec les pieds posés sur les palettes repose-pieds.

1. Pour le réglage, desserrer la vis située à l'arrière du repose-pied (1, fig. 6) jusqu'à ce que la partie inférieure du repose-pied soit télescopique.

2. Placer la palette repose-pieds dans une position agréable (2, fig. 6) et resserrer la vis. Pour obtenir un réglage en hauteur uniforme des deux côtés, des repères sont prévus sur la partie latérale.

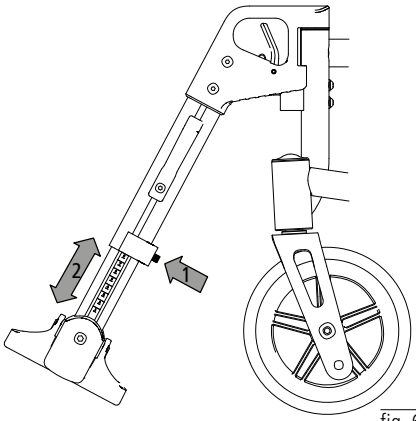

fig. 6

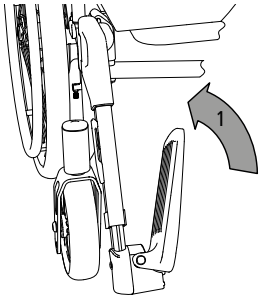

fig. 7

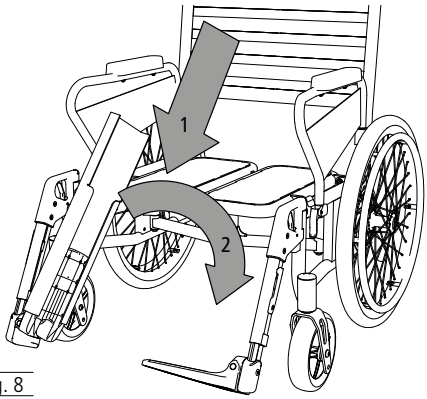

fig. 8

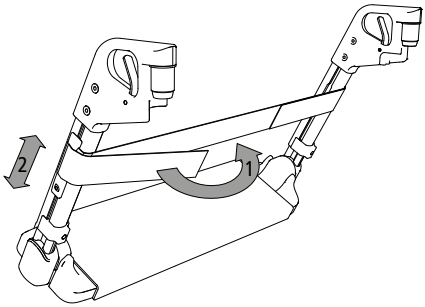

fig. 9

3.5 Palette repose-pieds monobloc

1. Pour le montage de la palette monobloc, rabattre une palette repose-pieds vers le haut (1, fig. 7).
2. Placer la palette monobloc sur la palette repose-pieds entièrement rabattue vers le haut (1, fig. 8) et la faire pivoter vers le bas (2, fig.8) jusqu'à ce l'encoche sur le côté opposé re-couvre entièrement la palette repose-pieds.
3. Procéder dans l'ordre inverse pour retirer de nouveau la palette monobloc.

REMARQUE

Utiliser le fauteuil roulant uniquement avec la palette monobloc montée.

AVERTISSEMENT

Risque de pincement sur les pièces mobiles.

3.6 Bande de retenue pour les mollets

1. Enfiler la bande de retenue pour les mollets sur le côté extérieur des repose-pieds à travers le logement en plastique (1, fig. 9).
2. Desserrer la vis hexagonale sur les logements en plastique. La bande de retenue pour les mollets peut maintenant être placée à la hauteur souhaitée (2, fig. 9).
3. Serrer ensuite la vis hexagonale et fixer la bande de retenue pour les mollets avec la bande autoagrippante.

3.7 Réglage de la largeur d'assise arrière

La largeur d'assise arrière du fauteuil roulant tauron |rsi est réglable à l'aide des colliers de fixation latéraux à l'arrière.

1. Pour cela, relâcher d'abord le levier de blocage du collier de fixation avant. (1, fig. 10).

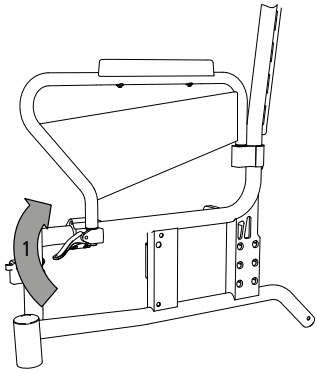

fig. 10

2. Desserrer les deux vis hexagonales des colliers de fixation des parties latérales avant (1, fig. 11) et arrière (2, fig. 11).

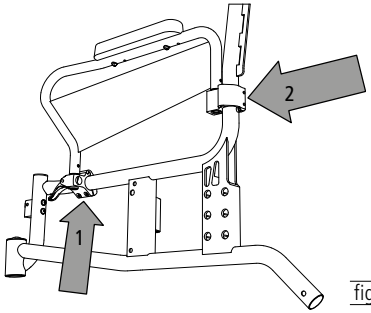

fig. 11

3. Tourner maintenant le collier de fixation arrière dans la position souhaitée. (1, fig. 12). Soutenir et guider le collier de fixation avant en poussant sur le cadre latéral (2, fig. 12) et en le tirant légèrement vers le haut.

4. Fixer ensuite les vis hexagonales du collier de fixation arrière. Tirer le collier de fixation avant légèrement vers le haut de sorte que la goupille de la pièce latérale repose à plat. Pour finir, fixer les deux vis hexagonales du collier de fixation avant.

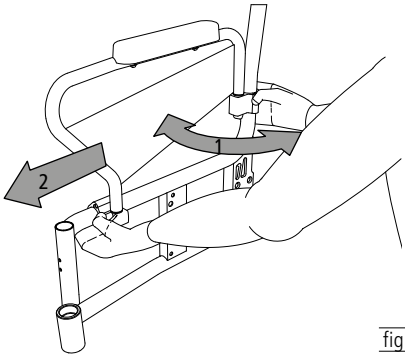

fig. 12

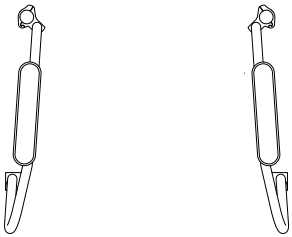

fig. 13

5. Positionnez les colliers de fixation plutôt vers l'intérieur pour réduire la largeur d'assise arrière (fig. 13).

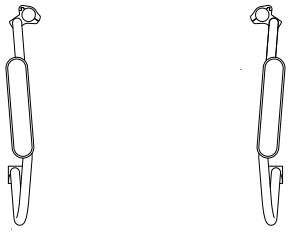

fig. 14

6. À l'inverse, positionnez les colliers de fixation vers l'extérieur pour augmenter la largeur d'assise arrière (fig. 14).

3.8 Parties latérales abduction

Les parties latérales d'abduction offrent un réglage supplémentaire dans la zone arrière et peuvent être inversées.

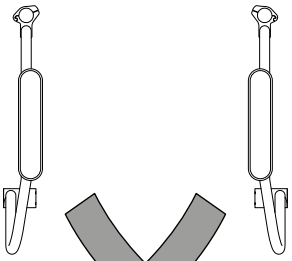

fig. 15

1. La position standard permet une abduction de la position des jambes (fig. 15).

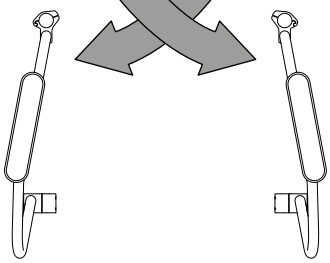

fig. 16

2. Le positionnement inversé offre un espace supplémentaire aux cuisses (fig. 16).

UTILISATION DU FAUTEUIL ROULANT

4.1 S'asseoir et se relever du fauteuil.

L'amplitude de mouvements ainsi que la manoeuvrabilité dépendent dans une certaine mesure des pathologies et des handicaps individuels.

Veuillez suivre les étapes suivantes afin de vous asseoir et de vous relever facilement et en toute sécurité de votre fauteuil roulant:

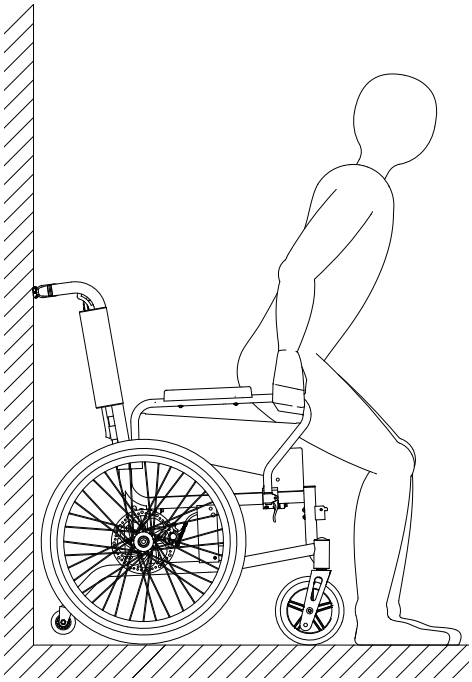

fig. 17

REMARQUE

Reculez le fauteuil roulant, dos contre un mur stable. Ainsi, il ne pourra pas glisser sur un sol lisse.

S’asseoir

1. Déverouillez les repose-pieds et pivotez-les vers l’extérieur.
2. Placez dans la mesure du possible le fauteuil roulant avec les roues arrière contre un mur stable.
3. Bloquez le fauteuil roulant avec les freins de stationnement.
4. Approchez-vous le plus possible du fauteuil roulant, retournez-vous et reculez prudemment jusqu’à ce que vous sentiez le bord de l’assise derrière vos jambes.
5. Saisissez maintenant les accoudoirs avec vos mains et appuyez-vous dessus.
6. Vous pouvez à présent vous asseoir doucement mais sûrement sur le fauteuil.
7. Faites ensuite pivoter les deux repose-pieds vers l’avant dans le sens de la marche. Ce faisant, assurez-vous de bien entendre le clic indiquant que les repose-pieds sont bien enclenchés.
8. Enfin, rabattez les palettes repose-pieds vers le bas avec vos pieds et placez vos pieds dessus.

Se relever

Procéder dans le sens inverse pour vous relever du fauteuil roulant.

REMARQUE

Pour un transfert latéral, il convient de retirer la partie latérale (voir chapitre 4.2).

AVERTISSEMENT

Ne vous tenez pas sur les palettes repose-pieds lorsque vous vous asseyez ou que vous sortez du fauteuil. Elles ne sont pas conçues pour supporter le poids complet d'une personne.

4.2 Se déplacer avec le fauteuil roulant et ralentir avec les mains courantes

Les deux mains courantes sur les roues motrice vous permettent d'avancer et de reculer, et de manœuvrer le fauteuil roulant à gauche ou à droite.

1. Tenir les mains courantes et déplacer les roues vers l'avant ou vers l'arrière. (1, fig. 18). Poser pour cela la main avec le pouce vers l'avant sur la main courante et les autres doigts autour de la main courante vers le poignet.
2. Pour ralentir le fauteuil roulant, utiliser les mains courantes en les faisant glisser dans votre main.
3. Pour diriger le fauteuil roulant, ralentir avec la main courante du côté vers lequel vous souhaitez vous diriger ou tourner.
4. Pour effectuer une rotation complète, pousser une roue vers l'avant et simultanément l'autre vers l'arrière.
5. Pour effectuer un tournant, tournez les roues dans la direction opposée en vous aidant des mains-courantes.

AVERTISSEMENT

Afin d'éviter toute blessure aux mains, ne mettez pas vos mains entre les rayons ou entre la roue motrice et le frein de stationnement pendant le déplacement.

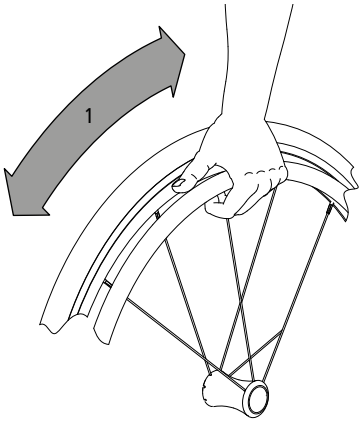

fig. 18

AVERTISSEMENT

Lorsque vous dirigez votre fauteuil roulant, veillez à ne pas toucher le flanc du pneu avec votre pouce.

Risque de pincement entre le pneu et la partie latérale / accoudoir.

AVERTISSEMENT

Les mains courantes peuvent s'échauffer fortement pendant des longues manœuvres de freinage.

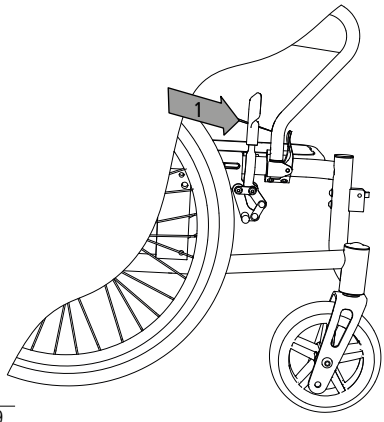

fig. 19

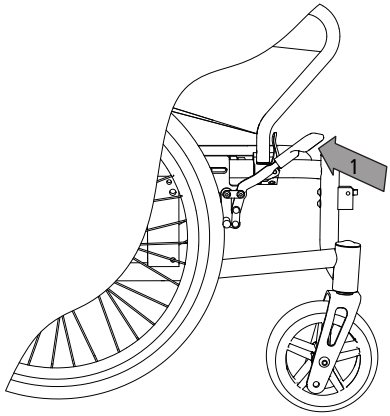

fig. 20

AVERTISSEMENT

Vérifier le bon fonctionnement des freins avant chaque déplacement.

4.3 Freiner le fauteuil roulant avec le frein de stationnement

Les freins de stationnement permettent à l'utilisateur d'immobiliser le fauteuil en toute sécurité.

1. Utiliser les freins de stationnement à l'arrêt (Freins de roues). Pour cela, pousser le levier vers l'avant (1, fig. 19) jusqu'à ce qu'il se bloque. Le fauteuil roulant est à présent en sécurité, vous pouvez vous transférer sur une autre chaise ou l'immobiliser.
2. Desserrer le frein de stationnement en tirant le levier vers l'arrière (1, fig. 20).

REMARQUE

Toujours bloquer les deux freins dans la mesure où un côté ne suffit pas à fixer le fauteuil roulant en toute sécurité.

AVERTISSEMENT

Ne jamais prendre appui sur les palettes repose-pieds lorsque vous vous installez ou sortez du fauteuil roulant. Les freins de stationnement ne sont destinés qu'à l'immobilisation du fauteuil roulant.

AVERTISSEMENT

Si le fauteuil est équipé de pneus à chambre à air, veillez à ce que les pneus soient toujours suffisamment gonflés. Si la pression d'air est trop basse, l'action de freinage du frein de blocage diminue.

4.4 Franchir les montées, pentes, marches et rebords avec le fauteuil roulant

Avant de franchir toute montée/pente ou marches/rebords, en avant ou en arrière, vous devez vous exercer avec un accompagnateur. Au cours de ces situations de conduite, le risque de basculement augmente. Par conséquent, DIETZ recommande l'utilisation de supports anti-bascule aux utilisateurs inexpérimentés. Dans ces situations, la puissance de freinage est nettement plus réduite que sur une surface plane. En outre, les nids de poule, l'humidité, la neige, le gravier et les saletés peuvent faire basculer le fauteuil roulant dans ces situations.

Lorsque vous franchissez des montées et une marche/ un rebord en marche avant, penchez-vous vers l'avant (1,2, fig. 21).

Lorsque vous franchissez des descentes et une marche/un rebord vers l'arrière, penchez-vous vers l'arrière (3,4, fig. 21)

AVERTISSEMENT

Ne franchissez jamais à pleine vitesse les pentes et les marches/les rebords, mais uniquement à vitesse réduite.

AVERTISSEMENT

Les escaliers de plus de deux marches doivent exclusivement être franchis avec le soutien d'un accompagnateur.

AVERTISSEMENT

La stabilité du fauteuil roulant lors du franchissement de pentes/montées dépend de sa configuration, de l'aptitude à conduire et du style de conduite de l'utilisateur. Comme l'aptitude à conduire et le style de conduite ne peuvent pas être prédéterminés, la valeur maximale pour franchir une montée en toute sécurité ne peut pas être fixée. Elle doit être déterminée par l'utilisateur à l'aide d'un accompagnateur afin d'éviter tout basculement.

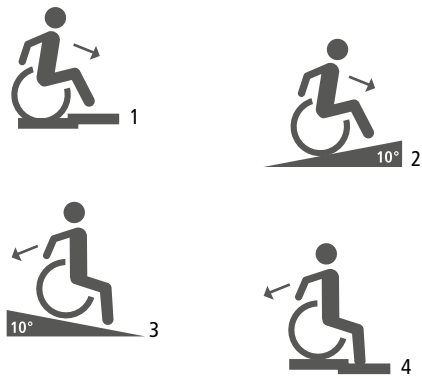

fig. 21

AVERTISSEMENT

Ne jamais tenter de franchir des montées / descentes diagonalement, que ce soit en avant ou en arrière.

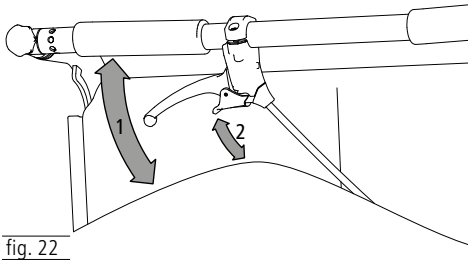

fig. 22

4.5 Freins pour l'accompagnateur (en option)

1. Pour contrôler le freinage du fauteuil roulant, tirer le levier de frein vers le haut (1, fig. 22).

2. Pour immobiliser le fauteuil roulant, le levier de frein peut être bloqué. Pour ce faire, tirer également le petit levier de blocage vers le haut (2, fig. 22). Il s'enclenche dans la position la plus élevée. En tirant le levier de frein vers le haut, le blocage se libère tout seul et le frein n'est plus bloqué.

L'accompagnateur peut ainsi utiliser le frein d'accompagnement optionnel comme un frein de service et d'immobilisation, ce qui présente surtout un avantage sur les voies en pente. Il est possible de contrôler le freinage du fauteuil en tirant plus ou moins fort selon le besoin sur le levier de frein.

AVERTISSEMENT

Pour vous garer en toute sécurité, le frein de stationnement doit être serré des deux côtés.

AVERTISSEMENT

Sur les modèles sans frein optionnel pour l'accompagnateur, ce dernier doit être physiquement et psychologiquement capable d'arrêter seul le fauteuil roulant.

4.6 Chargement du fauteuil roulant

Aucune charge supplémentaire (sacs à dos ou objet similaire) ne doit être installée sur le tauron|rsi.

AVERTISSEMENT

Risque d'accident ! La barre de poussée peut s'ouvrir lorsqu'elle comprend des charges supplémentaires.

4.7 Dossier

1. Pour régler la tension du dossier, retirer la toile du dossier et desserrer la bande autoagrippante des sangles (1, fig. 23).
2. Fixer alors les sangles à l'aide du velcro dans la position souhaitée (2, fig. 23). Débuter par la sangle du bas pour faire le réglage. Pour finir, rabattre à nouveau la toile par dessus.

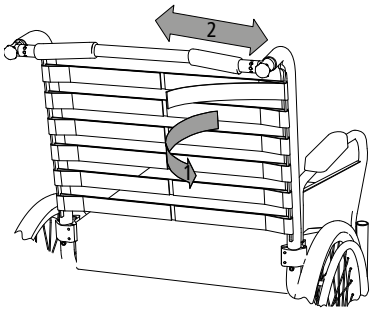

fig. 23

4.8 Retirer les parties latérales

1. Pour cela, relâcher le levier de blocage du collier de fixation avant (1, fig. 24) en le tirant vers le haut.
2. La partie latérale est maintenant déverrouillée et peut être retirée par le haut (2, fig. 24).

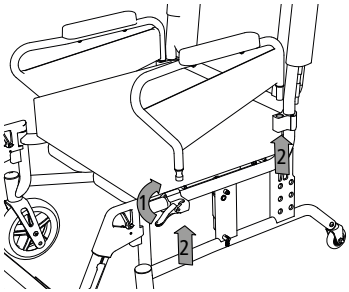

fig. 24

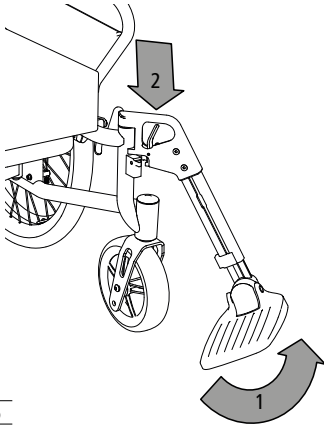

fig. 25

AVERTISSEMENT

Avant toute action sur les repose-pieds, le fauteuil roulant doit être sécurisé contre tout déplacement involontaire.

4.9 Basculer et retirer les repose-pieds

1. Pour retirer le repose-pied, retirez d'abord la bande de retenue pour les mollets (voir le chapitre 3.6) puis la palette monobloc. Vous pouvez ensuite rabattre les palettes repose-pieds vers le haut (1, fig. 25).
2. Appuyez ensuite sur le levier de déblocage (2, fig. 25) et pivoter le repose-pied vers l'extérieur.
3. Vous pouvez à présent retirer le repose-pied par le haut.

AVERTISSEMENT

Risque de pincement sur les pièces mobiles.

FR

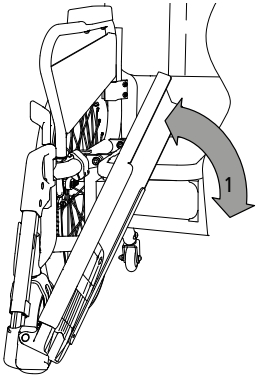

fig. 26

AVERTISSEMENT

Risque de pincement ! Faites attention à vos doigts lorsque vous basculez la palette monobloc.

4.10 Relever la palette monobloc

1. La palette monbloc , selon son côté de montage, être basculée vers la gauche ou la droite, vers le haut ou vers le bas (1, fig. 26).
2. Pour gagner de la place lorsque le fauteuil roulant est plié, relever la palette (voir chapitre 3.5) et déverrouiller la barre de poussée (voir chapitre 4.11).

AVERTISSEMENT

Ne jamais prendre appui sur la palette monobloc ou les palettes repose-pieds lorsque vous vous installez ou sortez du fauteuil roulant.

4.11 Verrouiller et déverrouiller la barre de poussée

La barre de poussée se déverrouille du côté gauche.

1. Tourner la vis à poignée en étoile (1, fig. 27) jusqu'à ce que la partie en plastique dépasse de l'évidement.

2. Il est ensuite possible de faire pivoter la barre de poussée vers le bas sur le côté (2, fig. 27). La barre de poussée est maintenant déverrouillée et il est possible de plier le fauteuil roulant. Pour verrouiller la barre de poussée, effectuer la manœuvre inverse.

AVERTISSEMENT

Pour utiliser le fauteuil roulant, la barre de poussée doit être correctement verrouillée.

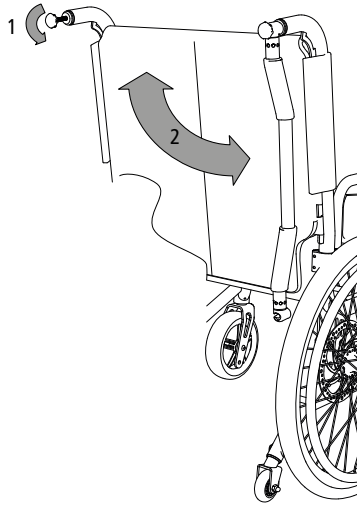

fig. 27

4.12 Ceinture de sécurité (en option)

Une ceinture de sécurité peut être installée en option. Elle sécurise et stabilise la personne assise dans le fauteuil roulant. Elle empêche la personne de basculer en avant hors du fauteuil.

1. La ceinture de sécurité est fixée à l'arrière, à droite et à gauche du dossier du fauteuil roulant (fig. 28).

AVERTISSEMENT

Un montage ultérieur doit être effectué dans un atelier spécialisé.

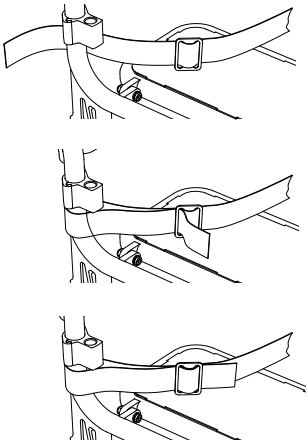

fig. 28

AVERTISSEMENT

tauron|rsi n'a pas été testé selon la norme ISO 7176-19 ; il n'est donc pas homologué comme siège destiné au transport de personnes dans un véhicule.

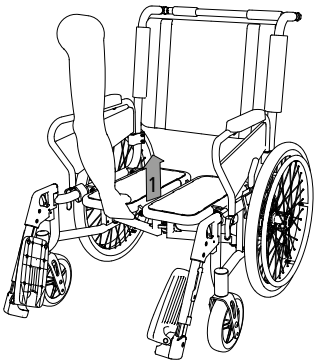

fig. 29

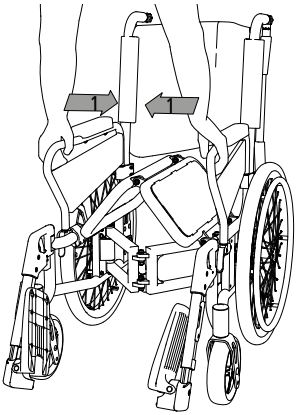

fig. 30

AVERTISSEMENT

Veuillez-vous assurer au préalable auprès de la compagnie aérienne / ferroviaire que les dimensions pliées sont conformes aux conditions de transport.

4.13 Transport du fauteuil roulant sans utilisateur

Pour transporter le fauteuil roulant dans une voiture, dans l'avion ou dans le train, ou tout simplement pour gagner de la place, il peut être plié sans outils. Il prend ainsi très peu de place et peut se ranger facilement. En cas de besoin, il est possible de démonter les élèments porteurs du fauteuil.

Les dimensions à l'état plié de votre largeur d'assise se trouve dans les informations techniques.

1. Rabattez les palettes repose-pieds vers le haut et quittez le fauteuil roulant.
2. Les composants pouvant être retirés du fauteuil roulant pour le rangement (comme la tablette, aides à la marche, coussins, repose-pieds etc.) doivent être retirés et être stockés dans un lieu approprié.
3. Pour plier le fauteuil roulant, retirez la toile du dossier fixée sous le coussin et mettez le coussin de côté.
4. Déverrouillez la barre de poussée et faites-la pivoter vers le bas.
5. Face au fauteuil roulant, tirez l'une des surfaces d'assise vers le haut en la tenant par le milieu. Les surfaces d'assise sont alors légèrement inclinées vers le haut (1, fig. 29).
6. Saisir ensuite la zone avant des parties latérales et presser les deux côtés en direction du centre. Le fauteuil roulant se replie (1, fig. 30).

Pour le montage du fauteuil roulant, consulter **»03 Préparer le fauteuil roulant «.**

FR

INFORMATION IMPORTANTES

AVERTISSEMENT

Les différents réglages présentés et décrits dans les chapitres suivants doivent exclusivement être réalisés par un personnel qualifié. Des modifications qui ne seraient pas réalisées dans les règles de l'art peuvent entraîner des accidents.

Des freins mal réglés peuvent être très dangereux !

Pour les réglages décrits ci-après, certains accessoires seront nécessaires. Il est impératif d'utiliser des accessoires orignaux de DIETZ conformément à la liste des accessoires (chapitre 02). Dans le cas contraire, la conformité et la sécurité du produit ne sont plus garanties.

5.1 Outils

Les outils suivants seront nécessaires pour le réglage :

1. Clé Allen (3, 4, 5, 6,10)
2. Clé à molette (10, 13, 22)
3. Tournevis cruciforme

5.2 Frein à disque (en option)

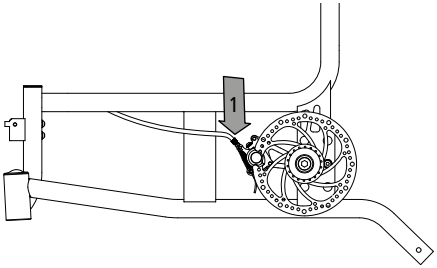

fig. 31

1. Pour obtenir un freinage équilibré, il est nécessaire d'ajuster la force de freinage sur chacune des vis de réglage (cylindre de frein gauche/droit) (1, fig. 31).
2. Le freinage augmente en ressortant la vis. Desserrez le contre-écrou et dévissez la vis de réglage jusqu'à ce que vous entendiez un bruit de grincement lorsque la roue tourne.
3. Vissez alors la vis de réglage jusqu'à ce que le bruit de grincement cesse.
4. Lorsque le réglage est terminé, fixez la vis de réglage en resserrant le contre-écrou. La vis de réglage du câble de frein en direction du levier de frein agit uniformément des deux côtés. Elle sert uniquement à ajuster la force de freinage de manière optimale.

AVERTISSEMENT

Veiller à effectuer des réglages identiques des deux côtés du fauteuil roulant.

5.3 Accoudoirs

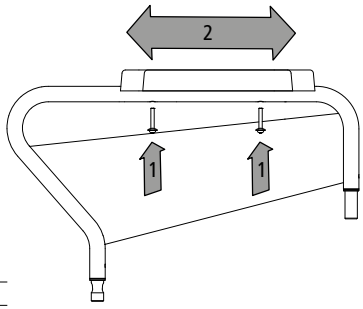

fig. 32

5. Desserrer les vis qui maintiennent les accoudoirs sur les parties latérales (1, fig. 32).
6. Les accoudoirs peuvent ensuite être déplacés de 30 mm vers l'avant ou l'arrière (2, fig. 32).
7. Resserrer ensuite fermement les vis afin de fixer les accoudoirs sur les parties latérales.

FR

5.4 Palettes repose-pieds inclinables

1. Retirer la palette monbloc avant de modifier l'inclinaison.
2. Dévisser la vis hexagonale et tirer la palette repose-pied légèrement vers l'intérieur jusqu'à ce qu'elle soit débloquée (1, fig. 33).
3. Régler l'angle souhaité (2, fig. 33) et resserrer la vis hexagonale fixement.
4. Insérer ensuite la palette monobloc de nouveau sur la palette repose-pied.

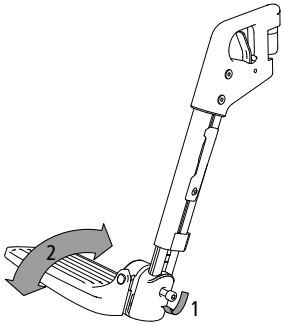

fig. 33

5.5 Longueur de jambes

Le réglage est considéré comme correct lorsque les cuisses reposent à l'horizontal sur la surface d'assise avec les pieds posés sur les palettes repose-pieds.

1. Pour le réglage, desserrer la vis située à l'arrière du repose-pied (1, fig. 34) jusqu'à ce que la partie inférieure du repose-pied soit télescopique.
2. Placer la palette repose-pieds dans une position agréable (2, fig. 34) et resserrer la vis. Pour obtenir un réglage en hauteur uniforme des deux côtés, des repères sont prévus sur la partie latérale.

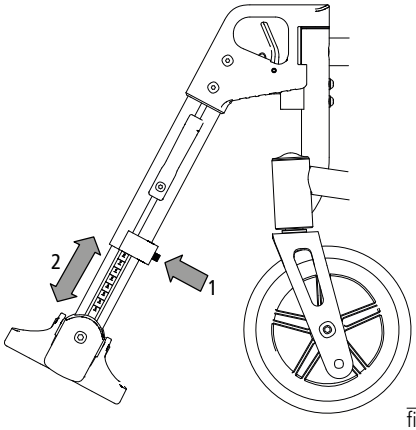

fig. 34

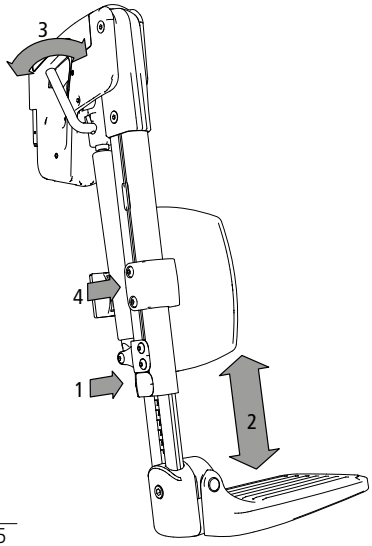

fig. 35

5.6 Repose-jambes inclinable (en option)

1. Desserrer les deux vis hexagonales au dos (1, fig. 35).

2. Vous pouvez maintenant ajuster la hauteur de la partie inférieure du repose-jambes (2, fig. 35). Resserrer la vis de blocage une fois la position souhaitée choisie.

3. Pour modifier l'angle du repose-jambes, tirer ou enfoncer le levier (3, fig. 35). L'angle s'ajuste en continu par le biais d'un ressort pneumatique.

4. Vous pouvez ajuster la hauteur du coussin appui-mollet en desserrant les vis de blocage (4, fig. 35).

5. Resserrez ensuite les vis de blocage du coussin appui-mollet.

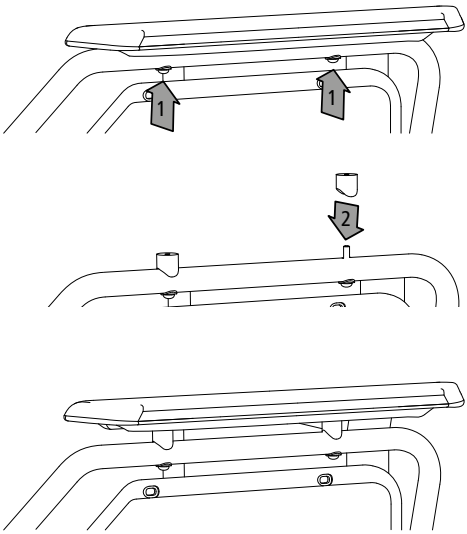

fig. 36

5.7 Hauteur des accoudoirs (en option)

L'adaptateur de hauteur permet d'ajuster la hauteur des accoudoirs de 20 mm.

1. Desserrer les vis qui maintiennent l’accoudoir sur le cadre (1, fig. 36).

2. Retirer ensuite l’accoudoir du cadre et placer les deux adaptateurs de hauteur sur les trous (2, fig. 36) des accoudoirs sur le cadre.

3. Vous pouvez maintenant replacer l'accoudoir sur l'adaptateur de hauteur et le fixer avec les vis fournies.

4. Répéter cette étape de l'autre côté.

5.8 Tourner la plaque d'assise

Le fauteuil roulant est livré monté avec le réglage de profondeur d'assise optimal souhaité. La plaque d'assise est équipée de supports de fixation asymétriques. Au besoin, notamment en cas d'utilisation par une autre personne, la profondeur d'assise peut être modifiée de 90 mm (Fig. 38+49)

1. Desserrer les quatre raccords à vis extérieurs de la plaque d'assise et monter la plaque d'assise en la faisant pivoter de 180° (fig. 37).
2. Veiller à ce que les quatre raccords vissés soient bien serrés.

AVERTISSEMENT

La transformation de la plaque d'assise décrite doit être réalisée exclusivement par le revendeur spécialisé.

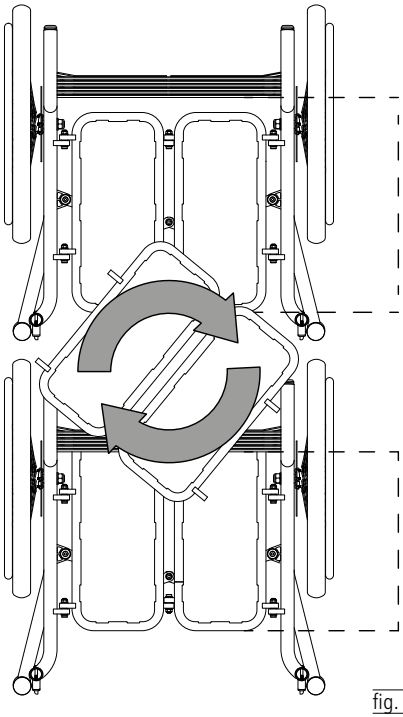

fig. 37

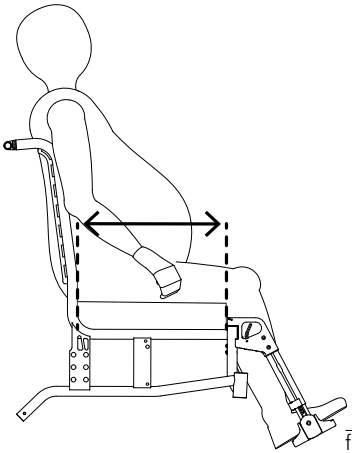

fig. 38

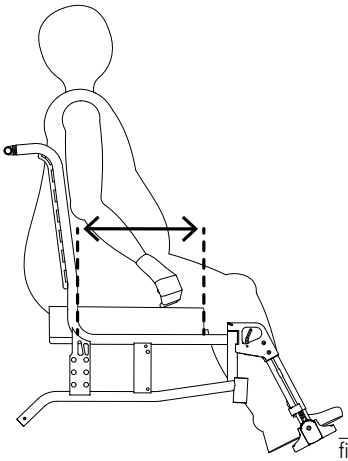

fig. 39

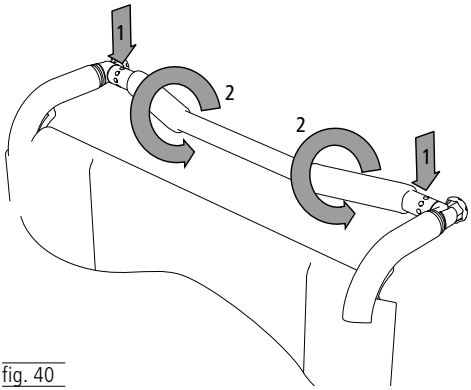

fig. 40

5.9 Barre de poussée

La barre de poussée peut être réglée par incréments de 45°.

1. Pour ce faire, desserrer les deux vis à six pans creux (gauche/droite) (1, fig. 40) et les dévisser complètement.
2. Placer ensuite la barre de poussée dans une position confortable (2, fig. 40). Resserrer ensuite les vis.

5.10 Réglage de la hauteur d'assise

Trois réglages de hauteur d'assise espacés de 40 mm chacun sont possibles (390, 430, 470 mm). Deux hauteurs espacées de 40 mm sont réglables à l'aide des 2 différents trous placés sur la fourche. Il est possible d'utiliser une hauteur supplémentaire également espacée de 40 mm à l'aide d'une roue avant de 6'':

- Hauteur d'assise 390 – roue avant 150 mm / 6" axe de vissage roue arrière en haut (fig. 41)
- Hauteur d'assise 430 – roue avant 200 mm / 8" axe de vissage roue arrière milieu (fig. 42)
- Hauteur d'assise 470 – roue avant 200 mm / 8" axe de vissage roue arrière en bas (fig. 43)

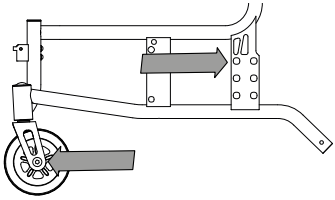
fig. 41

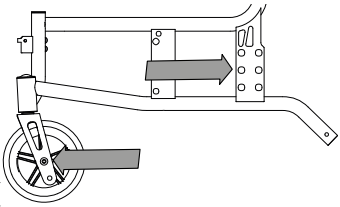
fig. 42

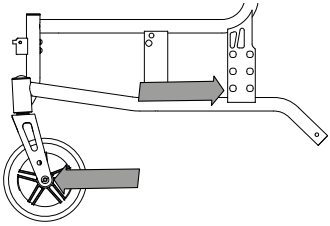
fig. 43

AVERTISSEMENT

En cas de modification de la hauteur d'assise, il est nécessaire d'effectuer un contrôle du réglage des freins.

FR

5.11 Réglage de l'empattement

Décaler les roues motrices vers l'arrière (fig. 44) entraîne un allongement de l'empattement, ce qui contribue à une plus grande stabilité du fauteuil roulant. Décaler les roues motrices vers l'avant (fig. 45) entraîne un déchargement des roues directrices, ce qui contribue à une plus grande maniabilité du fauteuil roulant.

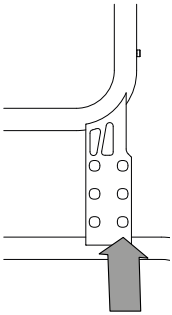

fig. 44

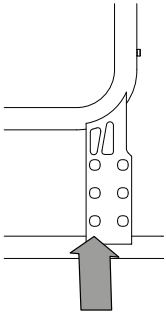

fig. 45

1. Si un frein pour l'accompagnateur est monté en option, desserrer complètement les câbles de frein du frein à disque des deux côtés et retirer le câble de frein (1, fig. 46).
2. Desserrer ensuite le raccord vissé de l'axe de roue, puis retirer complètement l'axe de roue.
3. Il est alors possible de sortir la roue motrice par le bas. Tourner maintenant l'adaptateur de montage du frein à disque, cylindre de frein inclus, de 180° et, selon la transformation souhaitée, le décaler de 40 mm vers l'avant ou l'arrière. Pour le montage, effectuer la manœuvre inverse. Assurez-vous de bien resserrer les vis.

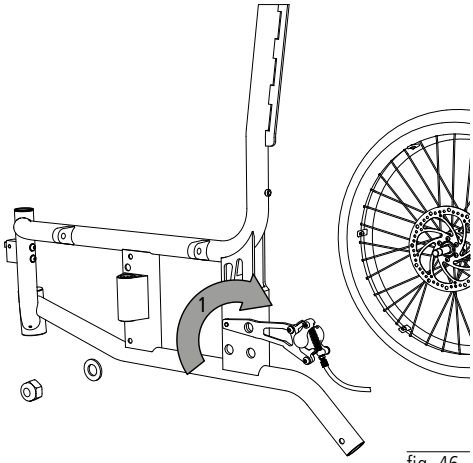

fig. 46

AVERTISSEMENT

En cas de modification de l'empattement, il est nécessaire de réaliser un nouveau réglage des freins à disque (voir chapitre 5.3) lorsqu'ils ont été choisis en option.

5.12 Roulettes anti-bascule

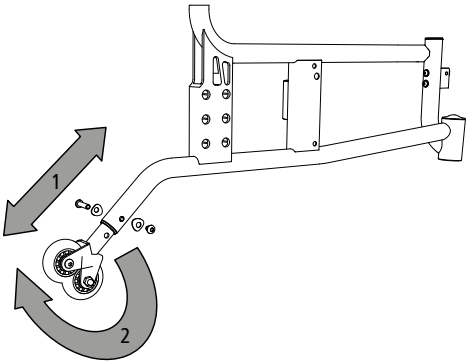

fig. 47

Les roulettes anti-bascule empêchent le fauteuil roulant de basculer vers l'arrière.

La roue anti-bascule doit être positionnée au plus près du sol. Les roulettes anti-bascule peuvent être réglées individuellement. Desserrer la vis et régler les roulettes anti-bascule au plus proche du sol. Resserrer ensuite la vis (1, fig. 47).

Si les roulettes anti-bascule sont trop proches du sol, il est également possible de les faire pivoter de 180° pour les orienter vers le haut (2, fig. 47).

5.13 Appuie-tête (en option)

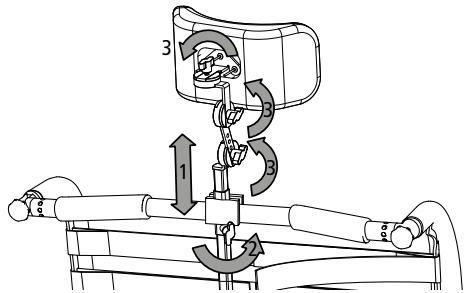

fig. 48

Monter l'appuie-tête

1. Placer l'appuie-tête sur la position souhaitée (1, fig. 48).
2. Serrer la vis à oreilles (2, fig. 48) pour bloquer l'appuie-tête.
3. Procéder dans l'ordre inverse pour démonter l'appuie-tête.

Régler l'appuie-tête

1. Desserrez les quatre vis à oreilles (2+3, fig. 48).
2. Placez l'appuie-tête dans la position adaptée.
3. Resserrez les vis à oreilles (2+3, fig. 48).

AVERTISSEMENT

L'appuie-tête sert exclusivement à maintenir la tête et n'est pas adapté pour la sécurité du transport.

FR

5.14 Accessoires et tout autre produit de fournisseurs tiers

De manière générale, DIETZ ne garantit ses produits que si des pièces ou accessoires d'origine DIETZ sont utilisés et si leur montage ou remplacement est prévu dans la notice d'utilisation pour l'usage qui en est prévu.

DIETZ ne saurait être tenu pour responsable de manquements à la sécurité de ses fauteuils roulants en cas d'utilisation ou de montage de produits ou accessoires non conformes et non validés par DIETZ. Selon l'annexe II du MDR 2017/745, le fait d'utiliser ou monter des produits ou accessoires n'étant pas d'origine contrôlée par DIETZ est un motif d'expiration immédiate de la garantie de conformité.

AVERTISSEMENT

La sécurité du fauteuil ne peut pas être garantie en cas d'utilisation d'autres produits ou accessoires non commercialisés par DIETZ.

AVERTISSEMENT

Si des accessoires ou des produits doivent être montés sur le fauteuil roulant, il est important de respecter les consignes de sécurité figurant dans leur notice d'utilisation.

TECHNIQUE DE MESURE CHEZ DIETZ

Les données de mesures se réfèrent aux configurations standards de fauteuils roulants chez DIETZ et peuvent varier selon le type de fauteuil et sa configuration.

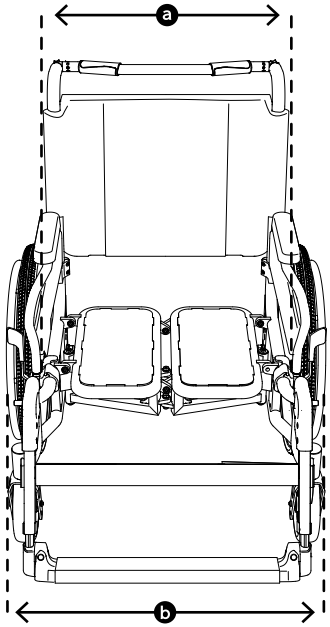

fig. 49

REMARQUE

Les dimensions mesurées sur les pièces en textile (par ex. hauteur du dossier) doivent être considérées avec une tolérance de +/- 10 mm.

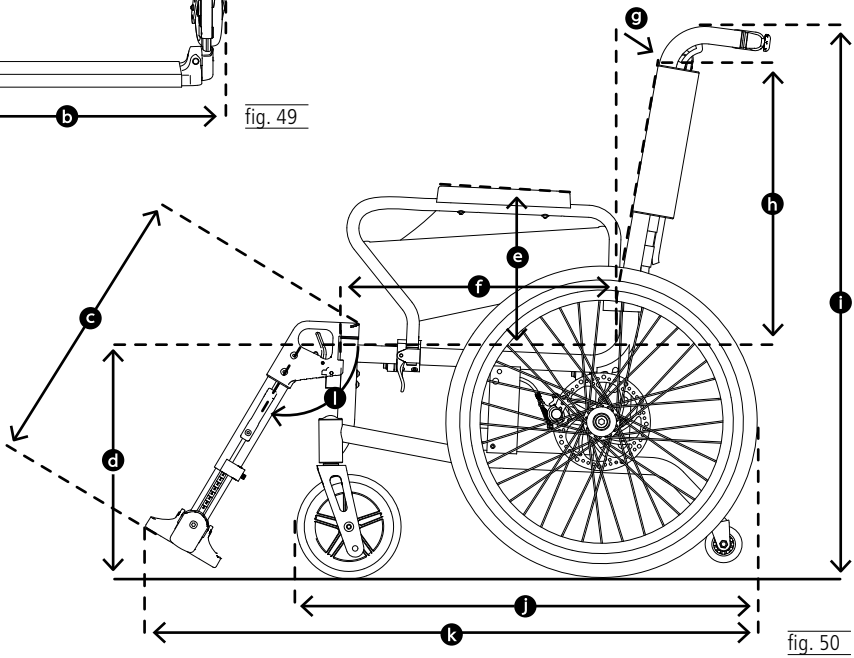

fig. 50

DIMENSIONS ET POIDS TAURON|RSI

	Spécifications du produit		Min.	Max.
k	Longueur totale avec repose-pieds [1]	mm	1 040	1 090
b	Largeur totale [2]	mm	de 790 (en 3 pas 190) à 940	
i	Hauteur totale	mm	1 030	1 030
j	Longueur plié sans repose-pieds	mm	790	840
	Largeur plié	mm	330	330
i	Hauteur plié	mm	1 030	1 030
	Poids total	kg	28	30
	Poids des pièces les plus lourdes [3]	kg	16,21	17,73
	Stabilité statique en descente	°	0 - >20° (avec SB 750, partie latérale longue)	
	Stabilité statique en montée	°	0 - 15° (avec SB 750, partie latérale longue)	
	Stabilité statique des côtés	°	0 - >20° (avec SB 750, partie latérale longue)	
	Inclinaison la plus importante pour utilisation des freins de stationnement	°		15
	Angle d'assise	°	0	3
f	Profondeur d'assise effective (réglable)	mm	360 / 430	390 / 480
a	Largeur d'assise effective	mm	de 600 (en 3 pas de 50) à 750	
	Largeur d'assise arrière (réglable)	mm	de 0 à -10	
d	Hauteur d'assise avant	mm	de 390 (en 2 pas de 40) à 470	
g	Angle du dossier	°	7,5° avec courbe lombaire	
h	Hauteur du dossier	mm	540	590
c	Hauteur entre les palettes repose-pieds et la surface d'assise	mm	390	460
l	Angle formé par les repose-pieds et la surface d'assise	°	118	118
e	Hauteur des accoudoirs (réglable en option)	mm	300	320
	Dossier jusqu'au bord avant de l'accoudoir	mm	315	331
	Diamètre des mains courantes	mm	487	487
	Position horizontale de l'essieu	mm	+100	+500
	Rayon de braquage minimum	mm	890 (avec SB 750, partie latérale longue)	
	Zone de direction min. :	mm	1 270	1 430
	Poids maximal de l'utilisateur[4]	kg	250	

[1] Dépend de la position des roues arrières
[2] Selon la configuration du fauteuil roulant, la mesure recommandée de 700 mm (selon DIN EN 12183) peut être dépassée à partir d'une largeur d'assise de 480 mm
[3] Poids du fauteuil roulant hors pièces détachables (ici sans roues motrices, sans repose-pieds, palette monobloc et parties latérales incl.)
[4] Poids maximal autorisé de l'utilisateur avec chargement. Le poids du chargement réduit le poids maximal autorisé de l'utilisateur

INDICATIONS SUPPLÉMENTAIRES

Couleur		Gris luna
Accoudoirs (L × B)	mm	250 Desk / 350 Long utilisables × 50
Hauteur des poignées de poussée [5]	mm	860 – 980
Position de barre de poussée (réglable)	°	360° par incréments de 45°
Roues arrières (diamètre)	″	24 × 1
Roues avants (diamètre)	mm/″	150 × 47 / 200 × 50 // 6 / 8
Poids du repose-pied	kg	1,55
Poids de la palette monobloc	kg	0,83 - 1,11
Dimensions des parties latérales	kg	0,93 - 1,03
Poids des roues arrières 24″	kg	3

[5] La hauteur des poignées de poussée dépend de la hauteur d'assise et de la hauteur du dossier

Température ambiante de service	-10 °C à +50 °C
Conditions ambiantes d'entreposage	de 0 C° à 45 C° // humidité relative de l'air de 20 % à 75 %

MATÉRIAUX

Cadre, tubes arrière, plaque d'assise	Aluminium, anodisé
Toile du dossier	Polyester
Accoudoirs	Mousse en PU
Croisillon	Acier, noir verni
Vis, raccords	acier zingué ou bruni (noir)
Pneus des roues arrières et avants	Plastique PU
Sangle pour les talons / mollets	Polypropylène (PP)
Repose-pieds	Aluminium, plastique
Palette monobloc avec Anti-Grip-Tape	Aluminium / PVC
Poignée	Caoutchouc thermoplastique (TPR)
Levier de frein	Polyamides renforcés par fibres de verre

Remarque : Tous les métaux utilisés sont résistants à la corrosion.

CONTRÔLES DU PRODUIT

DIN EN 12183	Normes en matière de fauteuil roulant à propulsion manuelle vérifiées
ISO 7176-8	Charge statique, résistance aux chocs et à la fatigue vérifiées
EN 1021-2	Résistance aux inflammations des matériaux de rembourrage et des pièces plastique vérifiée
ISO 10993-5	Toxicité vérifiée dans les matériaux
Poids du Dummy de test	250 kg

CONSIGNES DE SÉCURITÉ & RESTRICTIONS

Pour éviter les chutes et les situations dangereuses, vous devez vous familiariser avec votre nou veau fauteuil roulant sur un terrain plat et sans obstacle. Il est recommandé de s'exercer en présence d'un accompagnant.

Veuillez toujours respecter les consignes de sécurité suivantes :

- Pour la première utilisation déplacez-vous sur un terrain plat et sans obstacles. Familiarisez-vous avec le freinage et les accélérations sur des lignes droites et des virages. La présence d'une personne accompagnatrice est recommandée lors de la première utilisation.
- Ne laissez jamais un enfant ou adolescent sans surveillance dans le fauteuil roulant.
- Serrez toujours les deux freins avant de vous assoir dans le fauteuil roulant ou d'en sortir.
- N'utilisez jamais le fauteuil roulant sous l'influence de l'alcool ou d'autres produits qui pourraient affecter l'attention ou les capacités physiques et mentales.
- Le fauteuil roulant ne doit pas être utilisé pour le transport de plusieurs personnes ou de charges. Il est exclusivement destiné au transport d'une personne en position assise et sur la surface d'assise prévue à cet effet.
- Veillez à ce qu'il y ai une bonne répartition des masses dans le but de ne pas déséquilibrer l'ensemble et engendrer un risque de basculement. Des réglages extrêmes augmentent ce risque.
- Risque accru de basculement vers l'arrière ou vers l'avant en cas de pente / inclinaison supérieure à 10°. DIETZ recommande l'utilisation de supports anti-bascule.
- Pour les configurations de fauteuils roulants qui tendent à basculer dans une pente / descente de moins de 10°, les supports anti-bascule doivent être utilisés. Ils doivent être montés correctement.
- Pour surmonter des obstacles, veuillez utiliser, si possible, les rampes ou faites-vous aider par un accompagnateur.
- S'il s'avère nécessaire de franchir des rails ou autres obstacles, faites-le toujours en angle droit (90°).
- Ne roulez pas avec votre fauteuil sans freiner contre les trottoirs ou autres obstacles.
- Ne sautez pas d'obstacles (trottoirs, marches, etc.) avec votre fauteuil roulant.

- Utilisez votre fauteuil roulant dans le cadre d'une utilisation conforme. Ne franchissez pas des obstacles (marches / rebords) à pleine vitesse ou ne sautez pas pour les franchir.
- Tenez compte de la règlementation routière sur la voie publique.
- Dans la mesure du possible, portez des vêtements clairs et voyants. Ils sont ainsi plus visibles par les autres usagers de la route.
- Évitez d'exposer le fauteuil roulant pendant une longue période aux rayons du soleil ou à de basses températures, car certaines pièces du produit (p. ex. le cadre, les repose-jambes, les freins et les parties latérales) peuvent devenir très chaudes (> 41 °C) ou très froides (< 0 °C), ce qui pourrait causer des blessures en cas de contact avec la peau.
- Faites également attention à ne pas vous coincer les doigts ou d'autres parties du corps dans les pièces amovibles (freins, repose-pieds). Utilisez le fauteuil roulant avec la prudence adéquate.
- Veillez à ce que le fauteuil roulant ne se trouve pas à proximité immédiate d'issues de secours et d'accès et ne les bloque pas.
- Ne dépassez jamais la charge maximale pour l'utilisateur et les objets transportés. Cela pourrait conduire à des blessures et à un endommagement du fauteuil.
- Évitez les escalators car une chute pourrait provoquer de graves blessures.
- Les escaliers doivent uniquement être franchis avec l'aide d'une tierce personne. Utilisez les installations telles que les rampes ou ascenseurs si celles-ci sont disponibles.
- Les accidents graves survenant lors de l'utilisation du produit doivent être signalés au fabricant et à l'administration compétente !
- Le sable, l'eau de mer ou le sel peuvent endommager les roulements des roues. Nettoyez minutieusement le fauteuil roulant lorsque celui-ci a été utilisé dans de telles conditions
- Si votre produit est fabriqué sur mesure (voir le chapitre « Étiquetage du produit »), il faut alors respecter la notice d'utilisation supplémentaire ainsi que toutes les consignes de sécurité, en plus de la notice d'utilisation actuelle.

ENTRETIEN / MAINTENANCE

Afin d'assurer à tout moment un fonctionnement sûr du fauteuil roulant, nous vous recommandons d'effectuer régulièrement les contrôles selon le plan de maintenance.

Un entretien et une maintenance insuffisants ou négligés du fauteuil roulant entraînent une limitation de responsabilité. Le plan de maintenance ne fournit pas d'informations sur les interventions réelles nécessaires sur le fauteuil roulant.

REMARQUE

En tant qu'utilisateur, vous êtes le premier à pouvoir détecter un éventuel dommage. Si vous constatez un défaut qui est décrit dans le plan de maintenance ou tout autre défaut ou limitation fonctionnelle, veuillez contacter immédiatement un revendeur spécialisé agréé.

REMARQUE

Les contrôles et mesures préconisés dans le plan de maintenance doivent être effectués par l'utilisateur ou un auxiliaire, sauf indication contraire.

AVERTISSEMENT

Afin de garantir la sécurité de fonctionnement

du fauteuil roulant, les réparations doivent exclusivement être effectuées par un revendeur spécialisé disposant de pièces détachées originales DIETZ. Le manuel de service correspondant ainsi que le catalogue des pièces de remplacements se trouve à votre disposition sur notre site internet, sous la rubrique informations relatives au produit.

REMARQUE DESTINÉE AU REVENDEUR SPÉCIALISÉ :

Si l'utilisateur constate des irrégularités sur le fauteuil roulant, veuillez effectuer le contrôle de tous les points énumérés dans le plan de maintenance. Ces contrôles doivent également être effectués avant chaque réutilisation et après un entreposage prolongé du produit (> 4 mois).

PLAN DE MAINTENANCE

Quoi	Description	mensuel	avant démarrage
Freins de stationnement Vérifier le bon fonctionnement	• Lorsque les freins de stationnements sont enclenchés, les roues ne doivent pas tourner. Après un remplacement des freins de stationnement ou une modification de la position des roues arrières, les freins de stationnement doivent être à nouveau réglés. Cette intervention doit exclusivement être effectuée par un revendeur spécialisé agréé.	X	
Frein à disque (en option) Vérifier le bon fonctionnement	• L'effet du freinage doit être remarquable lors de l'actionnement du levier de frein. • Lorsque les freins sont enclenchés, les roues doivent être bloquées. • Le câble Bowden ne soit pas être abîmé. Les freins à disques doivent être réajustés après un remplacement ou une modification de la position des roues arrières. Cette intervention doit exclusivement être effectuée par un revendeur spécialisé agréé.	X	
Toile du siège et du dossier Sale / abimée	• En cas de salissures, nettoyez les toiles selon les consignes de nettoyage. • Si elles sont endommagées, changez-les.	X	
Pièces amovibles Vérifier le fonctionnement et l'usure	• Vérifiez que toutes les pièces amovibles (repose-pieds, palettes, parties latérales, poignées de poussée à hauteur réglable) fonctionnent bien et sans bruit.	X	
Raccords vissés Vérifier qu'ils soient bien serrés	• Tous les raccords vissés doivent être fermement serrés. Les écrous et vis autobloquants perdent de leur efficacité lorsqu'ils sont vissés et dévissés de manière répétée. C'est pourquoi il est nécessaire de les faire changer par un revendeur spécialisé agréé.	X	
Roues Vérifier le bon fonctionnement et les dommages éventuels	• Les roues doivent avancer de manière rectiligne et elles ne doivent pas « flotter ». • Pendant la marche, les roues doivent pouvoir bouger facilement et sans bruit. • En cas de dommages, les roues doivent être changées.	X	
Pneus (PU) Vérifier le fonctionnement et l'état.	• Les pneus défectueux ou usés doivent être changés.	X	

Quoi	Description	mensuel	avant démarrage
Pneus à chambre à air (en option) Vérifier le bon fonctionnement et les dommages éventuels	• Contrôler la pression des pneus • Gonflez les pneus à la pression requise (voir indication sur le côté de la roue). • Les pneus défectueux ou usés doivent être changés. ⚠ Ne pas utiliser le fauteuil roulant s'il est dégonflé, car la sécurité de fonctionnement n'est alors plus assurée.	X	
Barre de poussée Vérifier le fonctionnement et l'usure	• Les poignées doivent être fermement serrées. • Les poignées de poussées ne doivent pas présenter de dommages extérieurs / être déformées. • Les vis étoiles doivent pouvoir se bloquer fermement. • Toutes les vis sans tête du réglage de l'angle doivent être fermement serrées.		X
Partie latérale, complète Vérifier le bon fonctionnement et les dommages éventuels	• La partie latérale doit pouvoir être basculée et enclenchée sans effort. • Les dommages fonctionnels et de surface doivent être réparés.		X
Repose-pieds Vérifier le bon fonctionnement et les dommages éventuels	• Le repose-pied doit pouvoir être enlevé sans effort, remis et enclenchée. • Les dommages fonctionnels et de surface doivent être réparés.		X
Mains courantes Vérifier dommages et usures éventuels	• Les mains courantes doivent être correctement fixées à la roue. ⚠ Danger de blessures ! Les dommages de la surface des mains courantes doivent être immédiatement réparés.		X
Mécanisme de pliage Vérifier le bon fonctionnement	• Le fauteuil roulant doit se plier sans bruit		X
Roues Vérifier le bon fonctionnement et les dommages éventuels	• Les rayons ne doivent pas être desserrés, déformés ou cassés. • Retirez la saleté et les dépôts présent sur les axes d'enfilage et les moyeux des roues. • La roue arrière ne doit pas se desserrer si l'on tire latéralement dessus.		X
Contrôle visuel vérification des composants desserrés, cassés, corrosion ou autres dommages	⚠ Ne pas utiliser le fauteuil roulant si un tel dégât est constaté, car la sécurité de fonctionnement n'est alors plus assurée.		X
Nettoyage Vérifier la propreté	• Selon le degré d'encrassement, et au minimum une fois par mois, nettoyez entièrement le fauteuil roulant (voir chapitre Nettoyage).		X

RECHERCHE ET DÉPANNAGE DE DÉFAUTS

Quoi	Raisons possibles	Mesures à prendre
Les roues arrières n'avancent pas de manière rectiligne.	• Les rayons sont desserrés, déformés ou cassés.	Contacter un revendeur spécialisé agréé
Le fauteuil roulant ne roule pas de manière rectiligne	• La pression des pneus des roues est différente (juste en cas de pneus à chambre à air choisies sur option).	Corriger la pression des pneus
	• Les essieux des roues sont sales.	Éliminer les saletés
	• Les roues sont installées différemment. • Les roues sont usées ou abîmées. • Les roulements de la fourche directionnelle ne peuvent pas tourner sans entrave. • Les roulements de la roue sont sales ou abîmés.	Contacter un revendeur spécialisé agréé
Le fauteuil roulant se pousse difficilement.	• Les essieux des roues sont sales.	Éliminer les saletés
	• La pression des pneus des roues est trop basse (uniquement en cas de pneus à chambre à air choisis sur option).	Corriger la pression des pneus
	• Les freins sont mal réglés.	Contacter un revendeur spécialisé agréé
Les roues avants sont difficiles à manier ou bloquées	• Les roulements sont sales ou défectueux.	Contacter un revendeur spécialisé agréé
La fonction de freinage est insuffisante et irrégulière	• La pression des pneus des roues est trop basse (uniquement en cas de pneus à chambre à air choisis sur option).	Corriger la pression des pneus
	• Les freins sont mal réglés.	Contacter un revendeur spécialisé agréé
Grincements et bruits	• Différentes raisons	Contacter un revendeur spécialisé agréé

NETTOYAGE

Les tubes du cadre peuvent être essuyés avec un chiffon humide. En cas de salissures importantes, utilisez un produit de nettoyage doux et de l'eau chaude.

Les roues peuvent être nettoyées avec une brosse souple avec des poils en plastique (n'utilisez pas de brosse métallique!).

Les toiles peuvent être lavées à la main jusqu'à 40° C avec un détergent doux. Après le nettoyage, assurez-vous que toutes les pièces sont bien entièrement sèches afin de maintenir leur qualité.

AVERTISSEMENT

N'utilisez pas de nettoyeur haute pression, de produits abrasifs ou corrosifs pour le nettoyage de votre fauteuil roulant.

DÉSINFECTION

En cas de remise en état manuelle d'un produit usagé, essuyez soigneusement toutes les pièces avec un désinfectant de surface. Il est important de prendre des précautions particulières pour la désinfection des zones avec des contacts fréquents comme les poignées et les accoudoirs. Les désinfectants suivants sont compatibles avec les matériaux :

- Désinfectant sans aldéhyde à base d'alcools (70 % d'alcool propylique maximum)
- Désinfectant à base d'aldéhydes

AVERTISSEMENT

Une désinfection parfaite ne peut pas être assurée sur les parties rembourrées avec des coutures. Nous recommandons de changer si nécessaire le coussin d'assise et la toile du dossier.

AVERTISSEMENT

Pour la désinfection, respectez les instructions d'utilisation et de traitement du fabricant des produits d'entretien.

CESSION ET RÉUTILISATION

Votre produit est adapté à la cession / à la réutilisation, à moins qu'il ne soit identifié comme un produit sur mesure. Le nombre de réutilisations dépend de l'état, de l'usure et de la performance technique du produit.

Lors de la cession et de la réutilisation du fauteuil roulant, veillez à remettre au nouvel utilisateur ou au revendeur spécialisé l'ensemble des documents techniques nécessaires à une manipulation sûre.

Avant d'être réutilisé, le fauteuil doit être nettoyé, désinfecté, réparé et approuvé par un revendeur spécialisé. Tous les points de contrôle énumérés dans le plan de maintenance doivent être vérifiés sur le fauteuil roulant.

ENTREPOSAGE

Si vous souhaitez entreposer le fauteuil roulant, veillez à le placer dans un environnement sec, protégé des rayons du soleil, à une température de 0 °C à +45 °C et une humidité relative de 20 à 75 %. Ne pas activer les freins de stationnement et assurer le fauteuil roulant contre tout risque de glissement. Après un entreposage prolongé du produit (> 4 mois) et avant toute réutilisation, veuillez contrôler sur le fauteuil roulant tous les points énumérés dans le plan de maintenance.

AVERTISSEMENT

Ne pas entreposer le fauteuil roulant près d'une source de chaleur et ne déposer aucun objet sur le dessus pendant l'entreposage.

MISE AU REBUT

Si vous n'avez plus besoin du fauteuil roulant, veuillez contacter votre revendeur spécialisé qui viendra le prendre pour le mettre au rebut ou le réutiliser. Si cela n'est pas possible, veuillez déposer le fauteuil roulant dans votre centre de recyclage local.

ÉTIQUETAGE DU PRODUIT

La plaque signalétique et les panneaux d'avertissement doivent être lisibles sur le fauteuil roulant. Faites remplacer immédiatement les panneaux illisibles ou manquants par votre revendeur spécialisé. La plaque signalétique est très importante car elle permet d'identifier le produit. Il ne doit pas être retiré.

▼ Marquage en cas de produit sur-mesure

SONDERANFERTIGUNG
CUSTOM-MADE DEVICE

fig. 51

Les produits sur mesure sont des produits spécifiquement fabriqués pour un utilisateur en particulier. Dans ce cas, la plaque signalétique, les avertissements et éventuellement l'utilisation prévue sont différents. La documentation supplémentaire doit être respectée !

▼ Plaque signalétique

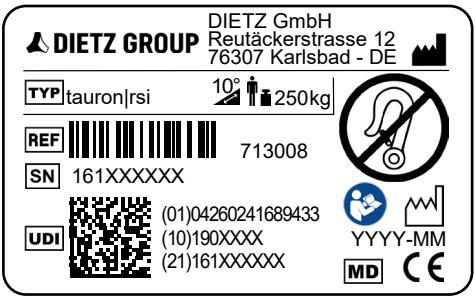

fig. 52

	Testé aux crash selon ISO 7176-19 / marque les points de fixation pour le système de retenue
ISO 7176-19	Homologué selon la norme ISO 7176-19 pour le transport de personnes en véhicules !
	Non testé au crash
NICHT ZUGELASSEN für den Personentransport im Fahrzeug!	Non homologué pour le transport de personnes dans un véhicule.
TYP	Type / modèle
REF	Référence
SN	Numéro de série
UDI	Numéro d'identification unique du produit (01) UDI-DI/ GTIN (10) Numéro de lot (21) Numéro de série
	Fabricant
	Poids utile maximal, chargement et pièces assemblées inclus
	Date de fabrication
	Pente montante / descendante maximale franchissable avec le fauteuil roulant [1]
	Respecter la notice d'utilisation
MD	Medical Device / Dispositif médical
CE	Marquage CE

[1] Dépend des réglage du fauteuil roulant et des capacités physiques de l'utilisateur

GARANTIE

Tous les défauts des produits à attribuer à des défauts de fabrication ou de matériaux sont pris sous garantie. La durée de la garantie est de 24 mois à compter de la réception de l'avis de livraison, et au plus tard après la livraison. Les dommages survenus pour des raisons d'usure naturelle, d'une utilisation inadaptée ou non conforme sont exclus de la garantie. Il en va de même en cas d'utilisation de produits de nettoyage ou d'huiles d'entretien ou de graisses inappropriés.

DURÉE DE VIE

Nous considérons que ce produit a une durée de vie moyenne prévue de cinq ans dans le cadre d'une utilisation quotidienne et conforme. Le respect des consignes de maintenance, de nettoyage et de sécurité indiquées dans la présente notice d'utilisation constitue une condition préalable à cette durée de vie.

La durée de vie indiquée ne constitue pas une garantie supplémentaire.

RESPONSABILITÉ

DIETZ GmbH est responsable uniquement lorsque les produits sont utilisés conformément aux instructions fournies et pour l'usage prévu. Nous recommandons de manipuler les produits de manière appropriée et de les utiliser conformément aux instructions. DIETZ GmbH Reha-Produkte n'est pas responsable des dommages causés par des composants ou des pièces de rechange qui n'ont pas été agréés par DIETZ GmbH. Les réparations doivent être effectuées par un revendeur spécialisé agréé ou par le fabricant lui-même.

DIETZ Rehab

CE

Groupe de produits : Produits XXL
Produit : Fauteuil roulant XXL manuel tauron|rsi

Notice d'utilisation version 4.2 FR
Édition 2023-06 (CDI)

DIETZ GmbH
Reutäckerstraße 12
76307 Karlsbad
Germany

Tél. : +49 7248.9186-0
Fax : +49 7248.9186-86
info@dietz-reha.de
www.dietz-rehab.de

Sous réserve d'erreurs d'impression, d'informations erronées et de modifications de prix ou de produits.
© DIETZ GmbH, Karlsbad.
La reproduction, même partielle, n'est autorisée qu'avec l'accord écrit de DIETZ GmbH, Karlsbad.