Sanitätsfachhaus	
Name des Prüfers	
Name des Patienten	
KANJO-Typ (ECO / POWER / XL)	

Seriennummer(n) (SN) auf Typenschildern vorhanden:

Rückeneinheit	☐ Ja	☐ Nein	SN:	
Handsteuerung	☐ Ja	☐ Nein	SN:	
Antrieb	☐ Ja	☐ Nein	SN:	

☐ Die fehlende SN der Rückeneinheit wird beim Hersteller angefordert.

Datum	
Unterschrift des Prüfers	

WARNUNG

Klemmgefahr:
Achten Sie beim Umgang mit beweglichen Teilen auf Ihre Hände.

HINWEIS

Nehmen Sie eine neue, aufgeladene Ersatzhandsteuerung mit, falls die vorhandene Handsteuerung defekt ist.

HINWEIS

Die Lebensdauer (siehe Herstellungsdatum auf dem Typenschild) ist bei ordnungsgemäßer Verwendung und regelmäßiger Wartung auf 5 Jahre ausgelegt. Die weitere Nutzung oder die Durchführung einer Inspektion/Instandsetzung des Produkts liegt nach diesem Zeitraum im Ermessen und in der Verantwortung des Betreibers.

Modellname	**Baugruppe**
KANJO	Badewannenlifter

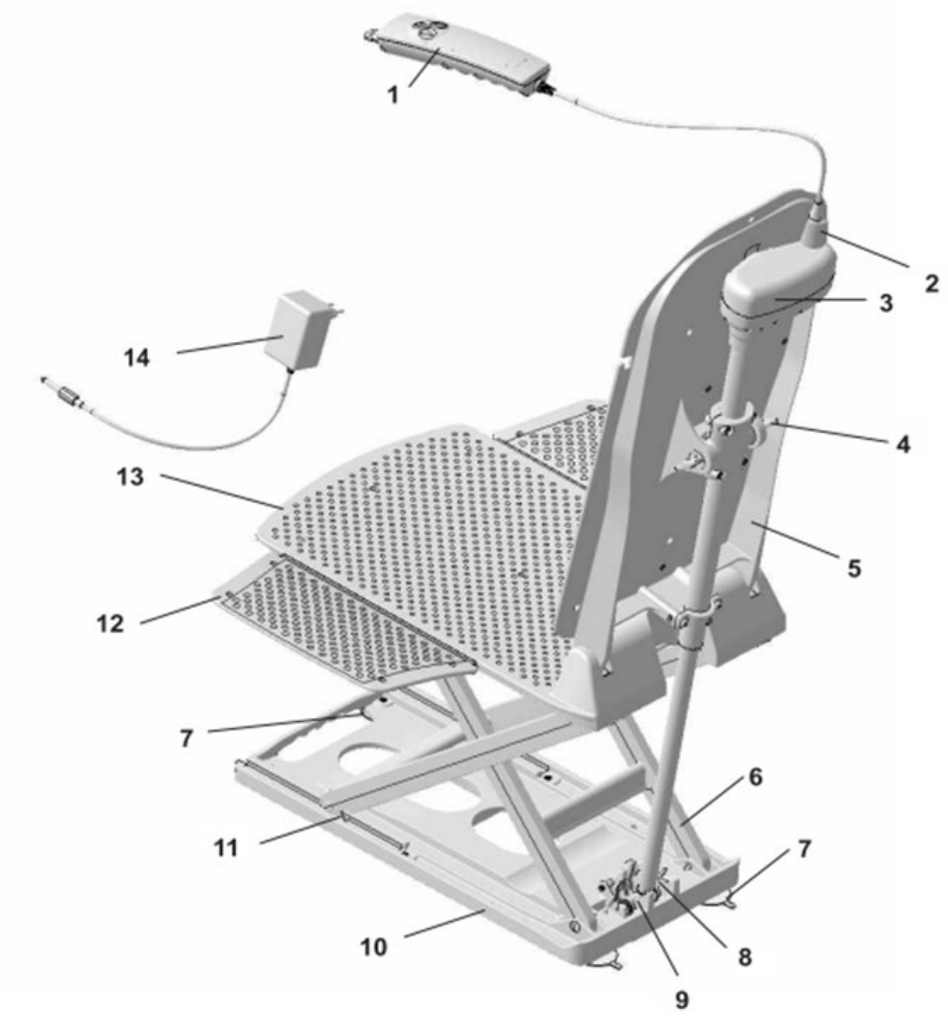

Übersicht

Nr.	Bezeichnung
1.	Handsteuerung
2.	Klinkenstecker
3.	Antrieb LAV5
4.	Bolzen Spindelsicherung, 2 Stück
5.	Rückenlehne
6.	Hubschere
7.	Saugfüße, 4 Stück
8.	Antriebsfuß
9.	Antriebsfußaufnahme
10.	Bodenplatte
11.	Gleitschuhe
12.	Seitenklappen
13.	Sitzplatte
14.	Ladegerät

Modellname	**Baugruppe**
KANJO	Handsteuerung

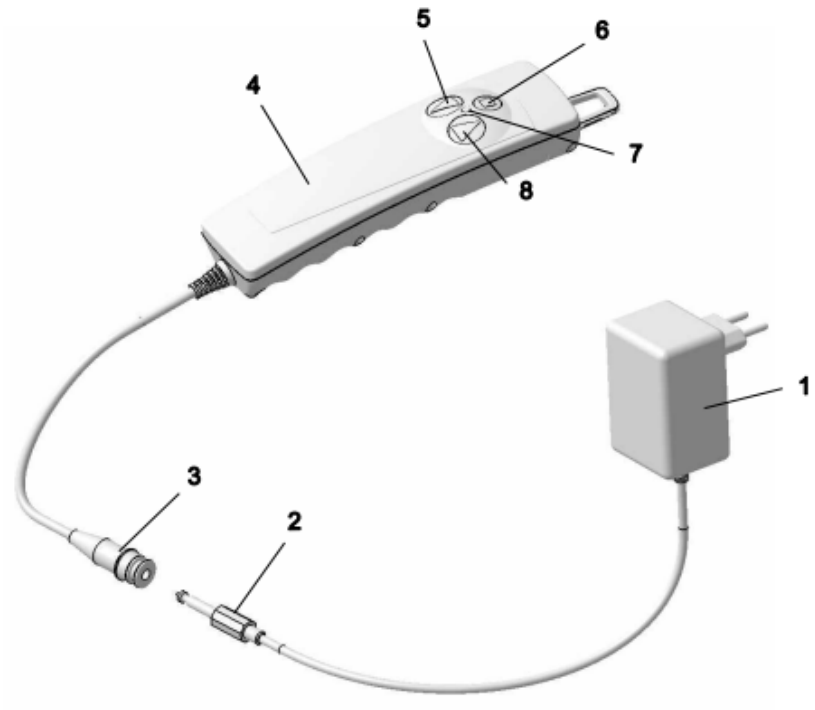

Übersicht

Nr.	Bezeichnung
1.	Netzteil (Ladegerät)
2.	Klinkenstecker (Ladegerät)
3.	Klinkenbuchse (Handsteuerung)
4.	Handsteuerung
5.	Abwärts-Taste
6.	Not-Aus-Taste
7.	Leuchtdiode
8.	Aufwärts-Taste

Funktionstest

A	Keine sichtbaren Bruchstellen und Risse?	☐ Ja	☐ Nein (Ersatz Nr. 1/Nr. 4)
B	Klinkenbuchse (3) der Handsteuerung mit dem Klinkenstecker (2) des Ladegerätes verbinden. Netzteil (1) in geeignete Netzsteckdose stecken.	☐ Ja	☐ Nein
C	Die rote LED (7) flackert ca. 4 Sek. = automatischer Selbsttest.	☐ Ja	☐ Nein (Ersatz Nr. 1)
D	Ladevorgang ist gestartet, wenn die rote LED (7) dauerhaft leuchtet.	☐ Ja	☐ Nein (Ersatz Nr. 4)
E	Keine Geräusche beim Starten des Ladevorgangs?	☐ Ja	☐ Nein (Ersatz Nr. 4)
F	Die Handsteuerung **mindestens** 10 Min. laden.	☐ Ja	☐ Nein (Ersatz Nr. 4)
G	Danach die Handsteuerung in umgekehrter Reihenfolge abstecken.	☐ Ja	☐ Nein
H	Bei defekter Handsteuerung Schritte A – H mit der Ersatzhandsteuerung wiederholen.	☐ Ja	☐ Nein

Modellname	**Baugruppe**
KANJO	Sitzeinheit

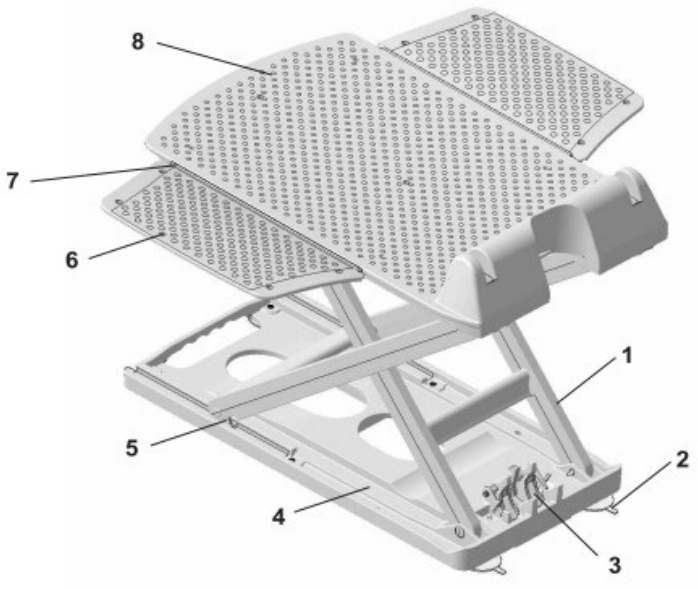

Übersicht

Nr.	Bezeichnung
1.	Hubschere
2.	Saugfüße, 4 Stück
3.	Antriebsfußaufnahme und Sitzverriegelung
4.	Bodenplatte
5.	Gleitschuhe
6.	Seitenklappen
7.	Filmscharnier
8.	Sitzplatte

Funktionstest

A	Die Sitzeinheit ist vollständig, siehe Übersicht?	☐ Ja	☐ Nein (Ersatz)
B	Keine sichtbaren Bruchstellen und Risse?	☐ Ja	☐ Nein (Ersatz)
C	Die Antriebsfußaufnahme und die Sitzverriegelung (3) sind vollständig, ohne sichtbare Schäden und funktionsfähig?	☐ Ja	☐ Nein (Ersatz)
D	Funktionstest der Hubschere (1) durch Auf- und Abwärtsbewegung. Quetschgefahr! (Sitzverriegelung (3) muss gelöst sein.) In Ordnung?	☐ Ja	☐ Nein (Ersatz)
E	Alle Bolzen in den Verbindungen der Sitzplatte (8) / Hubschere (1) und Bodenplatte (4) / Hubschere (1) sind intakt?	☐ Ja	☐ Nein (Ersatz)
F	Die Saugfüße (2) sind vollständig und ohne sichtbare Schäden?	☐ Ja	☐ Nein (Ersatz)

Modellname	Baugruppe
KANJO	Rückeneinheit

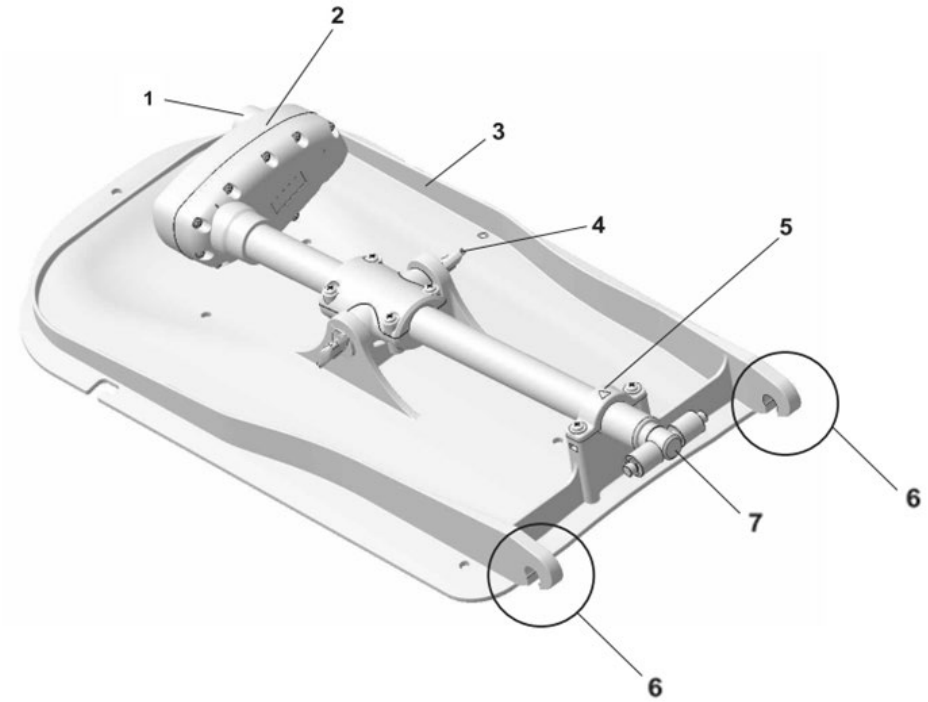

Übersicht

Nr.	Bezeichnung
1	Klinkenstecker
2	Antrieb LAV5
3	Rückenlehne
4	Bolzen Spindelsicherung, 2 Stück
5	Klemmung Rückenlehne
6	Haken Rückenlehne
7	Antriebsfuß

Funktionstest

A	Die Rückeneinheit ist vollständig, siehe Übersicht?	☐ Ja	☐ Nein (Ersatz)
B	Keine sichtbaren Bruchstellen und Risse? Wichtig (6)?	☐ Ja	☐ Nein (Ersatz)
C	Klinkenstecker (1) keine sichtbaren Schäden?	☐ Ja	☐ Nein (Ersatz Nr. 2)
D	Klinkenbuchse der Handsteuerung auf den Klinkenstecker (1) am Antrieb (2) stecken. Durch zweimaliges Auf- und Absenken und einer gleichzeitigen Belastung von mindestens 80 kg bis zum maximalen Benutzergewicht die Antriebsfunktion überprüfen. Auf Geräusche achten. In Ordnung?	☐ Ja	☐ Nein (Ersatz Nr. 2)
E	Die rote LED in der Handsteuerung blinkt ca. 5 Sek. = Kurzschluss! Steckerverbindung der Handsteuerung zum Antrieb (2) prüfen!	☐ Ja	☐ Nein
F	Bei defekter Handsteuerung Schritt E mit der Ersatzhandsteuerung wiederholen.	☐ Ja	☐ Nein
G	Der Antriebsfuß (7) muss ganz eingefahren sein, Position wie abgebildet	☐ Ja	☐ Nein (Korrektur)
H	Hat sich die Klebeverbindung am Antriebsfuß (7) gelöst? Überprüfung optisch und durch vorsichtiges Drehen.	☐ Ja	☐ Nein (Ersatz Nr. 2)