TOMTAR®

Comfort

Sgabello per doccia

Istruzioni per l'uso

IT

Versione 5.0.0

Registrazione dati identificativi di prodotto

Consigliamo di registrare i dati identificativi del prodotto riportati nella targhetta identificativa nelle righe sottostanti, in modo da averli a portata di mano in caso di richieste relative al prodotto. (Vedi capitolo "Marcatura del prodotto")

TYP Tipo / modello:	
REF Cod. articolo / REF:	
UDI Numero di serie (21):	
Data di produzione:	
Altre informazioni/Note:	

Grazie per aver scelto lo sgabello per doccia Comfort DIETZ.

Questo sgabello è un ausilio sanitario. Per poterlo utilizzare correttamente e per evitare pericoli causati da un utilizzo non conforme è necessario avere dimestichezza con il suo impiego.
Prima di utilizzare il prodotto leggere attentamente le istruzioni per l'uso, poiché contengono importanti indicazioni che consentiranno di usufruire appieno delle sue caratteristiche tecniche.
Esse forniscono inoltre importanti avvertenze volte a garantire la sicurezza di funzionamento e a preservare in condizioni ottimali il prodotto.
Per ulteriori informazioni sull'uso invitiamo a contattare il negozio di articoli sanitari di fiducia.
Nel nostro sito è sempre disponibile la documentazione aggiornata sul prodotto scelto. Per qualsiasi indicazione e domanda sulla sicurezza del prodotto o per richiami invitiamo a contattare DIETZ per iscritto o telefonicamente. I nostri recapiti sono riportati sul retro delle istruzioni per l'uso.

NOTA BENE

Le persone ipovedenti possono consultare più agevolmente le istruzioni per l'uso in formato PDF ingrandibile, disponibili sul sito **shop.dietz-group.de.**

01 Informazioni importanti

Note generali 5

Uso previsto e indicazioni 5

Controindicazioni 5

Segni e simboli 5

02 Descrizione del prodotto

Entità della fornitura 6

Accessori 6

Indicazioni per il montaggio 6

03 Messa in funzione

Istruzioni di montaggio/utensili 7

Montaggio della struttura 7

Fissaggio del sedile 7

Regolazione dell'altezza seduta 8

04 Uso dello sgabello per doccia

Uso dello sgabello per doccia 9

Accessori ed elementi extra di produttori terzi 10

05 Dati tecnici

Dimensioni dello sgabello per doccia 10

Specifiche tecniche 11

Materiali 11

Controlli sul prodotto 12

06 Precauzioni

Precauzioni 12

07 Indicazioni per l'utilizzo

Manutenzione 13

Cura /pulizia 13

Disinfezione 13

Cessione e riutilizzo. 13

Ricerca e risoluzione dei problemi 14

Smontaggio per il trasporto o l'immagazzinaggio 14

Smaltimento 14

Marcatura del prodotto 14

08 Dichiarazioni del produttore

Garanzia 15

Durata 15

Responsabilità civile 15

NOTE GENERALI

Le presenti istruzioni per l'uso sono parte integrante della fornitura. Esse vanno tenute a portata di mano dell'utilizzatore e devono accompagnare il prodotto qualora venga ceduto ad altri. Il produttore si riserva di apportare modifiche dovute a migliorie tecniche successive alle versioni illustrate nelle presenti istruzioni per l'uso. Sono vietate la riproduzione, la traduzione e la copia, anche parziale e in qualunque forma, senza l'autorizzazione scritta di DIETZ GmbH.
Proprietario dei diritti d'autore è il produttore. Per conoscere l'attuale stato di aggiornamento delle istruzioni invitiamo a contattare DIETZ GmbH.

USO PREVISTO E INDICAZIONI

Lo sgabello può essere utilizzato unicamente da giovan e adulti in bagni, come ausilio per fare la doccia. Consente alle persone con mobilità limitata di fare la doccia da sedute. È vietato qualsiasi altro impiego dello sgabello. Lo gabello è stato progettato per un peso dell'utilizzatore fino a massimo 160 kg.
Lo sgabello per doccia non può essere utilizzato dai bambini Il prodotto non è idoneo per persone di statura inferiore a 146 cm o di peso inferiore a 40 kg (indice di massa corporea IMC <17) né ai bambini. Lo sgabello per doccia non è idoneo per l'uso come seduta permanente. È vietato utilizzare lo sgabello per trasportare più persone o anche carichi..

CONTROINDICAZIONI

A fronte di un impiego corretto, non sono note controindicazioni.

SEGNI E SIMBOLI

Questi simboli segnalano le sezioni di testo utili nell'uso quotidiano del prodotto.

AVVERTENZA

Osservare e seguire tassativamente le avvertenze! Esse segnalano che, se non osservate, sussiste il pericolo di lesioni e/o guasti alla sedia a rotelle o dell'ambiente circostante.

NOTA BENE

Consigli e suggerimenti volti a facilitare l'utilizzo delle varie funzioni.

ENTITÀ DELLA FORNITURA

Lo sgabello per doccia Comfort viene consegnato parzialmente preassemblato, imballato con pellicola, all'interno di uno scatolone.
Al momento della consegna verificare immediatamente il contenuto dell'imballo per assicurarsi che il materiale fornito sia completo e integro. Nel caso in cui il contenuto sia visibilmente danneggiato, contattare immediatamente lo spedizioniere.
Il contenuto comprende (fig. 1):

A) 2 braccioli tubolari
B) 2 telai laterali (con braccioli e piedini telescopici)
C) 1 sedile
D) 1 telaio di giunzione (a forma di H)
E) 4 collarini guida per le gambe
F) 4 gambe (telescopiche), montate
G) 4 piedini in gomma per le gambe dello sgabello
-- Kit di montaggio (4 viti M6 da 30 mm, 4 viti M6 da 40 mm, 8 rondelle concave, 4 dadi ciechi)

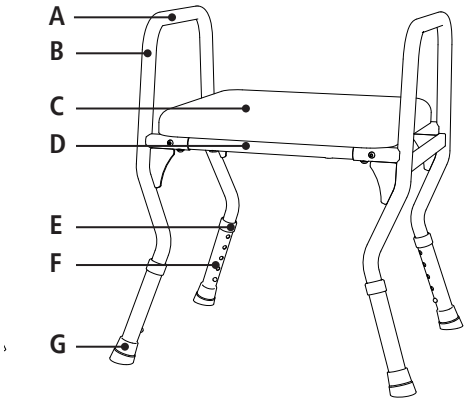

fig.1

ACCESSORI

Per lo sgabello per doccia Comfort non sono previsti accessori.

AVVERTENZA

Pericolo di intossicazione: La combustione delle pellicole di imballaggio potrebbe sviluppare gas tossici.
Pericolo di soffocamento: Conservare i sacchetti di plastica lontano dalla portata dei bambini.

INDICAZIONI PER IL MONTAGGIO

Una volta disimballato, lo sgabello per doccia deve essere montato. Il montaggio e la verifica funzionale sono a cura del rivenditore autorizzato. Il tecnico incaricato provvederà ad adattare lo sgabello per doccia in base alle esigenze del rispettivo utilizzatore.

ISTRUZIONI DI MONTAGGIO/UTENSILI

In fase di montaggio dello sgabello accertarsi che tutte le connessioni a vite siano ben strette; utilizzare unicamente le viti originali fornite a corredo.

Montaggio della struttura

Utensili / kit di viti: Chiave a brugola da 4 mm, chiave inglese da 10 mm,
4 viti M6 da 30 mm (incasso esagonale)
4 rondelle concave, 4 dadi ciechi

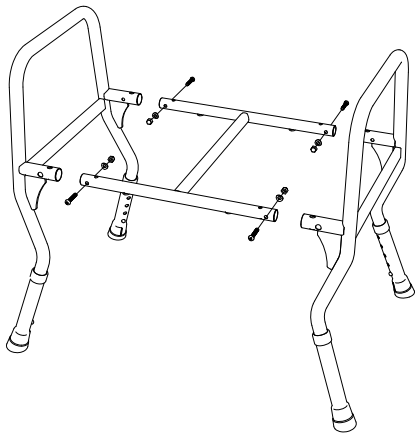

fig.2

1. Incastrare gli elementi laterali e il telaio di giunzione in modo da far combaciare i fori.
2. Inserire nei fori le quattro viti dall'esterno (lato anteriore e posteriore dello sgabello).
3. Inserire ora le quattro rondelle, nel lato interno del telaio di giunzione, con il lato concavo rivolto verso il tubolare del telaio, negli appositi filetti e stringere la vite con il dado cieco (fig. 2).

Fissaggio del sedile

Utensili / kit di viti: Cacciavite a croce, 4 viti M6 da 40 mm (croce PH), 4 rondelle (concave)

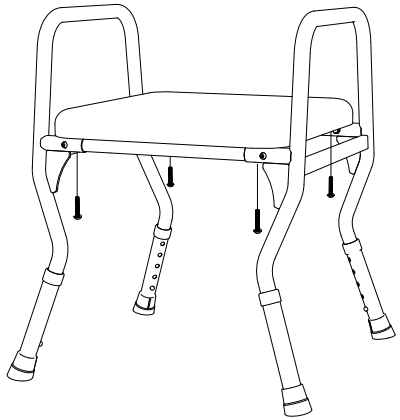

fig.3

1. Posizionare il sedile, partendo dall'alto, sugli appositi fori del telaio (fig. 3).
2. Fissare le quattro viti con la rondella inserita dal basso, inserendole negli appositi fori del sedile.

REGOLAZIONE DELL'ALTEZZA SEDUTA

Per regolare l'altezza di seduta e dunque adattarla alla lunghezza delle gambe del paziente, procedere per tutte e 4 le gambe dello sgabello come segue:

1. Spingere con il pollice il pulsante a molla all'interno del tubo telescopico (1, fig. 4).
2. Spingere ora il tubo nella posizione desiderata (2, fig. 4).
3. Una volta regolata l'altezza, si deve sentire scattare il pulsante a molla.

L'altezza è regolata correttamente, se la persona può stare seduta con le cosce in orizzontale.

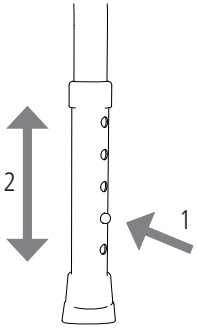

fig.4

AVVERTENZA

Pericolo di ribaltamento: Le quattro gambe vanno tutte regolate sulla stessa altezza; in caso contrario sussiste il pericolo di ribaltamento
Pericolo di schiacciamento: Nell'azionare il pulsante a molla delle gambe le dita potrebbero rimanere schiacciate nei fori. Pertanto è necessario azionare il pulsante a molla con cautela.

Se la forza esercitata è eccessiva e il pulsante scompare all'interno del tubo (2, fig. 5):

1. tirare il piedino telescopico verso il basso, effettuando un lieve movimento rotatorio. (1).
2. Riportare il pulsante a molla nella posizione corretta attraverso l'apposito foro (3) utilizzando un oggetto lungo (ad es. un cacciavite), partendo dall'interno della gamba (2).

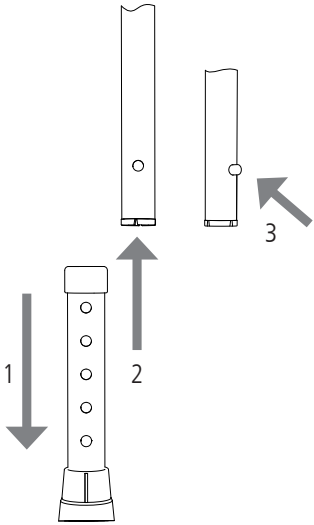

fig.5

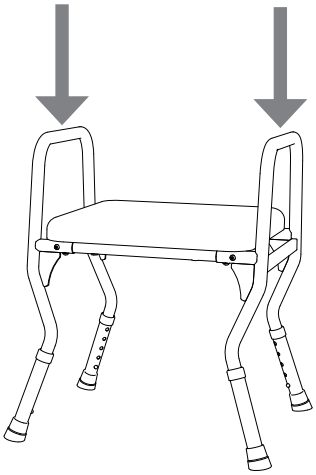

fig.6

USO DELLO SGABELLO PER DOCCIA

Lo sgabello per doccia è composto da un sedile, quattro gambe e due elementi laterali.

I braccioli tubolari degli elementi laterali fungono da sostegno nel sedersi e nell'alzarsi dallo sgabello. Consentono alla persona di muoversi sullo sgabello in modo controllato, reggendosi dall'alto con le mani ai braccioli tubolari. Da seduti, i due elementi laterali fungono da sostegno, consentendo di poggiare le braccia e reggersi (fig. 6).

1. Posizionare lo sgabello nella doccia.
2. Prendere posto sulla seduta asciutta. Per avere maggiore sostegno è possibile afferrare i braccioli tubolari al centro, partendo dall'alto (fig. 6).
3. Per alzarsi, afferrare i due braccioli al centro e alzarsi lentamente, in modo controllato.

AVVERTENZA

Pericolo di ribaltamento: I due braccioli tubolari vanno utilizzati come sostegno sempre insieme; in caso contrario sussiste il pericolo di ribaltamento.

Pericolo di scivolamento: Evitare che i piedini in gomma entrino in contatto con sostanze oleose o fortemente saponate, in quanto lo sgabello potrebbe scivolare.

Pericolo di scivolamento: Una volta seduti, evitare movimenti eccessivi del corpo, in quanto lo sgabello potrebbe scivolare.

ACCESSORI ED ELEMENTI EXTRA DI PRODUTTORI TERZI

Per lo sgabello per doccia Comfort non sono previsti accessori DIETZ.

In generale è consentito utilizzare unicamente accessori originali DIETZ GmbH. Nel caso si montino sullo sgabello accessori di produttori terzi, la responsabilità relativa alla sicurezza del prodotto passa a colui che monta gli accessori o gli elementi extra. La conformità della combinazione di accessori o elementi extra e deambulatore va pertanto nuovamente dichiarata da parte di chi effettua il montaggio. In tal caso viene meno la conformità dichiarata da DIETZ ai sensi del Regolamento MDR 2017/745, Appendice II.

DIMENSIONI DELLO SGABELLO PER DOCCIA

I dati dimensionali si riferiscono alla configurazione standard dello sgabello per doccia.

NOTA BENE

Le misure delle parti in tessuto (ad es. l'altezza dello schienale) sono da intendere come valori orientativi, con una tolleranza di +/– 10 mm.

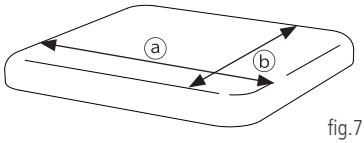

fig.7

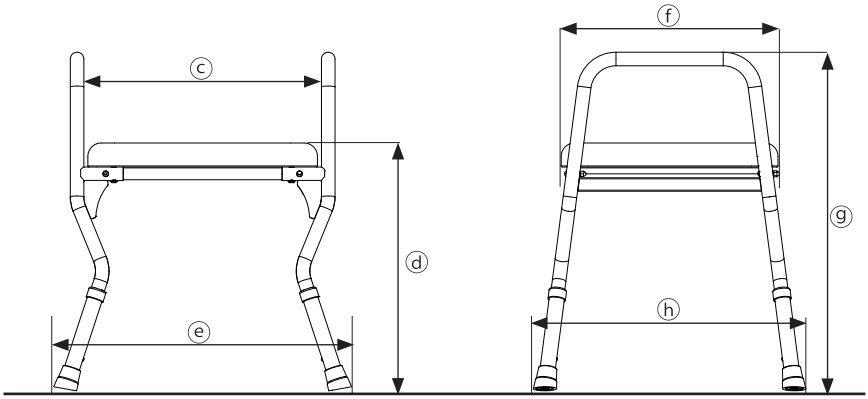

fig.8

SPECIFICHE TECNICHE

	Specifiche		Sgabello per doccia Comfort	
			Min.	Max.
d	Altezza della seduta	mm	460	560
a	Larghezza della seduta (sedile)	mm	415	
c	Larghezza effettiva della seduta[1]	mm	435	
b	Profondità della seduta (sedile)	mm	385	
f	Profondità effettiva della seduta[2]	mm	405	
e	Larghezza totale	mm	558	620
h	Profondità totale	mm	510	540
g	Altezza totale	mm	640	740
	Dimensioni totali (L x P x H)	mm	510 x 558 x 640	540 x 620 x 740
	Bracciolo tubolare (L x P x H)	mm	340 x 24 x 175	
	Peso max. utilizzatore	kg	160	
	Peso totale	kg	3,6	

[1] Larghezza effettiva della seduta = misurata tra i tubi dei braccioli
[2] Profondità effettiva della seduta = lato inferiore del sedile

	Altri dati	
	Cod. ausilio sanitario	04.40.03.1010
	Colore	bianco
	Temperatura ambiente durante l'impiego	da -10 C° a +40 C°
	Condizioni ambientali di immagazzinaggio	Da 0 C° a 45° C // dal 20 al 75 % di umidità relativa

IT

MATERIALI

Telaio (bianco)	Alluminio, verniciato a polvere
Sedile bianco (esterno/ interno)	Ecopelle PVC /Schiuma PU
Viti, giunzioni	Acciaio inossidabile
Piedini (grigi)	Gomma

Nota bene: Tutti i materiali utilizzati sono resistenti alla corrosione e privi di lattice.

CONTROLLI SUL PRODOTTO

ISO 17966	Prodotto testato in base ai requisiti e alle procedure di collaudo per ausili destinati all'igiene personale
ISO 10993-5	Test sulla tossicità del materiale
Peso	160 kg

PRECAUZIONI

Per evitare cadute, situazioni pericolose e danni al prodotto, nell'utilizzare il lo sgabello per doccia osservare le seguenti avvertenze di sicurezza.

- Lo sgabello per doccia può essere utilizzato solo in ambienti interni, su superfici piane e solide.
- Lo sgabello per doccia non deve essere sovraccaricato (carico max. 160 kg).
- Evitare di utilizzare lo sgabello per doccia come ausilio per salire o di salirvi in piedi.
- Evitare di caricare lo sgabello da un solo lato.
- Le quattro gambe vanno tutte regolate sulla stessa altezza.
- Nel sedersi o alzarsi n vasche da bagno o box doccia bagnati sussiste il pericolo di scivolamento, in particolare se si impiegano detergenti.
- Prima dell'uso accertarsi che lo sgabello sia in perfetto stato. Non utilizzare lo sgabello se danneggiato.
- Dopo aver smontato e rimontato lo sgabello per doccia, verificarne la stabilità e accertarsi che le gambe siano regolate tutte sulla stessa altezza.
- In caso di mobilità estremamente limitata, lo sgabello deve essere utilizzato con l'aiuto di un'altra persona.
- Sotto l'acqua calda o se esposta ai raggi del sole, la superficie del prodotto potrebbe riscaldarsi molto. Pericolo di ustione!
- Attenzione nel regolare lo sgabello o nel sostituire i piedini telescopici, le dita potrebbero rimanere schiacciate.
- Possibili eventi gravi che si verifichino nel contesto dell'utilizzo del prodotto vanno segnalati al produttore e alle autorità competenti.

MANUTENZIONE

Se si rispettano le indicazioni per la cura del prodotto e le precauzioni, lo sgabello non richiede manutenzione.

CURA /PULIZIA

Pulire il prodotto utilizzando un detergente neutro (privo di solventi e con un valore pH da 5 a 9) diluito con acqua tiepida.

AVVERTENZA

Danni ai materiali: Per la pulizia, non utilizzare idropulitrici, prodotti chimici aggressivi o corrosivi, né prodotti abrasivi.

All'occorrenza, è possibile smontare lo sgabello e rimuovere il sedile per pulire e disinfettare le singole parti.

DISINFEZIONE

Pulire a fondo o spruzzare tutti i componenti con un prodotto disinfettante per superfici comunemente reperibile in commercio. Si raccomanda di eseguire con particolare cura la disinfezione delle superfici che sono continuamente a contatto con le mani o con la cute, tra cui la seduta.
I seguenti disinfettanti sono compatibili con i materiali:

- disinfettante a base di alcool privo di aldeidi (max 70% di alcool propilico)

AVVERTENZA

Danni ai materiali: Nel disinfettare il prodotto, attenersi alle istruzioni di utilizzo e di trattamento del produttore del detergente e del disinfettante.
Pericolo di infezione: Disinfettare lo sgabello per doccia ad ogni cambio di utilizzatore.

CESSIONE E RIUTILIZZO

Il prodotto può essere ceduto a terzi/riutilizzato. La possibilità di riutilizzo dipende dallo stato di usura dei materiali e dal corretto funzionamento del rispettivo prodotto.
In caso di cessione o riutilizzo dello sgabello per doccia, ricordarsi di fornire al nuovo utilizzatore o al rivenditore tutta la documentazione tecnica necessaria per un impiego sicuro.
Prima di essere riutilizzato, lo sgabello per doccia va pulito, disinfettato e ispezionato da un rivenditore specializzato, che possa individuare e riparare eventuali danneggiamenti. A tale scopo vedi anche i punti di ispezione riportati nel capitolo "Ricerca e risoluzione dei problemi".

RICERCA E RISOLUZIONE DEI PROBLEMI

Che cosa	Cause / Diagnosi	Misure
Pulsante a molla del piede telescopico	Se la forza esercitata è eccessiva, il pulsante potrebbe scompare all'interno del tubo	1. Smontare il piede telescopico. 2. Riportare il pulsante a molla nella posizione corretta attraverso l'apposito foro (vedi capitolo "Regolazione dell'altezza seduta" fig. 5).
Superfici danneggiate	• Cuscino danneggiato • Piedino in gomma danneggiato • Tubolari del telaio a spigolo vivo	• Sostituire il sedile • Sostituire il piedino in gomma • Sostituire lo sgabello o il piede telescopico

TRASPORTO E IMMAGAZZINAGGIO

Lo sgabello per doccia va trasportato afferrando i braccioli al centro. Nel caso sia necessario smontare lo sgabello per il successivo immagazzinaggio (>4 mesi) o per il trasporto, consigliamo di smontarlo seguendo i passaggi riportati nelle istruzioni (vedi capitolo "Istruzioni di montaggio") in ordine inverso. È possibile rimuovere anche i piedini in gomma. A tale scopo premere il pulsante a molla della gamba e tirare la gamba verso il basso effettuando una leggera rotazione (vedi capitolo "Regolazione dell'altezza seduta"). Per il trasporto, lo sgabello dovrà essere imballato in modo tale da garantirne la stabilità, evitando il rischio di movimenti improvvisi e pericolosi del mezzo di trasporto.

AVVERTENZA

Danni ai materiali: Lo sgabello per doccia va immagazzinato al riparo da fonti di calore; evitare inoltre di caricarlo con oggetti.

SMALTIMENTO

Qualora lo sgabello per doccia non sia più necessario, rivolgersi al proprio rivenditore, che provvederà a ritirarlo e a smaltirlo in modo corretto o a destinarlo al riutilizzo. Se ciò non è possibile, conferire la sedia a rotelle presso l'ecocentro più vicino.

MARCATURA DEL PRODOTTO

Le targhette identificative e le avvertenze devono essere sempre ben leggibili. Chiedere al rivenditore l'immediata sostituzione di eventuali targhette illeggibili o mancanti. Il numero di serie, che identifica in modo univoco il prodotto, si trova sulla targhetta identificativa posta sulla gamba. Tale numero non deve essere rimosso.

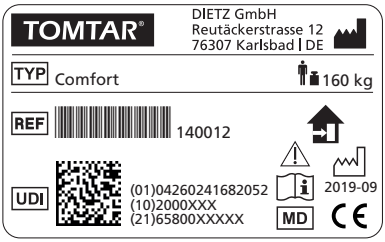

fig.9

Diciture presenti sul prodotto:

TOMTAR®	Marca
TYP	TIPO/Modello
REF	REF = Codice articolo
UDI	UDI = Unique Device Identifier (01) UDI-DI / GTIN (10) Cod. di ordinazione (21) Numero di serie
	Produttore/Marchio del produttore/ Recapito
	Peso massimo dell'utilizzatore carico incl.
	Data di produzione
	Lo sgabello per doccia è omologato esclusivamente per l'uso in ambienti interni
	Rispettare le istruzioni per l'uso
	Attenzione: le precauzioni sono riportate nelle istruzioni per l'uso.
MD	Medical Device / Dispositivo medico
CE	Marcatura CE

GARANZIA

Le prestazioni in garanzia si riferiscono a tutti i difetti del prodotto di cui sia possibile dimostrare essere imputabili a vizi di materiale o di fabbricazione. La durata della garanzia è di 24 mesi dal ricevimento della notifica di spedizione o, al più tardi, dalla data di consegna. Sono esclusi dall'obbligo di garanzia eventuali danneggiamenti causati da usura, dolo, utilizzo negligente o improprio. Ciò vale anche in caso di utilizzo di prodotti per cura e pulizia, lubrificanti o grassi non idonei.

DURATA

La durata del prodotto prevista è di cinque anni, considerando un utilizzo giornaliero e conforme alla destinazione d'uso. Presupposto in tal senso è il rispetto delle istruzioni per la manutenzione, pulizia e sicurezza riportate nelle presenti istruzioni per l'uso. La durata indicata non costituisce ulteriore garanzia.

RESPONSABILITÀ CIVILE

La società DIETZ GmbH risponde unicamente di prodotti utilizzati alle condizioni e per gli scopi prescritti. Si raccomanda di utilizzare i prodotti in modo corretto e di prendersene cura secondo quanto descritto nelle istruzioni per l'uso. DIETZ GmbH non risponde di eventuali danni causati da componenti e ricambi non approvati dall'azienda. Le riparazioni devono essere effettuate esclusivamente da rivenditori autorizzati o dal produttore stesso.

TOMTAR®

CE

Gruppo di prodotti: Bagno e WC
Prodotto: Sgabello per doccia Comfort

Istruzioni per l'uso versione 5.0.0 IT

Versione aggiornata 07-2020 (LW/BLA)

DIETZ GmbH
Reutäckerstraße 12
76307 Karlsbad
Germania

Tel.: +49 7248.9186-0
Fax: +49 7248.9186-86

info@dietz-group.de
www.dietz-group.de

TOMTAR è un marchio registrato della società DIETZ GmbH.

DIETZ GmbH è distributore dei prodotti TOMTAR.

Salvo errori e omissioni e con riserva di modifiche ai prezzi o ai prodotti.
© DIETZ GmbH, Karlsbad (Germania)
Riproduzione, anche parziale, solo previa autorizzazione scritta di
DIETZ GmbH, Karlsbad (Germania).