DIETZ GROUP

DE Bedienungsanleitung Drehhilfe / Dreh- und Übersetzhilfe

EN Operating instructions Turning aid / turning and transfer aid

ES Manual de instrucciones Ayuda con disco giratorio /
ayuda con disco giratorio de transferencia

PT Manual de instruções Ajuda de rotação / ajuda de rotação e de transferência

FR Mode d'emploi Accessoire de rotation / accessoire rotatif de transfert

NL Gebruiksaanwijzing Draaihulp / draai- en transferhulp

IT Istruzioni per l'uso Ausilio di rotazione / ausilio di rotazione e trasferimento

PL Instrukcja obsługi Dysk obrotowy / obrotowo-transferowy

Version / version / versión / versão / version / versie / versione / wersja: 4.0

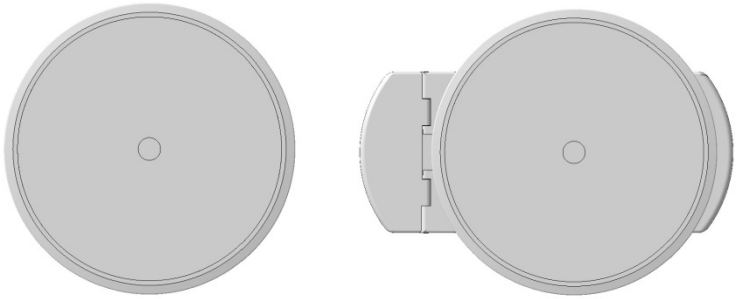

DIETZ GROUP

1A

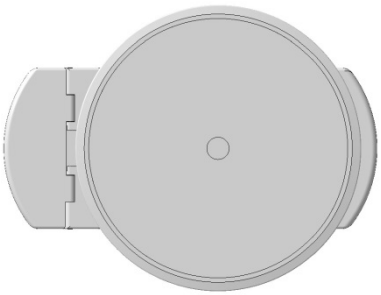

1B

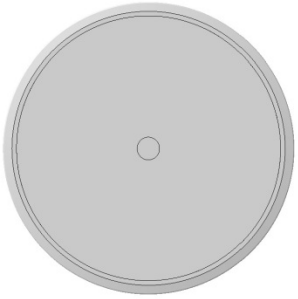

2A

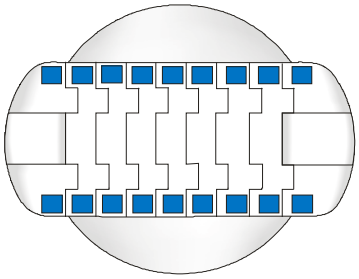

2B

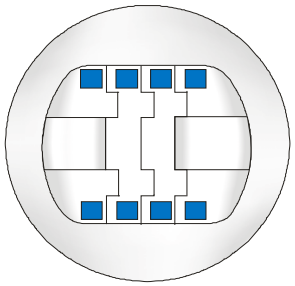

3A

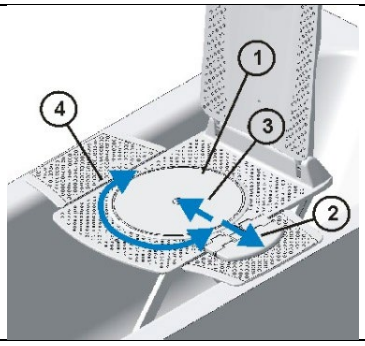

3B

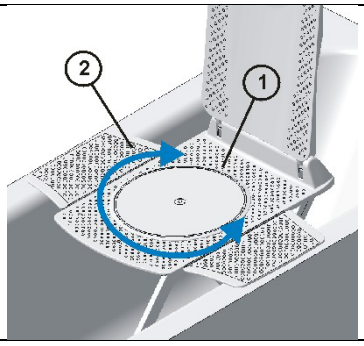

4

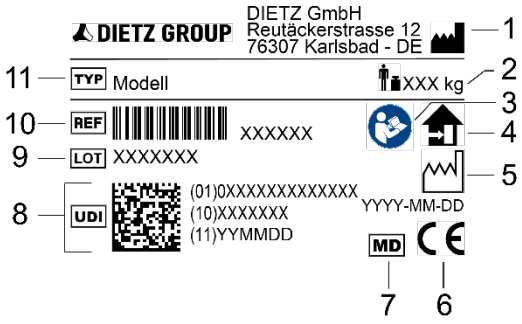

5

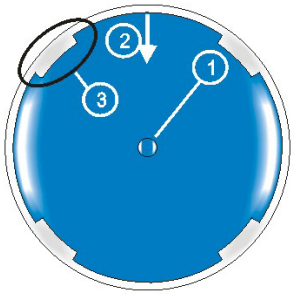

1 Grundlegende Hinweise

1.1 Einleitung

Diese Bedienungsanleitung enthält Informationen zur sicheren und sachgerechten Benutzung der Drehhilfe / Dreh- und Übersetzhilfe.

Die Bedienungsanleitung vor Verwendung der Drehhilfe / Dreh- und Übersetzhilfe sorgfältig lesen und alle Hinweise beachten.

Alle Unterlagen sorgfältig aufbewahren.

1.2 Bestimmungsgemäße Verwendung

Die Drehhilfe / Dreh- und Übersetzhilfe wird auf einem Badewannenlifter verwendet und dient dazu, Personen mit eingeschränkter Mobilität in die Badeposition zu drehen. Die Dreh- und Übersetzhilfe dient außerdem dazu, Personen mit stärker eingeschränkter Mobilität vom Badewannenrand auf den Badewannenlifter überzusetzen. Jede andere als die genannte Verwendung ist nicht erlaubt. Die Drehhilfe / Dreh- und Übersetzhilfe darf nicht von Kindern verwendet werden. Die Drehhilfe / Dreh- und Übersetzhilfe ist ungeeignet für Personen, die kleiner als 146 cm sind oder weniger als 40 kg (BMI < 17) wiegen. Bereiche, in denen die Drehhilfe / Dreh- und Übersetzhilfe Verwendung findet, sind Alten- und Pflegeheime, Krankenhäuser, Rehastationen sowie Privathaushalte.
Die **Indikation** ist angezeigt bei Schädigung der unteren und oberen Extremitäten mit eingeschränkter oder teils aufgehobener Beweglichkeit und Muskelkraft / Schädigung vestibulärer Funktionen mit Fallneigung (Gleichgewichtsstörungen) / Schädigung der Muskelfunktionen mit ausreichender Rumpfstabilität.
Die **Kontraindikation** ist angezeigt bei: Wahrnehmungsstörungen / starken Gleichgewichtsstörungen / Sitzunfähigkeit.

1.3 Entsorgung

Das Produkt besteht aus recycelbaren Materialien.

Die Entsorgung und Verwertung von Altgeräten und Verpackungen muss gemäß den geltenden nationalen Bestimmungen erfolgen.

1.4 CE-Kennzeichnung

Die technischen Anforderungen an das Produkt sind in der ISO 17966 (Hilfsmittel zur Körperhygiene) festgeschrieben und werden eingehalten. Das Produkt entspricht der Medizinprodukte-Verordnung (EU) 2017/745.

1.5 Wiedereinsatz

Das Produkt ist für den Wiedereinsatz geeignet. Die Anzahl der Wiedereinsätze ist abhängig vom Zustand des jeweiligen Produkts. Vor dem Wiedereinsatz die Aufbereitungs- und Hygienerichtlinien des Herstellers beachten und die technisch-funktionelle Sicherheit des Produkts prüfen.

1.6 Lebensdauer

Das Produkt ist bei bestimmungsgemäßer Verwendung und Einhaltung der Reinigungs- und Sicherheitshinweise auf eine Lebensdauer von mindestens 3 Jahren ausgelegt. Die weitere Nutzung oder die Durchführung einer Inspektion/Instandsetzung des Produkts liegt nach diesem Zeitraum im Ermessen und in der Verantwortung des Betreibers.

2 Sicherheitshinweise

Drehhilfe / Dreh- und Übersetzhilfe nicht überlasten (max. Benutzergewicht: 140 kg).

Den Drehteller immer mittig belasten.

Durch heißes Wasser, Sonneneinstrahlung oder Warmluft kann die Oberfläche des Produkts heiß werden. Verbrennungsgefahr!

Drehhilfe / Dreh- und Übersetzhilfe vor jedem Gebrauch auf Funktionsfähigkeit prüfen.

Beschädigte Drehhilfe / Dreh- und Übersetzhilfe nicht verwenden.

Bei stark eingeschränkter Mobilität Drehhilfe / Dreh- und Übersetzhilfe mit Unterstützung einer Begleitperson verwenden.

Schwerwiegende Vorfälle, die im Zusammenhang mit dem Produkt auftreten, müssen dem Hersteller und der zuständigen Behörde gemeldet werden.

3 Beschreibung

Das Produkt ist in folgenden Ausführungen erhältlich:

- Dreh- und Übersetzhilfe (Abb. 1A)
- Drehhilfe (Abb. 1B)
- B-protect (mit antimikrobieller Beschichtung) (ohne Abb.)

Die Drehhilfe / Dreh- und Übersetzhilfe besteht aus einem Drehteller (Abb. 1A/1B) mit Sitzbezug (Abb. 5) und einem Unterbau (Abb. 2A/2B). Der Drehteller ist drehbar mit dem Unterbau verbunden. Bei der Dreh- und Übersetzhilfe ist der Drehteller außerdem verschiebbar.

Der Unterbau besitzt mehrere bewegliche Glieder, die sich an den Badewannenlifter anpassen, damit die Drehhilfe / Dreh- und Übersetzhilfe nicht kippt. Gummifüße an den beweglichen Gliedern verhindern, dass die Drehhilfe / Dreh- und Übersetzhilfe abrutscht.

3.1 Technische Daten

Siehe "Technische Daten" am Ende der Bedienungsanleitung.

3.2 Typenschild

Das Typenschild (Abb. 4) ist auf der Unterseite der Drehhilfe / Dreh- und Übersetzhilfe angebracht und enthält folgende Informationen (Darstellung beispielhaft):

1 Hersteller; **2** max. Nutzergewicht; **3** Bedienungsanleitung beachten; **4** Nutzung nur im Innenbereich; **5** Herstellungsdatum (JJJJ-MM-TT); **6** Konformitätszeichen; **7** Medical Device/Medizinprodukt; **8** UDI = Unique Device Identifier: (01) UDI-DI/GTIN, (10) Chargen-/ Losnummer, (11) Herstellungsdatum (JJ-MM-TT); **9** LOT = Chargen-/ Losnummer; **10** REF = Artikelnummer; **11** TYP = Modell

4 Anwendung

⚠ VORSICHT Keine öligen oder stark seifigen Substanzen an die Gummifüße gelangen lassen. Die Drehhilfe / Dreh- und Übersetzhilfe kann sonst vom Badewannenlifter abrutschen.

⚠ VORSICHT Während des Drehens nicht unter den Drehteller greifen. Finger können gequetscht werden.

⚠ VORSICHT Bei Verwendung als Übersetzhilfe eine ruhige Sitzposition einhalten und extreme Körperbewegungen vermeiden. Ansonsten besteht Abrutschgefahr.

⚠ VORSICHT Die Drehhilfe / Dreh- und Übersetzhilfe nicht zusammen mit dem Sitzbezug des Badewannenlifters verwenden. Es besteht Rutschgefahr.

4.1 Dreh- und Übersetzhilfe

1. Badewannenlifter bis zur Einstiegshöhe nach oben fahren.
2. Dreh- und Übersetzhilfe so auf Sitzplatte legen, dass der Drehteller in der Endposition mittig auf der Sitzplatte liegt (1, Abb. 3A).
3. Drehteller zum Badewannenrand schieben (2, Abb. 3A).
4. Auf den Drehteller setzen.
5. Mit dem Drehteller zur Mitte der Sitzplatte rutschen (3, Abb. 3A).
6. Beine anheben und in Badewanne schwenken (4, Abb. 3A).
7. Badewannenlifter absenken.

Beim Aussteigen: Zuerst mit dem Drehteller zum Badewannenrand rutschen, dann Beine aus der Badewanne schwenken.

4.2 Drehhilfe

1. Badewannenlifter bis zur Einstiegshöhe nach oben fahren.
2. Drehhilfe mittig auf Sitzplatte legen (1, Abb. 3B).
3. Auf den Drehteller setzen.
4. Beine anheben und in Badewanne schwenken (2, Abb. 3B).
5. Badewannenlifter absenken.

5 Wartung und Pflege

5.1 Pflege

ACHTUNG Keine Scheuermittel verwenden. Die Kunststoffoberflächen können sonst beschädigt werden.

Das Produkt kann mit lauwarmem Wasser, versetzt mit einem milden Reinigungsmittel (ohne Lösungsmittel und mit einem pH-Wert von 5-9), gereinigt werden. Kunststoffteile mit handelsüblichen Kunststoffreinigern pflegen.

Der Sitzbezug kann abgenommen und bei 40 °C in der Waschmaschine gereinigt werden. Sitzbezug nicht im Wäschetrockner trocknen.

Bei Bedarf sowie für personenübergreifende Anwendung sollte die Oberfläche **nach der Reinigung** mit handelsüblichen Desinfektionsmitteln (max. 70 % Alkohol) desinfiziert werden. Je nach gewähltem Desinfektionsmittel wird das Desinfektionsmittel aufgesprüht oder mit einem Tuch aufgetragen. Hinweise des Reinigungs- bzw. Desinfektionsmittel-Herstellers beachten.

Bei Einhaltung der aufgeführten Reinigungs- und Sicherheitshinweise ist das Produkt wartungsfrei.

Die Drehhilfe / Dreh- und Übersetzhilfe nach der Reinigung mit einem sauberen Tuch abtrocknen.

5.2 Sitzbezug abnehmen

1. Stopfen in der Mitte des Drehtellers entfernen (1, Abb. 5).
2. Sitzbezug am Rand leicht zurückziehen, bis er abgenommen werden kann (2, Abb. 5).

5.3 Sitzbezug anbringen

1. Sitzbezug auf Drehteller legen und ausrichten.
2. Ränder des Sitzbezugs in Aussparungen des Drehtellers schieben (3, Abb. 5).
3. Sitzbezug mit Stopfen befestigen.

1 General instructions

1.1 Introduction

These operating instructions contain information on how to use the turning aid / turning and transfer aid safely and properly.

Read the operating instructions thoroughly prior to the use of the turning aid / turning and transfer aid and follow all instructions.

Keep all documents in a safe place.

1.2 Proper use

The turning aid / turning and transfer aid is used on a bath lift and utilised to rotate persons with reduced mobility into bathing position. The turning and transfer aid is additionally used to transfer persons with a more reduced mobility from the rim of the bathtub to the bath lift. Any other form of use is not permitted. The turning aid / turning and transfer aid may not be used by children. The turning aid / turning and transfer aid is not suitable for persons who are smaller than 146 cm or weigh less than 40 kg (BMI < 17). Locations in which the turning aid / turning and transfer aid is intended to be used include retirement and nursing homes, hospitals, rehabilitation centres and private households.
The **indication** is indicated for: damage to the lower and upper extremities with limited or partially reduced mobility and muscle strength / damage to vestibular functions with a tendency to fall (impaired balance) / damaged muscle functions with sufficient trunk stability.
Contraindication is indicated for: false sensations / severe disequilibrium / inability to sit.

1.3 Disposal

The product consists of recyclable materials.

Old appliances and packaging must be disposed of and recycled in accordance with the valid national regulations.

1.4 CE mark

The technical requirements for the product are set out in ISO 17966 (personal hygiene aids) and are met. The product complies with the medical products directive (EU) 2017/745.

1.5 Reuse

The product is suitable for reuse. The amount of reuse depends on the condition of the product in question.

Prior to reuse, follow the manufacturer's reconditioning and hygiene guidelines, and check the technical and functional safety of the product as well.

1.6 Service life

The product is designed for a service life of at least 3 years, provided that it is used in accordance with its intended use and that all cleaning and safety instructions are observed. Further use or inspection/repair of the product after this period is conducted at the discretion and responsibility of the operator.

2 Safety instructions

Do not overload the turning aid / turning and transfer aid (max. user weight: 140 kg).

Always put the weight on the centre of the rotary seat.

Hot water, sunlight or hot air can cause the surface of the product to become hot. Risk of burns!

Check the turning aid / turning and transfer aid for functionality prior to every use.

Do not use a damaged turning aid / turning and transfer aid.

In case of severely reduced mobility, use the turning aid / turning and transfer aid with the help of an assistant.

Serious incidents relating to the product must be reported to the manufacturer and the competent authority.

3 Description

The product is available in the following versions:

- Turning and transfer aid (Fig. 1A)
- Turning aid (Fig. 1B)
- B-protect (with antimicrobial coating) (without Fig.)

The turning aid / turning and transfer aid consists of a rotary seat (Fig. 1A/1B) with seat cover (Fig. 5) and a base (Fig. 2A/2B). The rotary seat is rotatably connected to the base. In the case of the turning and transfer aid, the rotary seat can be shifted, too.

The base has several moveable links which adapt to the bath lift such that the turning aid / turning and transfer aid does not tilt. Rubber pads on the moveable links prevent the turning aid / turning and transfer aid from slipping.

3.1 Technical data

Refer to "Technical data" at the end of the operating instructions.

3.2 Label

The label (Fig. 4) is attached to the bottom side of the turning aid / turning and transfer aid and contains the following information (exemplary illustration):

1 manufacturer; **2** max. user weight; **3** follow the operating instructions; **4** indoor use only; **5** date of manufacture (YYYY-MM-DD); **6** mark of conformity; **7** medical device; **8** UDI = Unique Device Identifier: (01) UDI-DI/GTIN, (10) batch / lot number, (11) date of manufacture (YYMMDD); **9** LOT = batch / lot number; **10** REF = item number; **11** TYP = model

4 Use

CAUTION Do not allow any oily or strongly soapy substances to get to the rubber pads. Otherwise, the turning aid / turning and transfer aid may slip from the bath lift.

CAUTION Do not reach underneath the rotary seat while rotating. Finger can be crushed.

CAUTION When using as a transfer aid, keep a still position and avoid excessive body movements. Otherwise, there is a risk of slipping.

CAUTION Do not use the turning aid / turning and transfer aid together with the seat cover of the bath lift. There is a risk of slipping.

4.1 Turning and transfer aid

1. Raise bath lift to entry height.
2. Place turning and transfer aid on seat section such that the rotary seat in the end position is in the centre of the seat section (1, Fig. 3A).
3. Push rotary seat towards the rim of the bathtub (2, Fig. 3A).
4. Sit down on the rotary seat.
5. With the rotary seat, move to the centre of the seat section (3, Fig. 3A).
6. Lift legs and swivel into the bathtub (4, Fig. 3A).
7. Lower bath lift.

To get off: First, slide to the rim of the bathtub with the rotary seat and, then, swivel legs out of the bathtub.

4.2 Turning aid

1. Raise bath lift to entry height.
2. Place turning aid in the centre of the seat section (1, Fig. 3B).
3. Sit down on the rotary seat.
4. Lift legs and swivel into the bathtub (2, Fig. 3B).
5. Lower bath lift.

5 Maintenance and care

5.1 Care

NOTICE Do not use any scouring agent. Otherwise, the plastic surfaces may be damaged.

The product can be cleaned with lukewarm water mixed with a mild detergent (without solvents and of a pH value of 5-9). Care for the plastic pieces with an off-the-shelf plastic cleaner.

The seat cover can be removed and washed at 40 °C in a washing machine. Do not dry the seat cover in a tumble drier.

If necessary, or when using the product for more than one person, the surface can be disinfected with an off-the-shelf disinfectant (max. 70 % alcohol) **after cleaning**. Depending on the disinfectant used, the disinfectant will be sprayed on or applied with a cloth. Follow the disinfectant or detergent manufacturer's instructions.

When adhering to the specified cleaning and safety instructions, the product is maintenance-free.

After cleaning, dry off the turning aid / turning and transfer aid with a clean cloth.

5.2 Removing the seat cover

1. Remove plug in the centre of the rotary seat (1, Fig. 5).
2. Pull seat cover slightly back at the rim until you can remove it (2, Fig. 5).

5.3 Attaching the seat cover

1. Place and align seat cover on the rotary seat.
2. Push edges of the seat cover into the recesses of the rotary seat (3, Fig. 5).
3. Fasten seat cover with the plug.

1 Indicaciones básicas

1.1 Introducción

Este manual de instrucciones contiene información sobre el uso seguro y apropiado de la ayuda con disco giratorio / ayuda con disco giratorio de transferencia. Leer el manual de instrucciones detenidamente antes del uso de la ayuda con disco giratorio / ayuda con disco giratorio de transferencia y observar los avisos. Guarde todos los documentos cuidadosamente.

1.2 Uso previsto

La ayuda con disco giratorio / ayuda con disco giratorio de transferencia se usa sobre un elevador de bañera y sirve para girar personas con movilidad reducida a la posición de baño. La ayuda con disco giratorio de transferencia sirve además para transferir personas con movilidad más reducida del borde de la bañera al elevador de bañera. No está permitido ningún otro uso. Los niños no deben usar la ayuda con disco giratorio / ayuda con disco giratorio de transferencia.
La ayuda con disco giratorio / ayuda con disco giratorio de transferencia no es apropiado para personas con una estatura inferior a 146 cm o un peso inferior a 40 kg (IMC < 17). La ayuda con disco giratorio / ayuda con disco giratorio de transferencia está previsto para el uso en el ámbito de residencias de ancianos y centros sanitarios, hospitales, centros de rehabilitación y hogares.
La **indicación** está indicada para: daños en las extremidades inferiores y superiores con pérdida limitada o parcial de movilidad y fuerza muscular / afectación vestibular con tendencia a las caídas (trastornos del equilibrio) / pérdida de las funciones musculares con suficiente estabilidad del tronco.
Contraindicación está indicado para: trastornos perceptivos / trastornos graves del equilibrio / incapacidad para sentarse.

1.3 Eliminación

El producto está compuesto de materiales reciclables. La eliminación y el reciclaje de los equipos usados y los embalajes deberán realizarse de conformidad con las normativas nacionales vigentes.

1.4 Marcado CE

El producto cumple con los requisitos técnicos establecidos en la norma ISO 17966 (ayudas para la higiene personal). El producto cumple con el Reglamento (UE) 2017/745 relativo a los productos sanitarios.

1.5 Reutilización

El producto es apto para su reutilización. El número de reutilizaciones depende del estado del producto correspondiente. Antes de reutilizarlo, tenga en cuenta las pautas de preparación e higiene del fabricante, y compruebe la seguridad técnica y funcional del producto.

1.6 Vida útil

En caso de usar el producto en conformidad con el uso previsto y de cumplir las instrucciones de limpieza y de seguridad, el producto se ha concebido para una vida útil mínima de 3 años. El uso ulterior o la inspección técnica y reparación del producto después de este periodo queda a discreción y bajo la responsabilidad del operador.

2 Notas de seguridad

No sobrecargar la ayuda con disco giratorio / ayuda con disco giratorio de transferencia (peso máx. del usuario: 140 kg).
Siempre cargar el disco giratorio en su centro.
El agua caliente, la exposición directa al sol o el aire caliente pueden calentar la superficie del producto. ¡Riesgo de quemaduras!
Verificar la capacidad de funcionamiento de la ayuda con disco giratorio / ayuda con disco giratorio de transferencia antes de cada uso.
No usar la ayuda con disco giratorio / ayuda con disco giratorio de transferencia si está dañado.
En caso de una movilidad significativamente reducida, usar la ayuda con disco giratorio / ayuda con disco giratorio de transferencia con la ayuda de un acompañante.
Los incidentes graves que se produzcan en relación con el producto se deben notificar al fabricante y a las autoridades responsables.

3 Descripción

El producto está a disposición en las siguientes versiones:

- Ayuda con disco giratorio de transferencia (Fig. 1A)
- Ayuda con disco giratorio (Fig. 1B)
- B-protect (con revestimiento antimicrobiano) (sin Fig.)

La ayuda con disco giratorio / ayuda con disco giratorio de transferencia consiste de un disco giratorio (Fig. 1A/1B) con funda del asiento (Fig. 5) y una subestructura (Fig. 2A/2B). El disco giratorio está unido en forma giratoria con la subestructura. En caso de la ayuda con disco giratorio de transferencia, el disco giratorio además se puede desplazar. La subestructura dispone de varios eslabones que se adaptan al elevador de bañera para que la ayuda con disco giratorio / ayuda con disco giratorio de transferencia no se incline. Protectores de goma en los eslabones móviles evitan que la ayuda con disco giratorio / ayuda con disco giratorio de transferencia se resbale.

3.1 Datos técnicos

Consulte la sección "Datos técnicos" al final del manual de instrucciones.

3.2 Placa de identificación

La placa de identificación (Fig. 4) se encuentra en el lado inferior de la ayuda con disco giratorio / ayuda con disco giratorio de transferencia y ofrece los siguientes datos (representación de ejemplo):
1 fabricante; **2** peso máx. del usuario; **3** Observar el manual de instrucciones; **4** sólo para uso en interiores; **5** fecha de fabricación (AAAA-MM-DD); **6** marca de conformidad; **7** medical device/producto sanitario; **8** UDI = Unique Device Identifier: (01) UDI-DI/GTIN, (10) número de lote, (11) fecha de fabricación (AAMMDD); **9** LOT = número de lote; **10** REF = referencia; **11** TYP = modelo

4 Uso

⚠ PRECAUCIÓN No deje que sustancias aceitosas o muy jabonosas entren en contacto con los protectores de goma. De lo contrario, la ayuda con disco giratorio / ayuda con disco giratorio de transferencia se podrá resbalar del elevador de bañera.

⚠ PRECAUCIÓN No meter la mano debajo del disco giratorio mientras que se está girando. Los dedos podrán quedar aplastados.

⚠ PRECAUCIÓN Al usar el equipo como ayuda de transferencia, mantener una posición de asiento tranquila y evitar movimientos extremos del cuerpo. De lo contrario, podría resbalarse.

⚠ PRECAUCIÓN No utilice la ayuda con disco giratorio / ayuda con disco giratorio de transferencia con la funda del asiento del elevador de bañera. Existe riesgo de deslizamiento.

4.1 Ayuda con disco giratorio de transferencia

1. Subir el elevador de bañera a la altura de acceso.
2. Colocar la ayuda con disco giratorio de transferencia sobre la placa de asiento de tal modo que el disco giratorio en su posición final esté posicionado en el centro de la placa de asiento (1, Fig. 3A).
3. Desplazar el disco giratorio hacia el borde de la bañera (2, Fig. 3A).
4. Sentarse en el disco giratorio.
5. Con el disco giratorio, deslizarse al centro de la placa de asiento (3, Fig. 3A).
6. Levantar las piernas y girar hacia el interior de la bañera (4, Fig. 3A).
7. Bajar el elevador de bañera.

Al salir: primero deslizarse con el disco giratorio al borde de la bañera y, después, girar las piernas al exterior de la bañera.

4.2 Ayuda con disco giratorio

1. Subir el elevador de bañera a la altura de acceso.
2. Colocar la ayuda con disco giratorio en el centro de la placa de asiento (1, Fig. 3B).
3. Sentarse en el disco giratorio.
4. Levantar las piernas y girar hacia el interior de la bañera (2, Fig. 3B).
5. Bajar el elevador de bañera.

5 Mantenimiento y cuidado

5.1 Cuidado

ATENCIÓN No use ningún limpiador abrasivo. De lo contrario, podrán quedar dañadas las superficies de plástico.

El producto se puede lavar con agua tibia mezclada con algún producto de limpieza suave (sin disolventes y de un valor pH de 5 a 9). Cuidar las piezas de plástico con algún limpiador de plástico comercial.
La funda del asiento se puede quitar y lavar a 40 °C en la lavadora. No seque la funda del asiento en secadora.
En caso necesario, así como al usar el producto para varias personas, la superficie se podrá desinfectar con algún producto desinfectante comercial (máx. un 70 % de alcohol) **después de la limpieza**. Según el producto desinfectante elegido, se aplicará el desinfectante en forma de aerosol o con un paño. Siga las indicaciones del fabricante del producto de limpieza o del desinfectante.
Si se observan las instrucciones para la limpieza y la seguridad, el producto no requiere ningún mantenimiento.
Secar la ayuda con disco giratorio / ayuda con disco giratorio de transferencia con un paño limpio después de la limpieza.

5.2 Quitar la funda del asiento

1. Extraer el tapón en el centro del disco giratorio (1, Fig. 5).
2. Tirar la funda del asiento ligeramente hacia atrás en el borde hasta que se pueda quitar (2, Fig. 5).

5.3 Colocar la funda del asiento

1. Colocar y alinear la funda del asiento en el disco giratorio.
2. Insertar los bordes de la funda del asiento en las escotaduras del disco giratorio (3, Fig. 5).
3. Fijar la funda del asiento con el tapón.

1 Indicações básicas

1.1 Introdução

Estas instruções de utilização contêm informações sobre a utilização segura e adequada da ajuda de rotação / ajuda de rotação e de transferência. Ler cuidadosamente as instruções de utilização da ajuda de rotação / ajuda de rotação e de transferência e cumprir todas as instruções. Guardar cuidadosamente todos os documentos.

1.2 Utilização adequada

A ajuda de rotação / ajuda de rotação e de transferência é utilizado num elevador de banheira e destina-se a auxiliar a rotação de pessoas com mobilidade reduzida para a posição de banho. A ajuda de rotação e de transferência também serve para transferir pessoas com a mobilidade fortemente reduzida da borda da banheira para o elevador de banheira. Não é permitida uma utilização diferente da indicada. A ajuda de rotação / ajuda de rotação e de transferência não pode ser utilizado por crianças. A ajuda de rotação / ajuda de rotação e de transferência não é adequado para pessoas com altura inferior a 146 cm ou com peso inferior a 40 kg (IMC < 17). As áreas em que a ajuda de rotação / ajuda de rotação e de transferência é utilizado incluem lares de idosos e de terceira idade, hospitais, centros de reabilitação e casas particulares.
A **indicação** é indicada para: lesões dos membros inferiores e superiores extremidades com mobilidade e força muscular limitadas ou parciais mobilidade e força muscular / lesões das funções vestibulares com tendência para cair (perturbações do equilíbrio) / danos nas funções musculares com estabilidade adequada do tronco.
A **contraindicação** é indicada para: perturbações da perceção / perturbações graves do equilíbrio / incapacidade de se sentar.

1.3 Eliminação

O produto é composto por materiais recicláveis. A eliminação e reciclagem de equipamentos antigos e embalagens tem de respeitar as leis nacionais em vigor.

1.4 Marcação CE

Os requisitos técnicos para o produto estão definidos na norma ISO 17966 (auxiliares de higiene pessoal) e são cumpridos. O produto está em conformidade com a diretiva relativa aos dispositivos médicos (UE) 2017/745.

1.5 Reutilização

O produto pode ser reutilizado. O número de reutilizações depende do estado do respetivo produto. Antes da reutilização, observar as diretrizes de preparação e higiene do fabricante e verificar a segurança técnica e funcional do produto.

1.6 Vida útil

O produto foi desenvolvido para uma vida útil de pelo menos 3 anos caso seja utilizado adequadamente e sejam cumpridas as instruções de limpeza e segurança. A continuação da utilização ou a realização de uma inspecção/reparação do produto após este período fica ao critério e sob a responsabilidade do operador.

2 Instruções de segurança

Não sobrecarregar a ajuda de rotação / ajuda de rotação e de transferência (peso máximo do utilizador: 140 kg).
Exercer sempre carga no centro do disco giratório.
A superfície do produto pode aquecer devido a água quente, radiação solar ou ar quente. Perigo de queimadura!
Verificar a funcionalidade da ajuda de rotação / ajuda de rotação e de transferência antes de cada utilização.
Não utilizar a ajuda de rotação / ajuda de rotação e de transferência danificados.
Em caso de mobilidade fortemente reduzida, utilizar a ajuda de rotação / ajuda de rotação e de transferência com o auxílio de um acompanhante.
Incidentes graves que ocorram relacionados com o produto devem ser comunicados ao fabricante e às autoridades competentes.

3 Descrição

O produto está disponível nas seguintes versões:

- Ajuda de rotação e de transferência (fig. 1A)
- Ajuda de rotação (fig. 1B)
- B-protect (com revestimento antimicrobiano) (sem fig.)

A ajuda de rotação / ajuda de rotação e de transferência é composto por um disco giratório (fig. 1A/1B) com revestimento do assento (fig. 5) e por uma subestrutura (fig. 2A/2B). O disco giratório pode ser rodado com a subestrutura acoplada. Além disso, no caso da ajuda de rotação e de transferência, também é possível deslocar o disco giratório. A subestrutura possui vários elementos móveis que se adaptam ao elevador de banheira, impedindo assim que a ajuda de rotação / ajuda de rotação e de transferência tombe. Os pés de borracha nos elementos móveis impedem o deslizamento da ajuda de rotação / ajuda de rotação e de transferência.

3.1 Dados técnicos

Ver "dados técnicos" no final das instruções de utilização.

3.2 Placa de características

A placa de características (fig. 4) está colocada na parte inferior da ajuda de rotação / ajuda de rotação e de transferência e contém as seguintes informações (imagem a título de exemplo):
1 fabricante; **2** peso máx. do utilizador; **3** seguir o manual de instruções; **4** apenas para utilização em interiores; **5** data de fabrico (AAAA-MM-DD); **6** marca de conformidade; **7** medical device/dispositivo médico; **8** UDI = Unique Device Identifier: (01) UDI-DI/GTIN, (10) número do lote, (11) data de fabrico (AAMMDD); **9** LOT = número do lote; **10** REF = número do artigo; **11** TYP = modelo

4 Aplicação

⚠ CUIDADO Não permitir o contacto de substâncias oleosas ou fortemente ensaboadas com os pés de borracha. Caso contrário, a ajuda de rotação / ajuda de rotação e de transferência pode escorregar do elevador de banheira.

⚠ CUIDADO Não colocar as mãos por baixo do disco giratório durante a rotação. Os dedos podem ser esmagados.

⚠ CUIDADO Em caso de utilização como ajuda de transferência, manter uma postura sentada quieta e evitar movimentos corporais extremos. Caso contrário, existe perigo de escorregamento.

⚠ CUIDADO Não utilizar a ajuda de rotação / ajuda de rotação e de transferência juntamente com o revestimento do assento do elevador de banheira. Existe o risco de escorregar.

4.1 Ajuda de rotação e de transferência

1. Deslocar o elevador de banheira para cima, até à altura de entrada.
2. Colocar a ajuda de rotação e de transferência na placa do assento de forma que o disco giratório fique assente no centro da placa do assento na posição final (1, fig. 3A).
3. Empurrar o disco giratório até à borda da banheira (2, fig. 3A).
4. Sentar-se no disco giratório.
5. Deslizar com o disco giratório até ao centro da placa do assento (3, fig. 3A).
6. Levantar as pernas e rodar para dentro da banheira (4, fig. 3A).
7. Baixar o elevador de banheira.

Para sair: Primeiro, deslizar com o disco giratório até à borda da banheira, de seguida, rodar as pernas para fora da banheira.

4.2 Ajuda de rotação

1. Deslocar o elevador de banheira para cima, até à altura de entrada.
2. Colocar a ajuda de rotação no centro da placa do assento (1, fig. 3B).
3. Sentar-se no disco giratório.
4. Levantar as pernas e rodar para dentro da banheira (2, fig. 3B).
5. Baixar o elevador de banheira.

5 Manutenção e conservação

5.1 Conservação

ATENÇÃO Não utilizar produtos abrasivos. Caso contrário, existe a possibilidade de danificar as superfícies plásticas.

O produto pode ser limpo com água tépida, com um detergente suave (sem solventes e com um valor de pH de 5 a 9). Conservar as peças plásticas com detergentes para plásticos comerciais.
O revestimento do assento pode ser removido e limpo na máquina de lavar roupa a 40 °C. Não secar o revestimento do assento na máquina de secar roupa.
Se necessário, e caso o produto seja utilizado por várias pessoas, **após a limpeza**, a superfície pode ser desinfetada com desinfetantes comerciais (máx. 70 % de álcool). Consoante o desinfetante escolhido, este será pulverizado ou aplicado com um pano. Cumprir as instruções do fabricante do detergente ou do desinfetante.

Se forem cumpridas as instruções de limpeza e segurança, o produto não requer manutenção.
Secar a ajuda de rotação / ajuda de rotação e de transferência com um pano limpo após a limpeza.

5.2 Remover o revestimento do assento

1. Retirar os tampões no centro do disco giratório (1, fig. 5).
2. Na extremidade, puxar o revestimento do assento ligeiramente para trás até ser possível removê-lo (2, fig. 5).

5.3 Colocar o revestimento do assento

1. Colocar o revestimento do assento no disco giratório e ajustá-lo.
2. Empurrar as extremidades do revestimento do assento para as ranhuras do disco giratório (3, fig. 5).
3. Fixar o revestimento do assento com tampões.

1 Remarques de base

1.1 Introduction

Ce mode d'emploi regroupe des informations permettant l'utilisation sûre et conforme de l'accessoire de rotation / l'accessoire rotatif de transfert. Prière de lire attentivement le mode d'emploi de l'accessoire de rotation / l'accessoire rotatif de transfert avant son utilisation et de respecter toutes les consignes. Tous les documents doivent être conservés minutieusement.

1.2 Utilisation conforme

L'accessoire de rotation / l'accessoire rotatif de transfert s'utilise sur un élévateur de bain et sert à tourner les personnes dont la mobilité est limitée dans la bonne position de bain. L'accessoire rotatif de transfert sert en outre à transférer les personnes dont la mobilité est très limitée du bord de la baignoire à l'élévateur de bain. Toute utilisation sortant de ce cadre est interdite. L'accessoire de rotation / l'accessoire rotatif de transfert ne doit pas être utilisé par des enfants. L'accessoire de rotation / l'accessoire rotatif de transfert ne convient pas aux personnes dont la taille est inférieure à 146 cm et dont le poids est inférieur à 40 kg (IMC < 17). Les domaines dans lesquels l'accessoire de rotation / l'accessoire rotatif de transfert est mis en œuvre sont les maisons de retraite ou de soins, les hôpitaux, les services de rééducation, ainsi que les ménages.
L'indication est indiquée en cas de : d'altération des extrémités inférieures et supérieures, avec mobilité et force musculaire réduites ou partiellement abolies / d'altération des fonctions vestibulaires avec tendance à la chute (troubles de l'équilibre) / d'altération des fonctions musculaires avec stabilité du tronc suffisante.
La **contre-indication** est indiquée en cas de : troubles de la perception / importants troubles de l'équilibre / incapacité à s'asseoir.

1.3 Élimination

Le produit se compose de matériaux recyclables. L'élimination et le recyclage d'anciens appareils et des emballages doivent respecter les dispositions nationales en vigueur.

1.4 Sigle CE

Les exigences techniques du produit sont régies dans la norme ISO 17966 (aides à l'hygiène corporelle) et sont respectées. Le produit est conforme au règlement (UE) 2017/745 relatif aux dispositifs médicaux.

1.5 Réinstallation

Le produit peut être réinstallé. Le nombre de réinstallations dépend de l'état du produit en question. Avant de le réinstaller, respectez les recommandations de traitement et d'hygiène du fabricant et contrôler la sécurité technique et fonctionnelle du produit.

1.6 Durée de vie

Dans le cadre d'une utilisation conforme et du respect des consignes de nettoyage et de sécurité, le produit est prévu pour une durée de vie d'au moins 3 ans. Au-delà de cette période, la poursuite de l'utilisation ou la réalisation d'une inspection/remise en état du produit est du ressort et sous la responsabilité de l'exploitant.

2 Consignes de sécurité

Ne pas surcharger l'accessoire de rotation / l'accessoire rotatif de transfert (poids maximal de l'utilisateur : 140 kg).
Le poids doit toujours être centré sur le disque tournant.
La surface du produit peut s'échauffer si elle est exposée à de l'eau très chaude, au rayonnement solaire ou à un vent chaud. Risque de brûlure !
Contrôler la capacité à fonctionner de l'accessoire de rotation / l'accessoire rotatif de transfert avant chaque utilisation.
Ne pas utiliser d'accessoire de rotation / d'accessoire rotatif de transfert endommagé.
En cas de mobilité très limitée, utiliser l'accessoire de rotation / l'accessoire rotatif de transfert en se faisant assister d'une seconde personne.
Les incidents graves liés au produit doivent être signalés au fabricant et aux autorités compétentes.

3 Description

Le produit est disponible dans les versions suivantes :

- Accessoire rotatif de transfert (fig. 1A)
- Accessoire de rotation (fig. 1B)
- B-protect (avec revêtement antimicrobien) (sans illustration)

L'accessoire de rotation / l'accessoire rotatif de transfert se compose d'un disque tournant (fig. 1A/1B) avec housse de siège (fig. 5) et d'un châssis (fig. 2A/2B). Le disque tournant, rotatif, est fixé au châssis. Sur l'accessoire rotatif de transfert, le disque tournant est en outre décalable. Le châssis possède plusieurs éléments qui s'adaptent à l'élévateur de bain afin que l'accessoire de rotation / l'accessoire rotatif de transfert ne bascule pas. Les pieds en caoutchouc des éléments mobiles empêchent que l'accessoire de rotation / l'accessoire rotatif de transfert dérape.

3.1 Données techniques

Consultez les « données techniques » à la fin du présent mode d'emploi.

3.2 Plaque signalétique

La plaque signalétique (fig. 4) est apposée sur la partie inférieure de l'accessoire de rotation / l'accessoire rotatif de transfert et comprend les informations suivantes (illustration à titre d'exemple) :
1 fabricant; **2** poids utile max.; **3** respecter le mode d'emploi;
4 utilisation en intérieur uniquement; **5** date de fabrication (AAAA-MM-JJ); **6** marque de conformité; **7** medical device/dispositif médical; **8** UDI = Unique Device Identifier: (01) UDI-DI/GTIN, (10) numéro de lot, (11) date de fabrication (AAMMJJ); **9** LOT = numéro de lot; **10** REF = référence de l'article; **11** TYP = modèle

4 Utilisation

⚠ATTENTION Aucune substance huileuse ou très savonneuse ne doit entrer en contact avec les pieds en caoutchouc. L'accessoire de rotation / l'accessoire rotatif de transfert pourrait déraper de sur l'élévateur de bain.

⚠ATTENTION Ne pas saisir le disque par dessous pendant sa rotation. Les doigts pourraient être écrasés.

⚠ATTENTION En cas d'utilisation comme accessoire de transfert, garder une position calme et éviter tout mouvement extrême du corps. Il existe un danger de dérapage.

⚠ATTENTION Ne pas utiliser l'accessoire de rotation / l'accessoire rotatif de transfert en même temps que la housse de siège de l'élévateur de bain. Il y a risque de glissade.

4.1 Accessoire rotatif de transfert

1. Faire monter l'élévateur de bain jusqu'à la hauteur d'accès.
2. Poser l'accessoire rotatif de transfert sur le plateau du siège de manière à ce que le disque tournant, en position finale, repose au milieu du plateau du siège (1, fig. 3A).
3. Pousser le disque tournant en direction du bord de la baignoire (2, fig. 3A).
4. Assoir sur le disque tournant.
5. Glisser avec le disque tournant vers le milieu du plateau du siège (3, fig. 3A).
6. Soulever les jambes et les faire pivoter vers l'intérieur de la baignoire (4, fig. 3A).
7. Abaisser l'élévateur de bain.

Pour sortir de la baignoire : Faire glisser d'abord le disque tournant en direction du bord de la baignoire puis faire pivoter les jambes en dehors de la baignoire.

4.2 Accessoire de rotation

1. Faire monter l'élévateur de bain jusqu'à la hauteur d'accès.
2. Poser l'accessoire de rotation au milieu du plateau du siège (1, fig. 3B).
3. Assoir sur le disque tournant.
4. Soulever les jambes et les faire pivoter vers l'intérieur de la baignoire (2, fig. 3B).
5. Abaisser l'élévateur de bain.

5 Entretien et maintenance

5.1 Entretien

AVIS Ne pas utiliser de produit abrasif. Cela pourrait endommager les surfaces en matière plastique.

Le produit peut être nettoyé avec de l'eau tiède, mélangée à un détergent doux (sans solvant et ayant un pH compris entre 5 et 9). Entretenir les pièces en matière plastique avec des détergents usuels pour cette matière.
La housse de siège peut être enlevée et nettoyée dans le lave-linge à 40 °C. Ne pas mettre la housse de siège au sèche-linge.
En cas de besoin et si plusieurs personnes l'utilisent, la surface peut être désinfectée **après le nettoyage** avec des désinfectants usuels (alcool à 70 % maximum). Selon le désinfectant choisi, ce dernier sera vaporisé ou appliqué à l'aide d'un chiffon. Respecter les indications du fabricant du désinfectant ou du produit nettoyant.
Dans le cadre du respect des consignes de nettoyage et de sécurité figurant dans le présent mode d'emploi, le produit ne nécessite aucune maintenance.
Après le nettoyage, séchez l'accessoire de rotation / l'accessoire rotatif de transfert avec un chiffon propre.

5.2 Déhousser le siège

1. Enlever l'obturateur au milieu du disque tournant (1, fig. 5).
2. Tirer légèrement la housse de siège vers l'arrière par son bord jusqu'à ce qu'elle puisse être enlevée (2, fig. 5).

5.3 Mettre la housse de siège en place

1. Poser et ajuster la housse de siège sur le disque tournant.
2. Pousser les bords de la housse de siège dans les évidements du disque tournant (3, fig. 5).
3. Fixer la housse de siège avec l'obturateur.

1 Fundamentele instructies

1.1 Inleiding

Deze gebruiksaanwijzing bevat informatie voor veilig en correct gebruik van de draaihulp / draai- en transferhulp. Lees voor gebruik van de draaihulp / draai- en transferhulp de gebruiksaanwijzing zorgvuldig door en neem alle instructies in acht. De documentatie zorgvuldig bewaren.

1.2 Beoogd gebruik

De draaihulp / draai- en transferhulp wordt gebruikt met een badlift om personen met beperkte mobiliteit in badpositie te draaien. De draai- en transferhulp kan bovendien worden gebruikt om personen met sterk verminderde mobiliteit van de badkuiprand naar de badlift te verplaatsen. Enig ander gebruik dan het genoemde is niet toegestaan. De draaihulp / draai- en transferhulp mag niet door kinderen worden gebruikt. De draaihulp / draai- en transferhulp is niet geschikt voor personen die kleiner zijn dan 146 cm of minder wegen dan 40 kg (BMI < 17). Omgevingen waar de draaihulp / draai- en transferhulp wordt ingezet zijn bejaarden- en verzorginstehuizen, ziekenhuizen, revalidatiecentra en huishoudens.
De **indicatie** is geïndiceerd voor: beschadigde onderste en bovenste extremiteiten met beperkte of deels opgeheven bewegelijkheid en spierkracht / beschadigingen van de vestibulaire functies met neiging tot vallen (evenwichtsstoornissen) / beschadiging van spierfuncties met voldoende behoud van rompstabiliteit.
De **contra-indicatie** is geïndiceerd voor: Waarnemingsstoornissen / sterke evenwichtsstoornissen / onvermogen tot zitten.

1.3 Afvoer

Het product bestaat uit recyclebare materialen.

Oude toestellen en verpakkingen moeten volgens de geldende nationale voorschriften worden afgevoerd en gerecycled.

1.4 CE-kenmerk

De technische vereisten aan het product zijn vastgelegd in ISO 17966 (hulpmiddelen voor persoonlijke hygiëne) en hieraan wordt voldaan. Het product voldoet aan de EU-verordening betreffende medische hulpmiddelen (EU) 2017/745.

1.5 Hergebruik

Het product is geschikt voor hergebruik. Hoe vaak het product opnieuw kan worden gebruikt, is afhankelijk van de staat van het betreffende product.

Voordat het product opnieuw wordt gebruikt de richtlijnen voor hergebruik en hygiëne van de fabrikant in acht nemen. Ook de technische en functionele veiligheid van het product controleren.

1.6 Levensduur

De verwachte levensduur van het product is minstens 3 jaar ervan uitgaande dat het voor het beoogde doel wordt gebruikt en alle reinigings- en veiligheidsinstructies in acht worden genomen. Langer gebruik of het uitvoeren van een inspectie/revisie van het product is na deze periode voor de verantwoordelijkheid en naar inschatting van de gebruiker.

2 Veiligheidsinstructie

Draaihulp / draai- en transferhulp niet overbelasten (max. gebruikersgewicht: 140 kg).

De draaischijf altijd in het midden belasten.

Het oppervlak van het product kan door heet water, zonlicht of warme lucht heet worden. Risico op brandwonden!

De draaihulp / draai- en transferhulp voor elk gebruik op goede werking controleren.

Beschadigd draaihulp / draai- en transferhulp niet gebruiken.

Bij sterk verminderde mobiliteit draaihulp / draai- en transferhulp met hulp van een begeleider gebruiken.

Ernstige gebeurtenissen die in verband met het product optreden, moeten bij de fabrikant en de bevoegde instantie worden gemeld.

3 Beschrijving

Het product is in de volgende uitvoeringen verkrijgbaar:

- Draai- en transferhulp (afb. 1A)
- Draaihulp (afb. 1B)
- B-protect (met antimicrobiële coating) (niet afgebeeld)

De draaihulp / draai- en transferhulp bestaat uit een draaischijf (afb. 1A/B) met bekleding (afb. 5) en een onderstuk (afb. 2A/2B). De draaischijf is draaibaar op het onderstuk bevestigd. Bij de draai- en transferhulp kan de draaischijf bovendien worden verschoven.

Het onderstuk bestaat uit meerdere beweegbare segmenten die zich aan de badlift aanpassen, zodat de draaihulp / draai- en transferhulp niet kantelt. Rubberen voetjes aan de beweegbare segmenten voorkomen dat de draaihulp / draai- en transferhulp wegglijdt.

3.1 Technische gegevens

Zie "Technische gegevens" aan het einde van de gebruiksaanwijzing.

3.2 Identificatieplaatje

Het identificatieplaatje (afb. 4) bevindt zich aan de onderzijde van de draaihulp / draai- en transferhulp en bevat de volgende informatie (weergave is een voorbeeld):

1 fabrikant; **2** max. gebruikersgewicht; **3** gebruiksaanwijzing naleven; **4** alleen voor gebruik in binnenruimtes; **5** productiedatum (JJJJ-MM-TT); **6** teken van conformiteit; **7** medical device/medisch hulpmiddel; **8** UDI = Unique Device Identifier: (01) UDI-DI/GTIN, (10) charge- / batchnummer, (11) productiedatum (JJMMTT); **9** LOT = charge- / batchnummer; **10** REF = artikelnummer; **11** TYP = model

4 Gebruik

⚠ VOORZICHTIG Geen olieachtige of zeer zeperige substanties in contact laten komen met de rubberen voetjes. De draaihulp / draai- en transferhulp kan hierdoor van de badlift afglijden.

⚠ VOORZICHTIG Geen vingers onder de draaischijf plaatsen terwijl deze wordt gedraaid. Vingers kunnen bekneld raken.

⚠ VOORZICHTIG Bij gebruik van de transferhulp rustig blijven zitten en grote bewegingen vermijden. Anders ontstaat gevaar voor wegglijden.

⚠ VOORZICHTIG Gebruik de draaihulp / draai- en transferhulp niet samen met de bekleding van de badlift. Er bestaat gevaar voor uitglijden.

4.1 Draai- en transferhulp

1. Badlift tot instaphoogte naar boven laten gaan.
2. Draai- en transferhulp zo op de zitplaat leggen dat de draaischijf in eindpositie midden op de zitplaat ligt (1, afb. 3A).
3. Draaischijf naar badkuiprand schuiven (2, afb. 3A).
4. Op de draaischijf gaan zitten.
5. Met de draaischijf naar het midden van de zitplaat schuiven (3, afb. 3A).
6. Benen optillen en in de badkuip zwaaien (4, afb. 3A).
7. Badlift laten zakken.

Bij het uitstappen: Eerst met de draaischijf naar de badkuiprand schuiven, dan beide benen over de rand uit het bad zwaaien.

4.2 Draaihulp

1. Badlift tot instaphoogte naar boven laten gaan.
2. Draaihulp midden op de zitplaat leggen (1, afb. 3B).
3. Op de draaischijf gaan zitten.
4. Benen optillen en in de badkuip zwaaien (2, afb. 3B).
5. Badlift laten zakken.

5 Onderhoud en verzorging

5.1 Verzorging

ATTENTIE Geen schuurmiddelen gebruiken. Deze kunnen de kunststofoppervlakken beschadigen.

Het product kan met lauwwarm water en een zacht reinigingsmiddel (zonder oplosmiddel en met een pH-waarde van 5-9) worden schoongemaakt. Kunststofdelen met commercieel verkrijgbare kunststofreinigers schoonmaken.
De bekleding kan verwijderd en op 40 °C gewassen worden. Bekleding niet in de wasdroger drogen.
Indien nodig en bij gebruik door meerdere personen kan het oppervlak **na reiniging** met een commercieel verkrijgbaar desinfecteermiddel (max. 70 % alcohol) worden gedesinfecteerd. Afhankelijk van het geselecteerde desinfecteermiddel wordt het middel opgesproeid of met een doek aangebracht. Instructies van de fabrikant van het reinigings- resp. desinfecteermiddel in acht nemen.
Wanneer de beschreven reinigings- en veiligheidsinstructies in acht worden genomen, is het product onderhoudsvrij.
De draaihulp / draai- en transferhulp na de reiniging afdrogen met een schone doek.

5.2 Bekleding afnemen

1. Stop in het midden van de draaischijf verwijderen (1, afb. 5).
2. Bekleding aan de rand iets terugtrekken tot deze kan worden verwijderd (2, afb. 5).

5.3 Bekleding aanbrengen

1. Bekleding op draaischijf leggen en recht leggen.
2. Randen van de bekleding in de uitsparingen van de draaischijf schuiven (3, afb. 5).
3. Bekleding met stop vastzetten.

1 Indicazioni di base

1.1 Introduzione

Le presenti istruzioni per l'uso riportano informazioni sull'utilizzo sicuro e conforme dell'ausilio di rotazione / ausilio di rotazione e trasferimento. Prima di utilizzare l'ausilio di rotazione / ausilio di rotazione e trasferimento leggere attentamente le istruzioni per l'uso e attenersi alle indicazioni fornite. Conservare con cura tutti i documenti.

1.2 Utilizzo conforme

L'ausilio di rotazione / ausilio di rotazione e trasferimento si impiega montato sopra un sollevatore da vasca e serve a portare le persone con mobilità limitata nella posizione utile per fare il bagno. L'ausilio di rotazione / ausilio di rotazione e trasferimento serve inoltre a spostare le persone con mobilità limitata dal bordo della vasca per posizionarle sul sollevatore da vasca. È vietato qualsiasi altro impiego dell'ausilio di rotazione / ausilio di rotazione e trasferimento. L'ausilio di rotazione / ausilio di rotazione e trasferimento non può essere utilizzato dai bambini. L'ausilio di rotazione / ausilio di rotazione e trasferimento non è idoneo per persone di altezza inferiore a 146 cm o di peso inferiore a 40 kg (BMI < 17). L'ausilio di rotazione / ausilio di rotazione e trasferimento trova impiego in caso di riposo e di cura, in ospedali, centri di riabilitazione, centri diurni e nelle abitazioni private.
L'indicazione è indicata per: Lesioni agli arti inferiori o superiori con limitate o mancate mobilità e forza muscolare / lesioni dell'apparato vestibolare con disturbi dell'equilibrio / lesioni delle funzioni muscolari con sufficiente stabilità del tronco.
La **controindicazione** è indicata per: disturbi della percezione / gravi alterazioni dell'equilibrio / incapacità di stare seduti.

1.3 Smaltimento

Il prodotto è lavorato da materiali riciclabili.

Lo smaltimento e il riciclaggio dei prodotti usati e degli imballaggi devono avvenire in conformità alle normative di legge in vigore.

1.4 Marchio CE

I requisiti tecnici del prodotto sono stabiliti dalla norma ISO 17966 (ausili per l'igiene personale) e sono rispettati. Il prodotto è conforme al regolamento (UE) 2017/745 concernente i dispositivi medici.

1.5 Riutilizzo

Il prodotto è idoneo al riutilizzo. Il numero di riutilizzi dipende dallo stato del prodotto.

Prima del riutilizzo, attenersi alle linee guida relative alla preparazione e all'igiene del produttore; verificare inoltre la sicurezza tecnico-funzionale del prodotto

1.6 Durata

La durata prevista per il prodotto è di almeno 3 anni, purché l'utilizzo sia conforme e vengano rispettate le indicazioni di pulizia e sicurezza. Trascorso detto periodo di tempo, l'ulteriore utilizzo o l'ispezione/manutenzione del sollevatore è a discrezione dell'utilizzatore, che se ne assume la responsabilità.

2 Indicazioni di sicurezza

Non sovraccaricare l'ausilio di rotazione / ausilio di rotazione e trasferimento (peso utente max.: 140 kg).

Caricare la tavola rotante sempre al centro.

L'acqua calda, l'irradiazione solare o l'aria calda possono riscaldare la superficie del prodotto. Pericolo di ustioni!

Prima dell'uso accertarsi che l'ausilio di rotazione / ausilio di rotazione e trasferimento sia perfettamente funzionante.

Se danneggiato, l'ausilio di rotazione / ausilio di rotazione e trasferimento non può essere utilizzato.

Persone con mobilità molto limitate devono essere aiutate da una seconda persona per utilizzare l'ausilio di rotazione / ausilio di rotazione e trasferimento.

Segnalare al produttore e all'autorità competente eventuali incidenti gravi legati all'uso del prodotto

3 Descrizione

Il prodotto è disponibile nelle seguenti configurazioni:

- Ausilio di rotazione e trasferimento (fig. 1A)
- Ausilio di rotazione (fig. 1B)
- B-protect (con rivestimento antimicrobico) (senza fig.)

L'ausilio di rotazione / ausilio di rotazione e trasferimento consiste in una tavola rotante (fig. 1A/1B) con sedile rivestito (fig. 5) e sottostruttura (fig. 2A/2B). La tavola rotante ruota insieme alla sottostruttura. Nel caso dell'ausilio di rotazione e trasferimento, inoltre, la tavola rotante può essere spostata.

La sottostruttura presenta più elementi mobili che si adattano al sollevatore per vasca da bagno, impedendo all'ausilio di rotazione / ausilio di rotazione e trasferimento di ribaltarsi. I piedini in gomma applicati agli elementi mobili impediscono all'ausilio di rotazione / ausilio di rotazione e trasferimento di scivolare.

3.1 Dati tecnici

Vedere i "Dati tecnici" al termine delle istruzioni per l'uso.

3.2 Targhetta dei dati

La targhetta dei dati (fig. 4) applicata sul lato inferiore dell'ausilio di rotazione / ausilio di rotazione e trasferimento riporta i seguenti dati (l'immagine è a titolo esemplificativo):
1 Produttore; **2** peso max. utilizzatore; **3** rispettare le istruzioni per l'us; **4** solo per uso interno; **5** data di produzione (AAAA-MM-GG); **6** marchio di conformità; **7** medical device/dispositivo medico; **8** UDI = Unique Device Identifier: (01) UDI-DI/GTIN, (10) numero di partita/lotto, (11) data di produzione (AAMMGG); **9** LOT = numero di partita/lotto; **10** REF = codice articolo; **11** TYP = modello

4 Utilizzo

⚠ATTENZIO Evitare il contatto dei piedini in gomma con sostanze oleose o fortemente saponate. In caso contrario l'ausilio di rotazione / ausilio di rotazione e trasferimento potrebbe scivolare dal sollevatore da vasca.

⚠ATTENZIO Evitare di toccare il lato inferiore della tavola rotante in movimento, per non rischiare di schiacciare le dita.

⚠ATTENZIO Nell'utilizzare il dispositivo come ausilio di trasferimento, rimanere seduti tranquillamente evitando movimenti bruschi del corpo. In caso contrario sussiste il pericolo di scivolamento.

⚠ATTENZIO Non utilizzare l'ausilio di rotazione / ausilio di rotazione e trasferimento insieme al rivestimento seduta del sollevatore da vasca. C'è il rischio di scivolare.

4.1 Ausilio di rotazione e trasferimento

1. Alzare il sollevatore da vasca portandolo all'altezza idonea per entrare in vasca da bagno.
2. Poggiare l'ausilio di rotazione e trasferimento in modo tale che la tavola rotante, nella posizione finale, si trovi al centro della seduta (1, fig. 3A).
3. Spingere la tavola rotante verso bordo della vasca da bagno (2, Abb. 3A).
4. Prendere posto sulla tavola rotante.
5. Fare scorrere la tavola rotante fino al centro della seduta (3, fig. 3A).
6. Sollevare le gambe e girarle per portarle all'interno della vasca da bagno (4, Abb. 3A).
7. Abbassare il sollevatore da vasca.

Per uscire dalla vasca: Portarsi con la tavola rotante verso il bordo della vasca e a seguire girare le gambe per uscire dalla vasca.

4.2 Ausilio di rotazione

1. Alzare il sollevatore da vasca portandolo all'altezza idonea per entrare in vasca da bagno.
2. Posizionare l'ausilio di rotazione al centro della seduta (1, fig. 3B).
3. Prendere posto sulla tavola rotante.
4. Sollevare le gambe e girarle per portarle all'interno della vasca da bagno (2, fig. 3B).
5. Abbassare il sollevatore da vasca.

5 Manutenzione e cura

5.1 Cura

ATTENZIONE Non utilizzare sostanze abrasive. Altrimenti si possono danneggiare le superfici di plastica.

Il prodotto può essere pulito con acqua tiepida e un detergente delicato (senza solventi e con un pH di 5-9). Curare le parti in plastica con un comune detergente per plastica.
Il rivestimento della seduta si può rimuovere e lavare in lavatrice a 40 °C. Non asciugare il rivestimento della seduta in asciugatrice.
Se necessario e se si prevede l'utilizzo per più persone, **dopo la pulizia** la superficie può essere disinfettate con disinfettanti da commercio (alcool max. 70 %). A seconda del disinfettante scelto, questo si spruzza o applica con un panno. Osservare le indicazioni di pulizia e/o disinfezione del produttore del disinfettante.
Se si rispettano le indicazioni per la cura del prodotto e le precauzioni, il prodotto non richiede manutenzione.
Dopo la pulizia, asciugare l'ausilio di rotazione / ausilio di rotazione e trasferimento con un panno pulito.

5.2 Rimozione del rivestimento seduta

1. Rimuovere il tappo dal centro della tavola rotante (1, fig. 5).
2. Sollevare leggermente il rivestimento seduta sul bordo per poterlo sfilare (2, fig. 5).

5.3 Applicazione del rivestimento seduta

1. Posizionare il rivestimento sulla tavola rotante.
2. Infilare i bordi del rivestimento nelle apposite aperture della tavola rotante (3, fig. 5).
3. Fissare il rivestimento seduta con il tappo.

1 Podstawowe wskazówki

1.1 Wstęp

Niniejsza instrukcja obsługi zawiera informacje dotyczące bezpiecznego i fachowego korzystania z dysku obrotowego / obrotowo-transferowego. Przed zastosowaniem dysku obrotowego / obrotowo-transferowego należy starannie przeczytać instrukcję obsługi oraz zastosować się do wszystkich wskazówek.
Starannie przechowywać całą dokumentację.

1.2 Użycie zgodne z przeznaczeniem

Dysk obrotowy / obrotowo-transferowy jest montowany na podnośniku wannowym i służy do obracania osób o ograniczonej zdolności poruszania się do pozycji postojowej do pozycji odpowiedniej do kąpieli. Ponadto dysk obrotowy / obrotowo-transferowy służy również do przemieszczania osób o znacznie ograniczonej zdolności poruszania się z krawędzi wanny na podnośnik wannowy. Wszelkie inne zastosowanie od wymienionego jest zabronione. Z dysku obrotowego / obrotowo-transferowego nie wolno korzystać dzieciom. Dysk obrotowy / obrotowo-transferowy nie jest przeznaczony dla osób o wzroście poniżej 146 cm lub o masie ciała poniżej 40 kg (BMI < 17). Dysk obrotowy / obrotowo-transferowy może być stosowany w domach spokojnej starości, domach opieki, szpitalach, ośrodkach rehabilitacyjnych oraz gospodarstwach domowych.
Wskazania to uszkodzenia kończyn dolnych i górnych z ograniczoną lub częściowo brakującą zdolnością do poruszania się i siłą mięśni / uszkodzenie funkcji układu przedsionkowego z ryzykiem upadku (zaburzenia równowagi) / uszkodzenia funkcji mięśni przy wystarczającej stabilności tułowia.
Przeciwwskazanie to:
Zaburzenia percepcji / silne zaburzenia równowagi / niezdolność przyjęcia pozycji siedzącej.

1.3 Utylizacja

Produkt składa się z materiałów podlegających recyklingowi.Utylizacja i wykorzystanie starych urządzeń i opakowań musi odbywać się zgodnie z obowiązującymi przepisami krajowymi.

1.4 Oznaczenie CE

Produkt spełnia wymagania techniczne odnośnie produktu, które są zapisane w normie ISO 17966 (materiały pomocnicze do higieny ciała). Produkt odpowiada rozporządzeniu o wyrobach medycznych (UE) 2017/745.

1.5 Ponowne wykorzystanie

Produkt nadaje się do ponownego wykorzystania. To, ile razy można wykorzystać produkt ponownie, zależy od jego stanu. Przed ponownym użyciem należy zapoznać się z wytycznymi producenta dotyczącymi przygotowania / higieny produktu oraz sprawdzić, czy jest on technicznie sprawny i spełnia swoją funkcję.

1.6 Trwałość

Produkt, o ile jest używany zgodnie z przeznaczeniem i przestrzegane są wskazówki dotyczące czyszczenia i bezpieczeństwa, został zaprojektowany na okres użytkowania wynoszący co najmniej 3 lata. Dalsze korzystanie lub przeprowadzanie przeglądów / napraw produktu po tym okresie zależy od oceny i odpowiedzialności użytkownika.

2 Wskazówki bezpieczeństwa

Nie przeciążać dysku obrotowego / obrotowo-transferowego (maks. masa użytkownika: 140 kg).
Zawsze obciążać centralnie tarczę.
Gorąca woda, promieniowanie słoneczne lub gorące powietrze mogą sprawić, że powierzchnia produktu silnie się rozgrzeje.
Niebezpieczeństwo oparzenia!
Przed każdym użyciem sprawdzić, czy dysk obrotowy / obrotowo-transferowy jest sprawny.
Nie używać dysku obrotowego / obrotowo-transferowego, gdy jest uszkodzony.
W przypadku znacznie ograniczonej zdolności poruszania się należy korzystać z dysku obrotowego / obrotowo-transferowego z pomocą opiekuna.
Poważne sytuacje występujące w związku z produktem należy zgłaszać producentowi i odpowiednim organom.

3 Opis

Produkt jest dostępny w następujących wersjach:

- Dysk obrotowy / obrotowo-transferowy (ilustr. 1A)
- Dysk obrotowy (ilustr. 1B)
- B-protect (z powłoką antybakteryjną) (bez ilustr.)

Dysk obrotowy / obrotowo-transferowy składa się z talerza obrotowego (ilustr. 1A/1B) z nakładką (ilustr. 5) oraz podbudową (ilustr. 2A/2B). Talerz obrotowy jest połączony obrotowo z podbudową. W przypadku dysku obrotowego / obrotowo-transferowego można ponadto przesunąć talerz obrotowy.

Podbudowa jest wyposażona w kilka ruchomych elementów dopasowujących się do podnośnika wannowego, tak aby dysk obrotowy / obrotowo-transferowy nie przechylił się. Gumowe nóżki na ruchomych elementach zapobiegają zsuwaniu się dysku obrotowego / obrotowo-transferowego.

3.1 Dane techniczne

Patrz „Dane techniczne” na końcu instrukcji obsługi.

3.2 Tabliczka znamionowa

Tabliczka znamionowa (ilustr. 4) znajduje się na spodzie dysku obrotowego / obrotowo-transferowego i widnieją na niej następujące informacje (przykładowa ilustracja):

1 Producent; **2** Maks. masa ciała użytkownika; **3** Przestrzegać instrukcji obsługi; **4** Używać tylko w pomieszczeniach; **5** Data produkcji (RRRR-MM-DD); **6** Znak zgodności; **7** Medical Device/wyrób medyczny; **8** UDI = Unique Device Identifier: (01) UDI-DI/GTIN, (10) Numer partii, (11) Data produkcji (RR-MM-DD); **9** LOT = Numer partii; **10** REF = Numer artykułu; **11** TYP = Model

4 Przeznaczenie

⚠ OSTROŻNIE Przyssawki gumowe nie mogą mieć kontaktu z substancjami tłustymi lub silnie mydlącymi. W przeciwnym wypadku dysk obrotowy / obrotowo-transferowy może zsunąć się z podnośnika wannowego.

⚠ OSTROŻNIE Podczas obracania nie wkładać rąk pod talerz obrotowy. Grozi to przycięciem palców.

⚠ OSTROŻNIE Podczas korzystania z dysku transferowego należy zachować spokojną pozycję ciała i unikać nagłych ruchów. W przeciwnym wypadku istnieje ryzyko ześlizgnięcia się.

⚠ OSTROŻNIE Nie używać dysku obrotowego / obrotowo-transferowego razem z nakładką siedziska podnośnika wannowego. Istnieje ryzyko ześlizgnięcia się.

4.1 Dysk obrotowo-transferowy

1. Podnieść podnośnik wannowy do wysokości wsiadania.
2. Położyć obrotowo-transferowy na siedzisku w taki sposób, aby talerz obrotowy w pozycji krańcowej znajdował się pośrodku siedziska (1, ilustr. 3A).
3. Przesunąć talerz obrotowy do brzegu wanny (2, ilustr. 3A).
4. Usiąść na talerzu obrotowym.
5. Przesunąć się na talerzu obrotowym na środek siedziska (3, ilustr. 3A).
6. Unieść nogi i przełożyć je do wanny (4, ilustr. 3A).
7. Opuścić podnośnik wannowy.

Przy wysiadaniu: najpierw przesunąć się na talerzu obrotowym do brzegu wanny, potem przełożyć nogi z wanny na zewnątrz.

4.2 Dysk obrotowy

1. Podnieść podnośnik wannowy do wysokości wsiadania.
2. Położyć dysk obrotowy na środku siedziska (1, ilustr. 3B).
3. Usiąść na talerzu obrotowym.
4. Unieść nogi i przełożyć je do wanny (2, ilustr. 3B).
5. Opuścić podnośnik wannowy.

5 Konserwacja i czyszczenie

5.1 Czyszczenie

UWAGA Nie używać środków szorujących. W przeciwnym wypadku może dojść do uszkodzenia plastikowych powierzchni.

Produkt można myć letnią wodą z dodatkiem łagodnego środka czyszczącego (bez rozpuszczalników i o odczynie pH 5-9). Elementy z tworzywa sztucznego należy myć środkami do mycia plastiku powszechnie dostępnymi w handlu.

Nakładkę siedziska można zdjąć i uprać w pralce w temperaturze 40°C. Nie suszyć nakładki siedziska w suszarce bębnowej.

W razie potrzeby oraz w sytuacji, gdy produkt jest używany przez różne osoby, **po umyciu** należy zdezynfekować powierzchnię środkami dezynfekującymi dostępnymi w handlu (maks. 70% alkoholu). W zależności od wybranego środka dezynfekującego należy nim spryskać dezynfekowane powierzchnie lub przetrzeć je szmatką. Przestrzegać wskazówek producenta środka czyszczącego lub dezynfekującego.

Produkt jest bezobsługowy, o ile przestrzegane są wymienione wskazówki bezpieczeństwa i dotyczące czyszczenia.

Po umyciu wytrzeć dysk obrotowy / obrotowo-transferowy do sucha czystą szmatką.

5.2 Zdejmowanie nakładki siedziska

1. Wyjąć wtyczki znajdujące się pośrodku talerza obrotowego (1, ilustr. 5).
2. Lekko cofnąć z boku obicie siedziska, aż będzie można je zdjąć (2, ilustr. 5).

5.3 Zakładanie nakładki siedziska

1. Położyć nakładkę siedziska na talerzu obrotowym i wyrównać.
2. Brzegi nakładki siedziska muszą wejść w otwory talerza obrotowego (3, ilustr. 5).
3. Zamocować nakładkę siedziska za pomocą wtyczek.

Technische Daten / Technical data / Datos técnicos / Dados técnicos / Données techniques / Technische gegevens / Dati tecnici / Dane techniczne

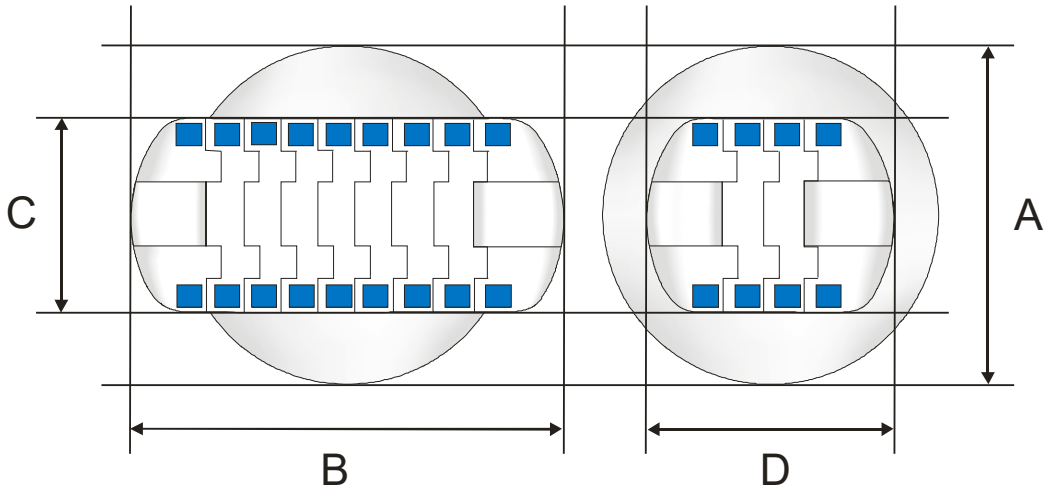

Abmessungen **Dimensions** **Dimensiones** **Dimensões** **Dimensions** **Afmetingen** **Dimensioni** **Wymiary**	**A** **B** **C** **D** **Höhe / Height / Altura / Altura / Hauteur / Hoogte / Altezza / Wysokość**	320 mm 411 mm 180 mm 224 mm 22 mm
Produktgewicht, Dreh- und Übersetzhilfe **Product weight, turning and transfer aid** **Peso del producto, ayuda con disco giratorio de transferencia** **Peso do produto, ajuda de rotação e de transferência** **Poids du produit, accessoire rotatif de transfert** **Productgewicht, draai- en transferhulp** **Peso del prodotto, ausilio di rotazione e trasferimento** **Masa produktu, dysk obrotowo-transferowy**		1,3 kg
Produktgewicht, Drehhilfe **Product weight, turning aid** **Peso del producto, ayuda con disco giratorio** **Peso do produto, ajuda de rotação** **Poids du produit, accessoire de rotation** **Productgewicht, draaihulp** **Peso del prodotto, ausilio di rotazione** **Masa produktu, dysk obrotowy**		1,1 kg
Max. Benutzergewicht / Maximum user weight / Peso máx. del usuario / Peso máximo do utilizador / Poids maximal de l'utilisateur / Max. gebruikersgewicht / Peso utente max. / Maks. masa użytkownika		140 kg
Material / Material / Material / Material / Matière / Materiaal / Materiale / Materiał		POM / PP / PU*
Farbe / Colour / Color / Cor / Couleur / Kleur / Colore / Kolor		Weiß / White / Blanco/ Branco / Blanc / Wit / Bianco / Biały
Farbe Sitzbezug **Colour of seat cover** **Color de la funda del asiento** **Cor do revestimento do assento** **Couleur de la housse de siège** **Kleur van bekleding** **Colore del rivestimento seduta** **Kolor nakładki siedziska**		Blau/Türkis/Weiß Blue/turquoise/white Azul/turquesa/blanco Azul/turquesa/branco Bleu/turquoise/blanc Blauw/turkoois/wit Blu/turchese/bianco Niebieski / turkusowy / biały
Einsatztemperatur / Application temperature / Temperatura de aplicación / Temperatura de utilização / Température d'utilisation / Bedrijfstemperatuur / Temperatura d'utilizzo / Temperatura podczas użycia		10 – 40 °C
Umgebungsbedingungen für Transport und Lagerung / Ambient conditions for transport and storage / Condiciones ambientales de transporte y almacenamiento / Condições ambientais de transporte e armazenamento / Conditions ambiantes pour le transport et l'entreposage / Omgevingsvoorwaarden voor transport en opslag / Condizioni ambientali per il trasporto e l'immagazzinag / Warunki transportu i przechowywania		0 – 40 °C **relative Luftfeuchtigkeit / relative humidity / humedad relativa / humidade relativa / humidi-té relative de l'air / relatieve luchtvochtigheid / umidità relativa dell'aria / wilgotność względna powietrza:** 20 – 75 %

* Recycling-Code POM: 98 / Recycling-Code PP: 05 / Recycling-Code PU: 113. Alle verwendeten Materialien sind korrosionsbeständig und latexfrei.
* Recycling code for POM: 98 / Recycling code for PP: 05 / Recycling code for PU: 113. All used materials are corrosion-resistant and latex-free.
* Código de reciclaje POM: 98 / Código de reciclaje PP: 05 / Código de reciclaje PU: 113. Todos los materiales usados son resistentes a la corrosión y libres de látex.
* Código de reciclagem POM: 98 / Código de reciclagem PP: 05 / Código de reciclagem PU: 113. Todos os materiais utilizados são resistentes à corrosão e estão isentos de látex.
* Code de recyclage POM : 98 / Code de recyclage PP : 05 / Code de recyclage PU : 113. Toutes les matières utilisées sont résistantes à la corrosion et exemptes de latex.
* Recyclingcode POM: 98 / Recyclingcode PP: 05 / Recyclingcode PU: 113. Alle gebruikte materialen zijn corrosiebestendig en latexvrij.
* Codice di riciclaggio POM: 98 / Codice di riciclaggio PP: 05 / Codice di riciclaggio PU: 113. Tutti i materiali utilizzati sono resistenti alla corrosione e privi di lattice.
* Kod recyklingu POM: 98 / kod recyklingu PP: 05 / kod recyklingu PU: 113. Wszystkie używane materiały są odporne na korozję i wolne od lateksu.

Hinweis / Note / Nota / Nota / Remarque / Opmerking / Nota / Wskazówka:

Auf der Internetseite www.shop.dietz-group.de kann die Bedienungsanleitung als PDF-Datei heruntergeladen und an einem Bildschirm oder Display vergrößert angezeigt werden.

On the website www.shop.dietz-group.de, you can download the operating instructions to view them at a larger scale on a monitor or a display.

En el sitio web www.shop.dietz-group.de, se puede descargar el manual de instrucciones como archivo PDF para su visualización de forma ampliada en una pantalla.

No website www.shop.dietz-group.de, é possível transferir o manual de instruções como ficheiro PDF e apresentá-lo de forma ampliada num ecrã ou visor.

Sur le site Internet www.shop.dietz-group.de, vous pouvez télécharger le mode d’emploi au format PDF et l’agrandir sur un écran.

U kunt de handleiding als PDF-bestand downloaden van de website www.shop.dietz-group.de en vergroot op een beeldscherm of display weergeven.

Dalla pagina Internet www.shop.dietz-group.de è possibile scaricare le istruzioni per l'uso in formato PDF e visualizzarle ingrandite su uno schermo o display.

Na stronie internetowej www.shop.dietz-group.de można pobrać instrukcję obsługi jako plik PDF, aby wyświetlić ją w powiększeniu na ekranie lub wyświetlaczu.

DIETZ GROUP

CE MD

Produktgruppe / Product group / Grupo de productos / Grupo de produtos / Groupe de produits / Productgroep / Gruppo di prodotti / Grupa produktów: Mobilitätshilfe / Mobility aid / Ayuda a la movilidad / Ajuda à mobilidade / Aide à la mobilité / Mobiliteitshulp / Ausilio alla mobilità / urządzenia zwiększające mobilność
Produkt / Product / Producto / Produto / Produit / Product / Prodotto / Produkt: Drehhilfe, Dreh- und Übersetzhilfe / Turning aid, turning and transfer aid / Ayuda con disco giratorio, ayuda con disco giratorio de transferencia / Ajuda de rotação, ajuda de rotação e de transferência / Accessoire de rotation, accessoire rotatif de transfert / Draaihulp, draai- en transferhulp / Ausilio di rotazione, ausilio di rotazione e trasferimento / dysk obrotowy, obrotowo-transferowy

Bedienungsanleitung Version / Operating instructions version / Manual de instrucciones versión / Manual de instruções versão / Mode d'emploi version / Gebruiksaanwijzing versie / Istruzioni per l'uso versione / Instrukcji obsługi wersja: 4.0 2024-11 (NHA)

DIETZ GmbH
Reutäckerstraße 12
76307 Karlsbad
Deutschland / Germany / Alemania / Alemanha / Allemagne / Duitsland / Germania / Niemcy

Tel.: +49 7248.9186-0

Fax: +49 7248.9186-86

info@dietz-group.de

www.dietz-group.de

Druckfehler, Irrtümer und Preis- oder Produktänderungen vorbehalten.
© DIETZ GmbH, Karlsbad, Deutschland
Nachdruck, auch auszugsweise, nur mit schriftlicher Genehmigung von
DIETZ GmbH, Karlsbad, Deutschland.

Misprint, falsities, price and product changes reserved.
© DIETZ GmbH, Karlsbad, Germany
Reproduction, either in part or in whole, only with written permission of
DIETZ GmbH, Karlsbad, Germany.

Sujeto a errores de imprenta, posibles errores y modificaciones de precio y producto.
© DIETZ GmbH, Karlsbad, Alemania
La reproducción, incluso de extractos o partes, solo está permitida con la autorización por escrito de
DIETZ GmbH,– Karlsbad, Alemania.

Reservado o direito a erros de impressão, erros e alterações de preços ou de produtos.
© DIETZ GmbH, Karlsbad, Alemanha
A reimpressão, incluindo extractos, só pode ser feita com a autorização escrita de
DIETZ GmbH, Karlsbad, Alemanha.

Sous réserve d'erreurs d'impression, d'informations erronées et de modifications de prix ou de produits.
© DIETZ GmbH, Karlsbad, Allemagne
La reproduction, même partielle, n'est autorisée qu'avec l'accord écrit de
DIETZ GmbH, Karlsbad, Allemagne.

Onder voorbehoud van drukfouten, vergissingen en prijs- en productwijzigingen.
© DIETZ GmbH, Karlsbad, Duitsland
Verveelvoudiging, ook deels, uitsluitend met schriftelijke toestemming van
DIETZ GmbH, Karlsbad, Duitsland.

Salvo errori e omissioni e con riserva di modifiche ai prezzi o ai prodotti.
© DIETZ GmbH, Karlsbad, Germania
Riproduzione, anche parziale, solo previa autorizzazione scritta di
DIETZ GmbH, Karlsbad, Germania.

Błędy w druku, pomyłki i zmiany cen lub produktu zastrzeżone.
© DIETZ GmbH, Karlsbad, Niemcy
Przedruk całości lub części dozwolony jedynie za pisemną zgodą
DIETZ GmbH, Karlsbad, Niemcy.